GMINA I MIASTO ŻUROMIN
09-300 Żuromin, Pl. J. Piłsudskiego 3
woj. mazowieckie

UWAGA DO PROJEKTU !!!!

Informacja dodatkowa

1. Zamawiający dopuszcza zastosowanie na podkład pomostu drewna modrzewiowego;
2. Bale wykonać jako jednostronne ryflowane;
3. Ponadto realizacja I etapu obejmuje tylko budowę pomostu o konstrukcji stalowo-drewnianej wraz z posadowieniem na palach i tym samym wyłącza się z zakresu objętego projektem budowlanym (w załączeniu) następujące elementy:
   - *boisko plażowej piłki siatkowej (oznaczenie na rys. nr 2 – B);*
   - *ulica dojazdowa (oznaczenie na rys. nr 2 – C);*
   - *prysznic szt.2 - (oznaczenie na rys. nr 2 –D);*
   - *wodociąg letni (oznaczenie na rys. nr 2 – E);*
   - *dyżurka ratownika WOPR (oznaczenie na rys. nr 2 – F);*
   - *schody betonowe (oznaczenie na rys. nr 2 – G);*
   - *toalety (oznaczenie na rys. nr 2 – H);*
   - *przebieralnia (oznaczenie na rys. nr 2 – I);*
   - *studzienna wodomierzowa AS1, bez dna - (oznaczenie na rys. nr 2 – J);*

BURMISTRZ GMINY I MIASTA
Inż. Aneta Goliat

Sporządził: Wojciech Gowin

PROJBUDMEL

p. M. Budziński
09.05.2018 r.

ZAKŁAD BUDOWNICTWA WODNEGO
I MELIORACYJNEGO
ul. Nadrzeczna 23a 06 – 400 Ciechanów

Niniejsze stanowi załącznik do decyzji nr 141/2018 z 6740.2.4.2018.KP
z dnia 04.05.2018 r.

STAROSTA ŻUROMIŃSKI
data i podpis
mgr Jerzy Rzymowski

ZLECENIODAWCA:

Gmina i Miasto Żuromin
Plac Piłsudskiego 3
09 – 300 Żuromin

Egz. nr 4

PROJEKT BUDOWLANO - WYKONAWCZY
(STADIUM DOKUMENTACJI)

STAROSTWO POWIATOWE
w Żurominie
Plac Józefa Piłsudskiego 4
09-300 Żuromin, woj. mazowieckie
tel. /23/ 657 47 00, fax /23/ 657 35 35
/6/

NAZWA, ADRES OBIEKTU BUDOWLANEGO:
Zagospodarowanie przestrzeni publicznej - kąpielisko wraz z infrastrukturą, rzeka Wkra w miejscowości Brudnice, gmina Żuromin, woj. mazowieckie

NUMERY EWIDENCYJNE DZIAŁEK:
Obręb: 2 Brudnice, działki nr ew. 198/1, 198/2, 198/3, 207, 249.

RODZAJ ROBÓT BUDOWLANYCH:
Elementy dróg publicznych, ulica dojazdowa-kategoria obiektu budowlanego IV,
Obiekty sportu i rekreacji, odkryte baseny-kategoria obiektu budowlanego V,
Przyłącze wodociągowe-kategoria obiektu budowlanego XXVI.

inż. Janusz Domurat – specjalność konstrukcyjno-budowlana.

NAZWA I ADRES INWESTORA:
Gmina i Miasto Żuromin
Plac Piłsudskiego 3
09 – 300 Żuromin

inż. JANUSZ DOMURAD
upr. bud. nr Cie-111/87
do projektowania, kierowania i nadzorowania
w specjalności konstr.-bud. bez ograniczeń
członek MOIIB - nr MAZ/BO/1372/01

PROJEKTANAT, SPECJALNOŚĆ I NUMER UPRAWNIEŃ, DATA I PODPIS:
mgr inż. Andrzej Gmurczyk – specjalność wodno-melioracyjna.

mgr inż. Andrzej Gmurczyk
upr. nr Cie 3/81
w specjal. techn.-bud. melioracje wodne
upr. nr Cie 69/91
w specjal. instalacyjno - inżynieryjnej,
w zakresie sieci wodociągowych

SPRAWDZAJĄCY, SPECJALNOŚĆ I NUMER UPRAWNIEŃ, DATA I PODPIS:

mgr inż. Kazimierz Otwinowski
nr. upr. St-26/76 w specjalności
wodno-melioracyjnej

Ciechanów, listopad 2016 r.

Spis treści.

I. Część opisowo-zestawieniowa.

Oświadczenie projektanta.....3
Zaświadczenia MOIIB, Stwierdzenia Posiadania
Przygotowania Zawodowego.....4 – 8b
1.Wstęp.....9 - 10
1.1.Podstawa opracowania.
1.2. Cel i zakres inwestycji,
Aktualny stan prawny terenów przewidzianych do zagospodarowania.
1.3.Podstawa prawna wykorzystane dokumenty i materiały.
2.**Projekt zagospodarowania terenu**.....10 – 11d
2.1. Podstawowe informacje i dane o terenie związane z projektowaną inwestycją.
2.1.1. Położenie projektowanej inwestycji.
2.1.2. Warunki komunikacyjne w rejonie bezpośrednio związanym z inwestycją
2.1.3. Uzbrojenie techniczne terenu objętego projektem-kolizje.
2.1.4. Parametry techniczne związane z hydrologią, wielkości przepływów.
2.1.5. Obszar oddziaływania obiektu.
2.1.6. Warunki geotechniczne posadowienia obiektu.
2.1.7. Obliczenia statyczno-wytrzymałościowe- wyciąg z obliczeń.
3. Projekt architektoniczno - budowlany.....12 - 13
3.1. Wprowadzenie.
3.2.Projektowane rozwiązania techniczne.
3.2.1.Pomost drewniany na palach metalowo-żelbetowych.
3.2.2.Wodociąg letni, studzienka wodomierzowa AS 1.
3.2.3. Schody betonowe.
3.2.4.Ulica dojazdowa.
3.2.5.Obiekty nietrwałe, okresowe.
- Dyżurka ratowników WOPR.
- Toalety TOY-TOY,
- Przebieralnia,
- Prysznic,
- Boisko plażowej piłki siatkowej.
3.3.Założenia technologiczne prowadzenia robót.
3.4.Roboty wykończeniowe.
4. Informacja o formach ochrony przyrody utworzonych lub ustanowionych na podstawie ustawy z dnia 16 kwietnia 2004 r. o ochronie przyrody.....14
5.Wytyczne bezpieczeństwa i ochrony zdrowia.....14 - 16
6.Zalecenia eksploatacji i konserwacji obiektu.....16
7.Pismo Wojewódzkiego Zarządu Melioracji i Urządzeń Wodnych w Warszawie Oddział w Ciechanowie znak UW/C-4105.2.351/16 z dnia 21.12.2016 r. .....17 - 18
8.Uproszczony wypis z Rejestru Gruntów.....19 – 21
9.Wypis i Wyrys z Miejsc. Planu Zagospodarowania Przestrzennego Gminy Żuromin.....21 a-21l

II. Część graficzna.

Zał.1. Orientacja, skala 1 : 25 000.....22
Zał.2. Mapa zagospodarowania terenu, skala 1 : 500.....23
Zał.3. Przekroje poprzeczne koryta rzeki Wkry km 154.230÷154.300,skala 1:100/500.....24- 27
Zał.4. Przekroje podłużne A – A i C - C pomostów P - 1 i P – 3, skala 1:100/100.....28
Zał.5. Przekrój poprzeczny I – I pomostu P – 2, skala 1 : 20.....29
Zał.6. Rozmieszczenie pali pomostu na rzece Wkrze, skala 1:200.....30
Zał.7. Deskowanie pomostu, skala 1:200.....31
Zał.8. Konstrukcja metalowa i drewniana pomostu-przekroje, skala 1:2,5 32
Zał.9.Mocowanie legarów i wsporników stalowych na słupach rogowych, skala 1:2,5.....33
Zał.10.Zbrojenie pala.....34
Zał.11.Studzienka wodomierzowa AS 1, bez dna, b.s.....35 - 36
Zał.12.Projekt schodów betonowych na skarpie rzeki, skala 1:50.....37
Zał.13.Profil podłużny ulicy dojazdowej, nawierzchnia POLBRUK, skala 1:100/200.....38
Zał.14.Przekroje konstrukcyjne elementów ulicy dojazdowej, skala 1:10 .....39 - 41

STAROSTWO POWIATOWE
w Żurominie
Plac Józefa Piłsudskiego 4
09-300 Żuromin, woj. mazowieckie
tel. /23/ 657 47 00, fax /23/ 657 35 35
/6/

mgr inż. Andrzej Gmurczyk
ul. Nadrzeczna 23 a
06 – 400 Ciechanów

OŚWIADCZENIE PROJEKTANTA

Tytuł opracowania: **Zagospodarowanie przestrzeni publicznej – kąpielisko wraz z infrastrukturą, rzeka Wkra w miejscowości Brudnice, działki nr ew. 198/1, 198/2, 198/3, 207, 249. gmina Żuromin, woj. mazowieckie**

Oświadczam, że projekt budowlany sporządzono zgodnie z obowiązującymi przepisami oraz zasadami wiedzy technicznej i jest kompletny z punktu widzenia celu, któremu ma służyć.
(art. 20 ust. 2 ustawy z dnia 7 lipca 1994 r. - Prawo budowlane, Dz. U. z 2013 r, poz.1409 ze zm.).

Sprawdzający:

mgr inż. Kazimierz Otwinowski
nr. upr. St-26/76 w specjalności
wodno-melioracyjnej

Projektant:

mgr inż. Andrzej Gmurczyk
upr. nr Cie 3/81
w specjal. techn.-bud. melioracje wodne
upr. nr Cie 69/91
w specjal. instalacyjno - inżynieryjnej,
w zakresie sieci wodociągowych

STAROSTWO POWIATOWE
w Żurominie
Plac Józefa Piłsudskiego 4
09-300 Żuromin, woj. mazowieckie
tel. /23/ 657 47 00, fax /23/ 657 35 35
/6/

inż. JANUSZ DOMURAD
upr. bud. nr Cie-111/87
do projektowania, kierowania i nadzorowania
w specjalności konstr.-bud. bez ograniczeń
członek MOIIB - nr MAZ/BO/1372/01

Ciechanów, listopad 2016 r.

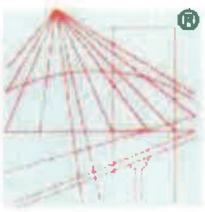

Zaświadczenie

o numerze weryfikacyjnym:

MAZ-6GX-BWP-TG4 *

Pan ANDRZEJ GMURCZYK o numerze ewidencyjnym MAZ/WM/1382/01

adres zamieszkania ul. NADRZECZNA 23 A, 06-400 CIECHANÓW

jest członkiem Mazowieckiej Okręgowej Izby Inżynierów Budownictwa i posiada wymagane ubezpieczenie od odpowiedzialności cywilnej.

Niniejsze zaświadczenie jest ważne od 2016-01-01 do 2016-12-31.

Zaświadczenie zostało wygenerowane elektronicznie i opatrzone bezpiecznym podpisem elektronicznym weryfikowanym przy pomocy ważnego kwalifikowanego certyfikatu w dniu 2015-12-07 roku przez:

Mieczysław Grodzki, Przewodniczący Rady Mazowieckiej Okręgowej Izby Inżynierów Budownictwa.

(Zgodnie art. 5 ust 2 ustawy z dnia 18 września 2001 r. o podpisie elektronicznym (Dz. U. 2001 Nr 130 poz. 1450) dane w postaci elektronicznej opatrzone bezpiecznym podpisem elektronicznym weryfikowanym przy pomocy ważnego kwalifikowanego certyfikatu są równoważne pod względem skutków prawnych dokumentom opatrzonym podpisami własnoręcznymi.)

STAROSTWO POWIATOWE
w Żurominie
Plac Józefa Piłsudskiego 4
09-300 Żuromin, woj. mazowieckie
tel. /23/ 657 47 00, fax /23/ 657 35 35
/6/

* Weryfikację poprawności danych w niniejszym zaświadczeniu można sprawdzić za pomocą numeru weryfikacyjnego zaświadczenia na stronie Polskiej Izby Inżynierów Budownictwa www.piib.org.pl lub kontaktując się z biurem właściwej Okręgowej Izby Inżynierów Budownictwa.

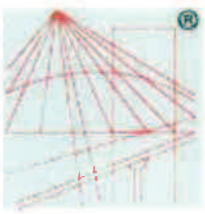

POLSKA IZBA INŻYNIERÓW BUDOWNICTWA

Zaświadczenie

o numerze weryfikacyjnym:

MAZ-RUT-CN1-597 *

Pan ANDRZEJ GMURCZYK o numerze ewidencyjnym MAZ/WM/1382/01
adres zamieszkania ul. NADRZECZNA 23 A, 06-400 CIECHANÓW
jest członkiem Mazowieckiej Okręgowej Izby Inżynierów Budownictwa i posiada wymagane ubezpieczenie od odpowiedzialności cywilnej.
Niniejsze zaświadczenie jest ważne od 2017-01-01 do 2017-12-31.

Zaświadczenie zostało wygenerowane elektronicznie i opatrzone bezpiecznym podpisem elektronicznym weryfikowanym przy pomocy ważnego kwalifikowanego certyfikatu w dniu 2016-11-28 roku przez:

Mieczysław Grodzki, Przewodniczący Rady Mazowieckiej Okręgowej Izby Inżynierów Budownictwa.

(Zgodnie art. 5 ust 2 ustawy z dnia 18 września 2001 r. o podpisie elektronicznym (Dz. U. 2001 Nr 130 poz. 1450) dane w postaci elektronicznej opatrzone bezpiecznym podpisem elektronicznym weryfikowanym przy pomocy ważnego kwalifikowanego certyfikatu są równoważne pod względem skutków prawnych dokumentom opatrzonym podpisami własnoręcznymi.)

STAROSTWO POWIATOWE
w Żurominie
Plac Józefa Piłsudskiego 4
09-300 Żuromin, woj. mazowieckie
tel. /23/ 657 47 00, fax /23/ 657 35 35
/6/

* Weryfikację poprawności danych w niniejszym zaświadczeniu można sprawdzić za pomocą numeru weryfikacyjnego zaświadczenia na stronie Polskiej Izby Inżynierów Budownictwa www.piib.org.pl lub kontaktując się z biurem właściwej Okręgowej Izby Inżynierów Budownictwa.

URZĄD WOJEWÓDZKI
W CIECHANOWIE

Ciechanów, dnia 26 września 19 82 r.

Nr ewidencyjny Cie-3/81

STWIERDZENIE POSIADANIA PRZYGOTOWANIA ZAWODOWEGO

do pełnienia samodzielnej funkcji technicznej w budownictwie

Na podstawie art. 18 ust. 5 i art. 57 ust. 3 ustawy z dnia 24 października 1974 r. – Prawo budowlane (Dz. U. Nr 38, pozycja 229) oraz § §2 ust.1 pkt 1, §5 ust.1 pkt 1, §7, §13 ust.1 pkt 5 rozporządzenia Ministra Gospodarki Terenowej i Ochrony Środowiska z dnia 20 lutego 1975 r. w sprawie samodzielnych funkcji technicznych w budownictwie (Dz. U. Nr 8, poz. 46).

STWIERDZAM

że Obywatel ANDRZEJ GMUROZYK
magister inżynier rolnictwa

urodzony(a) dnia 1 marca 1947r. w Płońsku

posiada przygotowanie zawodowe do pełnienia samodzielnej funkcji projektanta oraz kierownika budowy i robót

w specjalności wodno - melioracyjnej

Obywatel ANDRZEJ GMUROCZYK

jest upoważniony:

1. do sporządzania projektów budowli melioracji wodnych i ujęć wód,

2. do kierowania, nadzorowania i kontrolowania budowy i robót, kierowania i kontrolowania wytwarzania konstrukcyjnych elementów budowlanych oraz oceniania i badania stanu technicznego z zakresu budowli melioracji wodnych i ujęć wód.

Z u.p. Wojewody
Główny Architekt Województwa
DYREKTOR
mgr inż. arch. Jerzy Turos

STAROSTWO POWIATOWE
w Żuromine
Plac Józefa Piłsudskiego 4
09-300 Żuromin, woj. mazowieckie
tel. /23/ 657 47 00, fax /23/ 657 35 35
/6/

6

POLSKA
IZBA
INŻYNIERÓW
BUDOWNICTWA

Zaświadczenie

o numerze weryfikacyjnym:

MAZ-571-V6D-2KE *

Pan KAZIMIERZ ROBERT OTWINOWSKI o numerze ewidencyjnym MAZ/WM/0563/01
adres zamieszkania ul. MACIEJKI 20, 05-830 NADARZYN
jest członkiem Mazowieckiej Okręgowej Izby Inżynierów Budownictwa i posiada wymagane ubezpieczenie od odpowiedzialności cywilnej.
Niniejsze zaświadczenie jest ważne od 2016-06-01 do 2017-05-31.

Zaświadczenie zostało wygenerowane elektronicznie i opatrzone bezpiecznym podpisem elektronicznym weryfikowanym przy pomocy ważnego kwalifikowanego certyfikatu w dniu 2016-05-10 roku przez:

Mieczysław Grodzki, Przewodniczący Rady Mazowieckiej Okręgowej Izby Inżynierów Budownictwa.

(Zgodnie art. 5 ust 2 ustawy z dnia 18 września 2001 r. o podpisie elektronicznym (Dz. U. 2001 Nr 130 poz. 1450) dane w postaci elektronicznej opatrzone bezpiecznym podpisem elektronicznym weryfikowanym przy pomocy ważnego kwalifikowanego certyfikatu są równoważne pod względem skutków prawnych dokumentom opatrzonym podpisami własnoręcznymi.)

STAROSTWO POWIATOWE
w Żurominie
Plac Józefa Pilsudskiego 4
09-300 Żuromin, woj. mazowieckie
tel. /23/ 657 47 00, fax /23/ 657 35 35
/6/

* Weryfikację poprawności danych w niniejszym zaświadczeniu można sprawdzić za pomocą numeru weryfikacyjnego zaświadczenia na stronie Polskiej Izby Inżynierów Budownictwa www.piib.org.pl lub kontaktując się z biurem właściwej Okręgowej Izby Inżynierów Budownictwa.

URZĄD
MIASTA STOŁECZNEGO WARSZAWY
WYDZIAŁ URBANISTYKI i ARCHITEKTURY

Nr ewidencyjny St-26/76

Warszawa, dnia 9 stycznia 1976 r.

STWIERDZENIE POSIADANIA PRZYGOTOWANIA ZAWODOWEGO
do pełnienia samodzielnej funkcji technicznej w budownictwie

Na podstawie art. 18 ust. 5 i art. 57 ust. 3 ustawy z dnia 24 października 1974 r. – Prawo budowlane (Dz. U. Nr 38, pozycja 229) oraz § 2 ust. 1 pkt 1, § 5 ust. 1 pkt 1, § 7, § 13 ust. 1 pkt 5 rozporządzenia Ministra Gospodarki Terenowej i Ochrony Środowiska z dnia 20 lutego 1975 r. w sprawie samodzielnych funkcji technicznych w budownictwie (Dz. U. Nr 8, poz. 46).

STWIERDZAM

że Ob. KAZIMIERZ ROBERT OTWINOWSKI s. Stanisława

magister inżynier melioracji wodnych

urodzony(a) dnia 3.03.1947 r. Opoczno

posiada przygotowanie zawodowe do pełnienia samodzielnej funkcji

projektanta oraz kierownika budowy i robót

w specjalności wodno - melioracyjnej

1/ do sporządzania projektów budowli melioracji wodnych i ujęć wód,

2/ do kierowania, nadzorowania i kontrolowania budowy i robót, kierowania i kontrolowania wytwarzania konstrukcyjnych elementów budowlanych oraz oceniania i badania stanu technicznego z zakresu budowli melioracji wodnych i ujęć wód.

z up. PREZYDENTA MIASTA

STAROSTWO POWIATOWE
w Żurominie
Plac Józefa Piłsudskiego 4
09-300 Żuromin, woj. mazowieckie
tel. /23/ 657 47 00, fax /23/ 657 35 35
/6/

8

Blonie zam. 3573-2-922 nakład 10.000 tj.

® POLSKA IZBA INŻYNIERÓW BUDOWNICTWA

Zaświadczenie

o numerze weryfikacyjnym:

MAZ-CNP-XQ5-6AZ *

Pan JANUSZ DOMURAD o numerze ewidencyjnym MAZ/BO/1372/01
adres zamieszkania ul. RUSZKOWO 2, 06-420 GOŁYMIN-OŚRODEK
jest członkiem Mazowieckiej Okręgowej Izby Inżynierów Budownictwa i posiada wymagane ubezpieczenie od odpowiedzialności cywilnej.
Niniejsze zaświadczenie jest ważne od 2016-01-01 do 2016-12-31.

Zaświadczenie zostało wygenerowane elektronicznie i opatrzone bezpiecznym podpisem elektronicznym weryfikowanym przy pomocy ważnego kwalifikowanego certyfikatu w dniu 2015-11-30 roku przez:

Mieczysław Grodzki, Przewodniczący Rady Mazowieckiej Okręgowej Izby Inżynierów Budownictwa.

(Zgodnie art. 5 ust 2 ustawy z dnia 18 września 2001 r. o podpisie elektronicznym (Dz. U. 2001 Nr 130 poz. 1450) dane w postaci elektronicznej opatrzone bezpiecznym podpisem elektronicznym weryfikowanym przy pomocy ważnego kwalifikowanego certyfikatu są równoważne pod względem skutków prawnych dokumentom opatrzonym podpisami własnoręcznymi.)

STAROSTWO POWIATOWE
w Żuromine
Plac Józefa Piłsudskiego 4
09-300 Żuromin, woj. mazowieckie
tel. /23/ 657 47 00, fax /23/ 657 35 35
/5/

* Weryfikację poprawności danych w niniejszym zaświadczeniu można sprawdzić za pomocą numeru weryfikacyjnego zaświadczenia na stronie Polskiej Izby Inżynierów Budownictwa www.piib.org.pl lub kontaktując się z biurem właściwej Okręgowej Izby Inżynierów Budownictwa.

8a

URZĄD WOJEWÓDZKI
W CIECHANOWIE

Ciechanów, dnia 31.12. 19[illegible] r.

Nr ewidencyjny cie-111/87

STWIERDZENIE POSIADANIA PRZYGOTOWANIA ZAWODOWEGO

do pełnienia samodzielnej funkcji technicznej w budownictwie

Na podstawie art. 18 ust. 5 i art. 57 ust. 3 ustawy z dnia 24 października 1974 r. – Prawo budowlane (Dz. U. Nr 38, pozycja 229) oraz § 2 ust. 1 pkt 1, § 5 ust. 1 pkt 1, § 6 ust. 3, 7, § 12 ust. 1 pkt 1

rozporządzenia Ministra Gospodarki Terenowej i Ochrony Środowiska z dnia 20 lutego 1975 r. w sprawie samodzielnych funkcji technicznych w budownictwie (Dz. U. Nr 8, poz. 46).

STWIERDZAM

że Obywatel [illegible]

inżynier budownictwa lądowego

urodzony(a) dnia 24 maja 1955r. w Ciechanowie

posiada przygotowanie zawodowe do pełnienia samodzielnej funkcji

projektanta oraz kierownika budowy i robót

w specjalności konstrukcyjno-budowlanej

Obywatel [illegible]

jest upoważniony:

1. do sporządzania projektów w zakresie rozwiązań konstrukcyjno-budowlanych budynków oraz innych budowli, z wyjątkiem linii, węzłów i stacji kolejowych, dróg oraz lotniskowych dróg startowych i manipulacyjnych, mostów, budowli hydrotechnicznych i melioracji wodnych,
2. do sporządzania w budownictwie ww. innych projektów w zakresie rozwiązań architektonicznych:
   a) budynków inwentaryzacji i gospodarczych, adaptacji projektów typowych i powtarzalnych innych budynków oraz sporządzania planów zagospodarowania działki związanych z realizacją tych budynków,
   b) budowli nie będących budynkami,
3. do kierowania, nadzorowania i kontrolowania budowy i robót, kierowania i kontrolowania wytwarzania konstrukcyjnych elementów budowlanych oraz montażu i demontażu stanu technicznego w zakresie wszelkich budynków oraz innych budowli, z wyjątkiem linii, węzłów i stacji kolejowych, dróg oraz lotniskowych dróg startowych i manipulacyjnych, mostów, budowli hydrotechnicznych i melioracji wodnych.

STAROSTWO POWIATOWE
w Żuromine
Plac Józefa Piłsudskiego 4
09-300 Żuromin, woj. mazowieckie
tel. /23/ 657 47 00, fax /23/ 657 35 35

86

1.Wstęp

1.1.Podstawa opracowania.

Projekt budowlano – pn. „Zagospodarowanie przestrzeni publicznej - kąpielisko wraz z infrastrukturą, rzeka Wkra w miejscowości Brudnice, gmina Żuromin, woj. mazowieckie" - opracowano na zlecenie Gminy i Miasta Żuromin w oparciu o umowę Nr IBiOŚ.271.1.190.2016 z dnia 19.07.2016 r.2016 roku.

1.2.Cel i zakres inwestycji.

Aktualny stan prawny terenów przewidzianych do zagospodarowania.

Celem projektowanej inwestycji jest zagospodarowanie przestrzeni publicznej polegające na wykonaniu,

A. Pomostu o nawierzchni drewnianej,
B. Boiska plażowej piłki siatkowej,
C. Ulica dojazdowa, nawierzchnia Polbruk.
D. Pryszniców, szt.2,
E. Wodociągu letniego,
F. Dyżurki ratowników WOPR,
G. Schodów betonowych,
H. Toalet TOY-TOY,
I. Przebieralni,
J. Studzienki wodomierzowej AS 1, bez dna,

STAROSTWO POWIATOWE
w Żurominie
Plac Józefa Piłsudskiego 4
09-300 Żuromin, woj. mazowieckie
tel. /23/ 657 47 00, fax /23/ 657 35 35
/6/

- urządzeń i obiektów służących do rekreacji i wypoczynku, szczególnie w okresie lata, dla mieszkańców Brudnic, Żuromina i pobliskich miejscowości.

Wyżej wymienione obiekty i urządzenia zlokalizowano,

- pomost o nawierzchni drewnianej w korycie i na brzegu rzeki Wkry na działce nr ew. 249 stanowiącej własność Skarbu Państwa, będącą w trwałym zarządzie Marszałka Województwa Mazowieckiego,
- natomiast pozostałe obiekty i urządzenia na działkach nr ew. 198/1, 198/2, 207 będących własnością i we władaniu Gminy Żuromin.

1.3.Podstawa prawna, wykorzystane dokumenty i materiały.

-ustawa z dnia 18 lipca 2001 roku Prawo wodne (Dz.U.z 2005 r. Nr 239, poz.2019 z późniejszymi zmianami),
- ustawa z dnia 7 lipca 1994 roku Prawo budowlane (Dz. U.z 2010 r. Nr 243, poz.1623 z późniejszymi zmianami).
- ustawa z dnia 27 kwietnia 2001 r. Prawo ochrony środowiska (Dz.U. z 2008r. Nr 25 poz.150 z późniejszymi zmianami).
- ustawa z dnia 16 kwietnia 2004 roku o ochronie przyrody (Dz.U. z 2009 r. Nr 151, poz.1220 z późniejszymi zmianami),
- ustawa z dnia 3 października 2008 roku o udostępnianiu informacji o środowisku i jego ochronie, udziale społeczeństwa w ochronie środowiska oraz ocenach oddziaływania na środowisko (Dz.U. z 2008 r. Nr 199, poz. 1227 z póz. zmianami),
- Rozporządzenie Rady Ministrów z dnia 6 maja 1997 r. w sprawie określenia warunków bezpieczeństwa osób przebywających w górach, pływających , kąpiących się i uprawiających sporty wodne (Dz.U. z 1997 r. Nr 57, poz. 358),
- Rozporządzenie Ministra Środowiska z dnia 24 lipca 2006 roku, w sprawie warunków, jakie należy spełnić przy wprowadzaniu ścieków do wód lub do ziemi oraz w sprawie substancji szczególnie szkodliwych dla środowiska wodnego (Dz.U. Nr 137, poz. 984),
- Studium dla obszarów nieobwałowanych narażonych na niebezpieczeństwo powodzi, rzeka Wkra, Regionalny Zarząd Gospodarki Wodnej w Warszawie, 2004 r.

15.11.2016 r. dot. realizacji inwestycji celu publicznego .
- Wypis i Wyrys z Miejsc. Planu Zagospodarowania Przestrzennego Gminy Żuromin.
- Pismo Wojewódzkiego Zarządu Melioracji i Urządzeń Wodnych w Warszawie Oddział w Ciechanowie znak UW/C-4105.2.351/16 z dnia 21.12.2016 r.
- materiały geodezyjne oraz własne pomiary sytuacyjno-wysokościowe,
- wizje terenowe. rozpoznanie zlewni, rozpoznanie geologiczne i glebowe,

2.Projekt zagospodarowania terenu

2.1. Podstawowe informacje i dane o terenie związane z projektowaną inwestycją.

2.1.1. Położenie projektowanej inwestycji.

Projektowane do wykonania obiekty zagospodarowania przestrzeni publicznej na lewym brzegu rzeki Wkry od km 154.230 do km 154.300, w miejscowości Brudnice, gmina Żuromin zlokalizowane są na działkach nr ew. 198/1, 198/2, 198/3, 207, 249, obręb 2 Brudnice, poniżej mostu drogowego w ciągu drogi powiatowej nr 4614 W Brudnice – Bądzyn.

STAROSTWO POWIATOWE
09-300 Żuromin, woj. mazowieckie
tel. /23/ 657 35 35

Współrzędne geodezyjne i geograficzne projektowanych obiektów

Nazwa obiektu Lokalizacja	Współrzędne geodezyjne		Współrzędne geograficzne	
	X	Y	N	E
ul. dojazdowa dół	578799,08	558107,76	53°4'17,01"	19°52'3,2"
ul. dojazdowa góra	578802,52	558156,45	53°4'17,01"	19°52'5,81"
boisko, linia środkowa	578823,82	558100,36	53°4'17,81"	19°52'2,81"
schody góra	578765,08	558103,53	53°4'15,91"	19°52'2,95"
schody dół	578771,17	558090,30	53°4'16,11"	19°52'2,24"
pomost , wejście dół	578772,75	558085,54	53°4'16,16"	19°52'1,98"
pomost , oś, dół	578784,13	558054,32	53°4'16,54"	19°52'0,31"
pomost , oś, góra	578825,94	558050,88	53°4'17,9"	19°52'0,16"
pomost , wejście góra	578837,05	558075,22	53°4'18,25"	19°52'1,47"
natryski	578820,26	558108,95	53°4'17,69"	19°52'3,20"
studzienka wodomierzowa	578808,72	558108,82	53°4'17,16"	19°52'3,26"

2.1.2. Warunki komunikacyjne w rejonie bezpośrednio związanym z inwestycją.

Komunikację w rejonie bezpośrednio związanym z inwestycją zapewnia droga powiatowej nr 4613 W Brudnice – Sinogóra, która w Brudnicach łączy się z droga wojewódzką nr 541 Żuromin – Lubawa. Bezpośredni dojazd do kąpieliska odbywa się poprzez ulicę dojazdową odchodzącą od ulicy Poniatowskiej, która łączy się z droga powiatową nr 4613 W.

2.1.3. Uzbrojenie techniczne terenu objętego projektem - kolizje.

Dolną część pomostu zaprojektowano nad istniejącym rurociągiem magistralnym wodociągu o średnicy ø 90 mm, środkową część pomostu zaprojektowano nad przewodem sieci IdM, jest to strefa szczególnej uwagi podczas wykonawstwa robot, która winna być poprzedzona szczegółowym rozpoznaniem terenowym, a roboty wykonane zgodnie z zaleceniami dokonanych uzgodnień z zarządcami tych urządzeń i dostosowaniem lokalizacji podpór – pali pomostu do tych urządzeń. Kopie pism-uzgodnień z KBTO Sp. z o.o. w Warszawie oraz z Żuromińskimi Zakładami Komunalnymi w Żurominie – w załączeniu (strona 21 ł, m n).

2.1.4. Parametry techniczne związane z hydrologią, wielkości przepływów.

Rzeka Wkra jest prawobrzeżnym dopływem rzeki Narwi i uchodzi do niej w 6-tym kilometrze jej biegu na wysokości Nowego Dworu Mazowieckiego. Ogólna długość rzeki wynosi około 219

kilometrów. Całkowita powierzchnia zlewni wynosi 5 322 km². Średni przepływ roczny w odcinku ujściowym wynosi 24,5 m³/s. Szerokość koryta waha się od 50 m w jej dolnym biegu do 8,0 m w górnym.

Około 1/3 długości, tj. odcinek ca 65 kilometrów jest uregulowany, dotyczy to części środkowej od około 113 km do około 147 km, tj. 34 kilometry oraz odcinka końcowego na terenie powiatu działdowskiego o długości 31 kilometrów.

Na pozostałych odcinkach rzeka płynie wąską doliną, a miejscami głębokimi jarami. Rzeka zachowała się w stanie naturalnym, ma charakter dziki, trasę krętą, koryto głębokie, brzegi najczęściej wysokie, gęsto zadrzewione, wyerodowane, skarpy przeważnie pionowe, urwiste. Spadki lustra wody w dolnej części rzeki wahają się od 0,1 ‰ – 0,3‰, lokalnie do 0,8‰, natomiast w górnej części średnio od 0,2‰ –0,5‰. Wielkie wody przepływają całą szerokością doliny, co powoduje skrócenie biegu rzeki, znaczne zwiększenie spadku lustra wody i wzrost prędkości.

Rzeka jest malownicza pod względem krajobrazowym i atrakcyjna pod względem turystycznym, jednak na liczne zatory, które spowodowały zwalone drzewa, jest to akwen niebezpieczny, o licznych i głębokich wybojach dennych, zamuliskach, przemiałach i bystrzach.

Postępująca erozja koryta rzeki jest skutkiem likwidacji piętrzeń młyńskich, natomiast przyczyną erozji bocznej brzegów są głównie nadmierne spadki doliny oraz miejscami spadki dna. W oparciu o wieloletnie obserwacje można stwierdzić, największe zniszczenie brzegów powodują wody wielkie, które po wystąpieniu z koryta płyną całą, wąską doliną, a skracając swój bieg znacznie zwiększają spad i prędkość wody.

Na dolnym, nieuregulowanym odcinku rzeki występują stare koryciska, a ich głębokość i oddalenie od obecnego koryta pozwala stwierdzić, że rzeka w sposób naturalny wielokrotnie zmieniała swój bieg. Meandrując w dolinie rzeka skraca lub wydłuża swój bieg poprzez samorzutne przecinanie zakoli i przemieszczanie koryta. Na górnym regulowanym odcinku rzeki na terenie powiatów mławskiego, żuromińskiego i działdowskiego utrzymuje się w granicach „nowego" koryta.

Na prawym brzegu rzeki zlokalizowana jest siłownia wodna, w przeszłości młyn, a obecnie mała elektrownia wodna obiekt, który nie koliduje z projektowanym kąpieliskiem.

Posterunkiem wodowskazowym, którego obserwacje i dane posłużyły do przedstawienia przepływów charakterystycznych jest wodowskaz Brudnice zlokalizowany w kilometrze 154.300, w miejscowości Brudnice, gmina Żuromin, który zamyka zlewnię o powierzchni A= 900,4 km².

Według Charakterystyki hydrologicznej rzeki przepływy maksymalne o określonym prawdopodobieństwie przewyższenia dla rzeki Wkry w profilu wodowskazu Brudnice założonego w 1930 roku przedstawiają się następująco:

Prawdopodobieństwo przewyższenia p [%]	Przepływ maksymalny $Q_{max.p}$ [m³/s]
50	16,3
25	24,03
10	39,0
5	46,8
2	56,8
1	64,1

STAROSTWO POWIATOWE
w Żurominie
Plac Józefa Piłsudskiego 4
09-300 Żuromin, woj. mazowieckie
tel. (23) 657 47 00, fax (23) 657 36 35
/6/

Sumy czasów trwania przepływów charakterystycznych wraz z wartościami niższymi.

Według Karty posterunku wodowskazowego charakterystyka hydrologiczna przepływów charakterystycznych przeprowadzona dla wielolecia 1966 – 2000 dla wodowskazu Brudnice przedstawiają się następująco:

Charakterystyka przepływu		Wartość przepływu [m³/s]
Przepływ najmniejszy zaobserwowany	NNQ	0,38
Przepływ średni niski	SNQ	1,67
Przepływ średni roczny z wielolecia	SSQ	5,22
Przepływ średni wysoki SWQ		19,90
Przepływ największy zaobserwowany	WWQ	45,50

2.1.5. Obszar oddziaływania obiektu.

Obszar oddziaływania obiektu, ogranicza się do zamierzonego korzystania z wód czyli do planowanych do wykonania urządzeń wodnych ogranicza się do części koryta rzeki Wkry na odcinku około 70 metrów lewego brzegu rzeki.

Koryto rzeki Wkry, działka nr ew. 249 zgodnie z Rozporządzeniem Rady Ministrów z dnia 17.12.2002 r. w sprawie śródlądowych wód powierzchniowych lub ich części stanowiących własność publiczną (Dz.U. 2003 nr 16, poz. 149) w załączniku nr 3, województwo mazowieckie, poz.23, kwalifikuje rzekę Wkrę przepływającą przez gminę Żuromin do śródlądowych wód powierzchniowych lub ich części, stanowiących własność publiczną zaliczanych do wód istotnych dla regulacji stosunków wodnych na potrzeby rolnictwa, w stosunku do których wykonywanie uprawnień Skarbu Państwa powierza się marszałkom województw za pośrednictwem Wojewódzkiego Zarządu Melioracji i Urządzeń Wodnych w Warszawie Oddział w Ciechanowie ul. Powstańców Warszawskich 11.

Działka nr ew. 207, lewy brzeg rzeki Wkry, na której projektuje się wykonanie schodów, boiska do piłki plażowej, natrysków wraz z wodociągiem „letnim", przebieralni sezonowej oraz sezonowej dyżurki dla ratowników WOPR, jest obszarem znajdującym się w zasięgu oddziaływania wielkich wód o różnym prawdopodobieństwie. Prowadzenie każdej działalności inwestycyjnej na tym terenie wymaga zgody Regionalnego Zarządu Gospodarki Wodnej w Warszawie, zgodę taką uzyskano, kopia pisma w załączeniu. Uzyskano także niezbędną zgodę Wojewódzkiego Zarządu Melioracji i Urządzeń Wodnych w Warszawie Oddział w Ciechanowie pismo znak UW/C-4105.2.351/16 z dnia 21.12.2016 r.

Działki nr ew. 198/1, 198/2, 198/3, na których planuje się wykonanie nowej nawierzchni ulicy dojazdowej, górnej części schodów oraz ustawienie sezonowych toalet TOY-TOY znajdują się w zarządzie Gminy i Miasta Żuromin.

Obszar oddziaływania obiektu ogranicza się do w/w działek, co zostało uzgodnione z ich zarządcami.

2.1.6. Warunki geotechniczne posadowienia obiektu.

Działając zgodnie z Rozporządzeniem Ministra Transportu, Budownictwa i Gospodarki Morskiej z dnia 25 kwietnia 2012 r. w sprawie ustalania geotechnicznych warunków posadawiania obiektów budowlanych Biuro Geologiczne Przemysław Szuba z Olsztyna, w oparciu o zlecenie Gminy i Miasta Żuromin, Pl. Piłsudskiego 3, opracowała Opinie geotechniczną dla potrzeb wykonania badań geotechnicznych podłoża gruntowego w Brudnicach na działce nr ew.249.

Dla rozwiązania powyżej przedstawionego zadania wykonano prace polowe polegające na odwierceniu 2 otworów geologicznych do maksymalnej głębokości 6,0 m ppt.

Wykonanymi otworami stwierdzono występowanie:

- Namuł piaszczysty przewarstwiony żwirem,
- Żwir,
- Namuł piaszczysty przewarstwiony żwirem/piaskiem gliniastym/kamienie/piasek średni,
- Glina piaszczysta + żwir.

STAROSTWO POWIATOWE
w Żurominie
Plac Józefa Piłsudskiego 4

W świetle punktu Wnioski w/w Opinii geotechnicznej,

„Zgodnie z Rozporządzeniem MTBiGM z dnia 25.04.2012 r. w sprawie ustalenia warunków geotechnicznych warunków posadawiania obiektów budowlanych kategoria geotechniczna obiektu budowlanego jest **pierwsza,** a warunki gruntowo wodne są proste w przypadku posadowienia obiektu w obrębie gruntów nośnych, a oczepy pali wykonane są powyżej zwierciadła wody".

Dla posadowienia zaprojektowanej budowli warunki posadowienia są korzystne - 84% pali zakotwionych jest w gruntach spoistych – glina piaszczysta w stanie twardoplastycznym I_L=0,10 (warstwa VA), a 16%, pale brzegowe, w piaskach i żwirach.

Opinia geotechniczna stanowi załącznik do niniejszego projektu.

2.1.7. Obliczenia statyczno-wytrzymałościowe - wyciąg z obliczeń.

Dla zaprojektowanego obiektu Zagospodarowanie przestrzeni publicznej kąpielisko wraz z infrastrukturą, rzeka Wkra w miejscowości Brudnice wykonano obliczenia statyczne pomostów – naprężenia są mniejsze od dopuszczalnych, warunek nośności pali jest spełniony.

WYCIĄG Z OBLICZEŃ
DO PROJEKTU BUDOWLANEGO

Zagospodarowanie przestrzeni publicznej kąpielisko wraz z infrastrukturą, rzeka Wkra w miejscowości Brudnice

Wyciąg z obliczeń statycznych – pomosty P-1, P-3

Spis treści

1 Założenia **2**
1.1 Przedmiot opracowania 2
1.2 Cel opracowania 2
1.3 Normy i normatywy projektowania 2
1.4 Użyte materiały 2
1.5 Schemat statyczny 2
1.6 Konstrukcja ustroju nośnego 2
1.7 Założenia do obliczeń 2
2 Obciążenia **2**
2.1 Obciążenia uwzględnione w obliczeniach 2
2.2 Kombinacje obciążeń – podstawowy układ obciążeń 3
3 Ustrój nośny **3**
3.1 Sprawdzenie stanu granicznego nośności 3
3.1.1 Stalowe podłużnice pomostu 3
3.1.2 Drewniane bale pomostu 3
3.1.3 Pomost drewniany 3
3.2 Stan graniczny użytkowania - ugięcia 3
4 Posadowienie **4**

STAROSTWO POWIATOWE
w Żurominie
Plac Józefa Piłsudskiego 4
09-300 Żuromin, woj. mazowieckie
tel. /23/ 657 47 00, fax /23/ 657 35 35
/6/

11a

1 ZAŁOŻENIA

1.1 Przedmiot opracowania

Przedmiotem opracowania jest wyciąg z obliczeń statycznych dla pomostów P-1, P-3, projektowanych w ramachzagospodarowania przestrzeni publicznej kąpielisko wraz z infrastrukturą, rzeka Wkra w miejscowości Brudnice.

1.2 Cel opracowania

Obliczenia statyczne obiektu mają na celu sprawdzenie warunków Stanu Granicznego Nośności i Stanu Granicznego Użytkowania konstrukcji analizowanego obiektu.

1.3 Normy i normatywy projektowania

- PN-85/S-10030 - Obiekty mostowe. Obciążenia.
- PN-91/S-10042 - Obiekty mostowe. Konstrukcje betonowe, żelbetowe i sprężone. Projektowanie.
- PN-EN 1992-2:2010 - Mosty z betonu. Obliczanie i reguły konstrukcyjne.
- PN-82/S-10052 - Obiekty mostowe. Konstrukcje stalowe. Projektowanie.
- PN-92/S-10082 - Obiekty mostowe. Konstrukcje drewniane. Projektowanie.
- PN-81/B-03020 - Grunty budowlane. Posadowienie bezpośrednie budowli. Obliczenia statyczne i projektowanie.
- PN-83/B-02482 - Fundamenty budowlane. Nośność pali i fundamentów palowych.
- pozostałe obowiązujące normy, wytyczne i zarządzenia

1.4 Użyte materiały

• Beton		
- wypełnienie pali:	C12/15	E_c = 27,0GPa
• Stal konstrukcyjna	St3S, R35	E = 205 GPa
• Stal zbrojeniowa	A-IIIN	E = 205 GPa
• Drewniane elementy pomostu	sosna, dąb, grab	E = 11GPa

1.5 Schemat statyczny

Elementy konstrukcyjne pomostu pracują w schemacie statycznym belki ciągłej.

1.6 Konstrukcja ustroju nośnego

Ustrój nośnystanowi ruszt stalowo – drewniany z pomostem drewnianym, oparty na palach stalowych, wypełnionych betonem.

1.7 Założenia do obliczeń

Konstrukcję analizowano w układzie płaskim. Elementom konstrukcyjnym ustroju nośnego przypisano rzeczywistą charakterystykę geometryczną oraz materiałową.

2 OBCIĄŻENIA

STAROSTWO POWIATOWE
w Żurominie
Plac Józefa Piłsudskiego 4
09-300 Żuromin, woj. mazowieckie
tel. /23/ 657 47 00, fax /23/ 657 35 35
/6/

2.1 Obciążenia uwzględnione w obliczeniach

Obciążenia wg PN-85/S-10030:

Materiały konstrukcyjne			
• Ciężar betonu	$\gamma = 23,5$ kN/m^3	$\gamma_{f\,max} = 1,20$	$\gamma_{f\,min} = 0,90$
• Ciężar żelbetu	$\gamma = 25,0$ kN/m^3	$\gamma_{f\,max} = 1,20$	$\gamma_{f\,min} = 0,90$
• Stal konstrukcyjna	$\gamma = 78,5$ kN/m^3	$\gamma_{f\,max} = 1,20$	$\gamma_{f\,min} = 0,90$
• Bale drewniane	$\gamma = 6,0$kN/m^3	$\gamma_{f\,max} = 1,20$	$\gamma_{f\,min} = 0,90$
Wyposażenie			
• Pomost drewniany	$\gamma = 6,0$kN/m^3	$\gamma_{f\,max} = 1,50$	$\gamma_{f\,min} = 0,90$
Obciążenia ruchome			
• Tłum pieszych	q = 5,0kN/m2	$\gamma_{fmax} = 1,30$	$\gamma_{f\,min}$ = [-]

11b

Przy wymiarowaniu poszczególnych elementów konstrukcyjnych uwzględniano tylko te składowe obciążenia tłumem pieszych, które działały niekorzystnie.

Obciążenia zmienne środowiskowe i reologiczne

- Osiadanie podpór $\gamma_{f\,max} = 1{,}30$ $\gamma_{f\,min} = [\,-\,]$
  W obliczeniach uwzględniono możliwość nierównomiernego osiadania podpór. Maksymalna różnica osiadania sąsiednich podpór uwzględniona w obliczeniach wynosi 10mm.
- Wiatr na ustrój
  - obciążony $p = 1{,}25$ kN/m^2 $\gamma_{f\,max} = 1{,}30$ $\gamma_{f\,min} = [\,-\,]$
  - nieobciążony $p = 2{,}50$ kN/m^2 $\gamma_{f\,max} = 1{,}30$ $\gamma_{f\,min} = [\,-\,]$

2.2 Kombinacje obciążeń – podstawowy układ obciążeń

W modelu numerycznym rozpatrzono dwie kombinacje obciążeń. Obwiednia obciążeń charakterystycznych ma na celu sprawdzenie stanu granicznego użytkowania. Obwiednia obciążeń obliczeniowych została wygenerowana zgodnie z podstawowym układem obciążeń wg PN-85/S-10030, w celu sprawdzenia stanu granicznego nośności.

Rozpatrzono następujące etapy pracy konstrukcji nośnej obiektu:

Stan pracy konstrukcji	Uwzględnione obciążenia
Stan bezużytkowy "1"	Ciężar własny konstrukcji, wyposażenie obiektu, nierównomierne osiadanie podpór.
Stan użytkowy "2"	Ciężar własny konstrukcji, wyposażenie obiektu, nierównomierne osiadanie podpór, obciążenia ruchome.

3 USTRÓJ NOŚNY

STAROSTWO POWIATOWE
w Żuromine
Plac Józefa Piłsudskiego 4
09-300 Żuromin, woj. mazowieckie
tel. /23/ 657 47 00, fax /23/ 657 35 35

3.1 Sprawdzenie stanu granicznego nośności

3.1.1 Stalowe podłużnice pomostu

Sporządzono obwiednię naprężeń w podłużnicach od obciążeń obliczeniowych.

Maksymalne naprężenia: 101,8MPa
Dopuszczalne naprężenia: 190,0MPa

We wszystkich przekrojach analizowanego elementu naprężenia są mniejsze od dopuszczalnych.

3.1.2 Drewniane bale pomostu

Sporządzono obwiednię naprężeń od obciążeń obliczeniowych w balach pomostu.

Maksymalne naprężenia: 10,1MPa
Dopuszczalne naprężenia: 16,0MPa

We wszystkich przekrojach analizowanego elementu naprężenia są mniejsze od dopuszczalnych.

3.1.3 Pomost drewniany

Sporządzono obwiednię naprężeń od obciążeń obliczeniowych w pomoście drewnianym.

Maksymalne naprężenia: 11,4MPa
Dopuszczalne naprężenia: 14,0MPa

We wszystkich przekrojach analizowanego elementu naprężenia są mniejsze od dopuszczalnych.

3.2 Stan graniczny użytkowania - ugięcia

Zgodnie z normą PN-92/S-10082dopuszczalne ugięcia pomostu drewnianego od obciążenia ruchomego wynoszą f = L/250.

f = 5500mm / 250 → f = 22mm

Maksymalne ugięcia pomostu drewnianego wynoszą $u_{max} = 14$ mm i są mniejsze od dopuszczalnych.
Warunek maksymalnych ugięć jest spełniony.

11c

4 POSADOWIENIE

Sporządzono obwiednię obciążeń obliczeniowych przekazywanych z konstrukcji pomostu na pale.

Maksymalnasiła w palu:	74,4kN
Nośność obliczeniowa pala:	80,2kN

Warunek nośności pali jest spełniony.

inż. JANUSZ DOMURAD
upr. bud. nr Cle-111/87
do projektowania, kierowania i nadzorowania
w specjalności konstr.-bud. bez ograniczeń
członek MOIIB - nr MAZ/BO/1372/01

STAROSTWO POWIATOWE
w Żurominie
Plac Józefa Piłsudskiego 4
09-300 Żuromin, woj. mazowieckie
tel. /23/ 657 47 00, fax /23/ 657 35 35
/6/

11a

3. Projekt architektoniczno – budowlany.

3.1. Wprowadzenie.

Projekt wykonawczo-budowlany p.n. „Zagospodarowanie przestrzeni publicznej - kąpielisko wraz z infrastrukturą, rzeka Wkra w miejscowości Brudnice, gmina Żuromin, woj. mazowieckie" stwarza podstawy formalno-prawne dla realizacji inwestycji, której zasadniczym celem jest wykorzystanie istniejących warunków przyrodniczych dla realizacji przedsięwzięcia służącego mieszkańcom miasta i gmina dla rekreacji i wypoczynku, poprzez wykonanie strzeżonego kąpieliska z godnie z obowiązującymi przepisami dotyczącymi warunkami bezpiecznej kąpieli oraz budownictwa i ochrony środowiska.

3.2.Projektowane rozwiązania techniczne.

Po wykonaniu analizy miejsca usytuowania projektowanego zagospodarowania przestrzeni publiczne w formie kąpieliska na lewym brzegu rzeki Wkry w miejscowości Brudnice oraz szczegółowym zbadaniu charakterystyki hydrologicznej rzeki zaprojektowano następujące urządzenia i obiekty,

3.2.1.Pomost drewniany na palach metalowo-żelbetowych.

Pomost drewniany o łącznej powierzchni 375,66 m^2 projektuje się na palach metalowo-żelbetowych oraz na konstrukcji metalowo – drewnianej. Pale-rury stalowe projektuje się wbić w dno rzeki za pomocą wibromłotów, a następnie pompą wypłukać rumowisko z rur i wypełnić je belką ze stali zbrojeniowej ø 10 mm i betonem hydrotechnicznym C12/15/W4;M-100.

Zewnętrzna ściana czołowej część pomostu (P2) o długości L=45,00 m usytuowana została na osi północ - południe w linii zewnętrznej ściany wschodniego przyczółka mostu drogowego.

Od strony wody górnej od strony mostu drogowego do zewnętrznej strony pali metalowo-żelbetowych nr. nr 37,39,40,42,44,,47,50 na długości około 20 m przyspawane zostaną dwa rzędy wyprasek stalowych, aby zabezpieczyć pomost przed spływającą krą i innymi przeszkodami unoszącymi przez spływające wody podczas wezbrań. Usytuowanie tej części pomostu (P3) względem osi nurtu rzeki sprzyjać będzie zsuwaniu się lodów po powierzchni wyprasek.

3.2.2.Wodociąg letni, studzienka wodomierzowa .

Proponuje się aby do istniejącego wodociągu, rurociągu magistralnego ø 90mm dokonać włączenia („wcinki") rurą o średniacy ø 32mm wyprowadzić ja do studzienki wodomierzowej , , bez dna. Przed wodomierzem i za wodomierzem należy wykonać zawory odcinające. Wczesną jesienią każdego roku po zamknięciu sezonu wodomierz należy zdemontować i poprzez zawór spuścić wodę z rurociągu zasilającego zraszacze pryszniców. Rzędna terenu wokół miejsca projektowanej studzienki wynosi około 128,50 m npm i znajduje się poza granicą zasięgu wielkiej wody o prawdopodobieństwie $Qp1_{\%}$.

Cechą studni wodomierzowej jest działanie na zasadzie termosu. Głównym źródłem ciepła studni wodomierzowych jest ciepło ziemi. Zastosowanie dodatkowego ocieplenia studni specjalną izolacją cieplną oraz korkiem izolującym, umożliwia montaż wodomierza około 30 cm pod pokrywą i nie dopuszcza do jego zamarznięcia. Zaletą studni wodomierzowych jest odczyt wskazań wodomierza bez konieczności wchodzenia do jej wnętrza oraz bez usuwania z niej wody.

STAROSTWO POWIATOWE
w Żurominie
Plac Józefa Piłsudskiego 4
09-300 Żuromin, woj. mazowieckie
tel. /23/ 657 47 00, fax /23/ 657 35 35

Dane techniczne standardowej studni .

- średnica 400mm
- głębokość 1250mm, 1300mm, 1500mm, lub wg życzenia
- płaszcz ocieplający:
  styropian utwardzony FASADA lub PE-100 lub PE-200 gr. - 50mm,
- pokrywa termiczna:
  styropian utwardzony FASADA lub PE-100 lub PE-200 gr. - 300mm,
- właz utwardzony plastik norma EN-124 nacisk 1,5 tony
  (lub pokrywa żeliwna wg życzenia klienta za dopłatą).

Zalety studzienki:

- utrzymywanie dodatnich temperatur w okolicy wodomierza,
- brak oddziaływania sił wypornościowych (przy studniach bez dna),
- niski koszt zakupu oraz łatwość transportu,
- mała waga własna umożliwiająca montaż przez jednego instalatora,
- możliwość montażu w pasach zieleni oraz na podjazdach (wytrzymałość do 1,5 t),
- wysoka odporność na niskie temperatury

3.2.3. Schody betonowe.

Dla zapewnienia pieszej komunikacji z plażą i pomostami na wyniesionej skarpie rzeki Wkry zaprojektowano betonowe schody ze stopniami o wysokości h=17,50 cm , głębokości g=42,0 cm oraz z dwoma spocznikami o szerokości b=1,50 m, szerokość schodów wynosi 10,00 m. Po obydwu stronach schodów projektuje się poręcze z rur stalowych o średnicy ø 50 mm.

3.2.4.Ulica dojazdowa.

Celem zapewnienia dojazdu na kąpielisko osobom niepełnosprawnym oraz niektórym pojazdom mechanicznym zaprojektowano w istniejącej ulicy o nawierzchni ziemnej, umocnionej gruzem i żwirem, nawierzchnię z kostki betonowej grubości 8 cm i szerokości b=3,50 m, na warstwie betonu, w krawężnikach typu ciężkiego.

3.2.5.Obiekty nietrwałe, okresowe.

Dyżurka ratowników WOPR jest budynkiem przenośnym – kontenerem ustawianym na czas działalności kąpieliska, przy dolnej krawędzi lewej skarpy rzeki na granicy zasięgu wielkiej wody o prawdopodobieństwie Qp1%,

Toalety , przewoźne obiekty sanitarne proponuje się ustawić przy górnej krawędzi skarpy rzeki, na działce nr ew 198/3, przy granicy z działką nr 199

Przebieralnia, proponuje się ustawić obiekt tymczasowy, wykonany z balików drewnianych zakopanych w grunt ze ścianami z płyt wiórowych

Prysznic o dwóch zraszaczach proponuje się wykonać z ze sztywnych rur plastikowych z zaworami łazienkowymi, obiekty do demontażu po okresie lata.

Boisko plażowej piłki siatkowej o nawierzchni piaskowej, przy wykorzystaniu istniejącego piasku rzecznego proponuje się odtworzyć w oparciu o istniejące słupki metalowe do zawieszania siatki. Boisko piłki plażowej znajduje się częściowo w granicach zasięgu wielkiej wody o prawdopodobieństwie Qp1%.

3.3.Założenia technologiczne prowadzenia robót.

Niniejszy projekt dotyczy wykonania robót przygotowawczych, ziemnych, ubezpieczeniowych i instalacyjnych związanych z budową kąpieliska letniego na lewym brzegu rzeki Wkry

Roboty ziemne powinny odbywać się zgodnie z zasadami obowiązującymi w tym zakresie, tzn. zgodnie z WTO "Wytycznymi wykonania i odbioru robót ziemnych" oraz innymi obowiązującymi normami i przepisami dotyczącymi zasad wykonawstwa obiektów z elementów żelbetowych, betonowych, wodociągowych, konstrukcji metalowych i konstrukcji drewnianych

Prace, o ile będzie to możliwe, należy zaplanować tak aby mogły być one zrealizowane w okresie niewystępowania nadmiernych opadów i niskich stanów wody w rzece.

Materiały i urządzenia użyte do rozbudowy ujęcia wody winny posiadać wymagane przepisami atesty lub świadectwa zgodności

w Żurominie
Plac Józefa Piłsudskiego 4
09-300 Żuromin, woj. mazowieckie
tel. /23/ 657 47 00, fax /23/ 657 35 35

3.4.Roboty wykończeniowe.

Roboty wykończeniowe polegać będą na wykonaniu pomalowaniu wszystkich elementów metalowych i drewnianych konstrukcji pomostu środkami chemicznymi zabezpieczającymi przed korozją , co jest szczególnie ważnym dla obiektów pozostających na granicy dwóch ośrodków tj. wody i powietrza. Bardzo istotnym dla stabilności pomostu będzie wykonanie od strony wody górnej od strony mostu drogowego do zewnętrznej strony pali metalowo-żelbetowych nr, nr 37,39,40,42,44,,47,50 na długości około 20 m poprzez przyspawanie zostaną dwu rzędów wyprasek stalowych, aby zabezpieczyć pomost przed spływającą krą i innymi przeszkodami unoszącymi przez spływające wody podczas wezbrań. Usytuowanie tej części pomostu (P3) względem osi nurtu rzeki sprzyjać będzie zsuwaniu się lodów po powierzchni wyprasek

Ostatnim etapem prac wykończeniowych będzie wykonanie prac porządkowych w korycie rzeki i na jej skarpach na lewym brzegu rzeki jej brzeg łącznie z niezbędnym przemieszczeniem piasku na plaży

4. Informacja o formach ochrony przyrody utworzonych lub ustanowionych na podstawie ustawy z dnia 16 kwietnia 2004 r. o ochronie przyrody, występujących w zasięgu oddziaływania zamierzonego korzystania z wód lub planowanych do wykonania urządzeń wodnych.

Projektowany do realizacji przedsięwzięcie inwestycyjne polegające na zagospodarowanie przestrzeni publicznej poprzez wykonanie kąpieliska wraz z infrastrukturą na lewym brzegu rzeki Wkry od km 154.230 do km 154.300, w miejscowości Brudnice, gmina Żuromin leży w granicach obszaru specjalnej ochrony ptaków Natura 2000 Doliny Wkry i Mławki (PLB 14008) zajmujący na terenie gminy Żuromin 1757,7 ha utworzonego w celu ochrony populacji dziko występujących ptaków oraz utrzymania ich siedlisk w niepogorszonym stanie.

Przedsięwzięcie leży w granicach Obszaru Chronionego Krajobrazu Międzyrzecze Skrwy i Wkry występującego w zachodniej i południowo-zachodniej części gminy na powierzchni ca 4767 ha.

5.Wytyczne bezpieczeństwa i ochrony zdrowia.

W czasie realizacji przedmiotowej inwestycji należy,

1.Przestrzegać zasad i wymogów bezpieczeństwa i higieny pracy wynikających z ogólnych przepisów, a szczególnie Rozporządzenia Ministra Gospodarki z dnia 20.09.2001 roku w sprawie bezpieczeństwa i higieny pracy podczas eksploatacji maszyn i innych urządzeń technicznych do robót ziemnych, budowlanych i drogowych (Dz.U. nr 118, poz.1263 z dnia 15.10.2001 roku) oraz Rozporządzenia Ministra Infrastruktury z dnia 06.02.2003 roku w sprawie bezpieczeństwa i higieny pracy podczas wykonawstwa robót budowlanych.

Koniecznym i niezbędnym jest,

-niedopuszczenie do pracy pracowników w stanie wskazującym na spożycie alkoholu, narkotyków itp używek,

-niedopuszczenie do pracy pracowników bez przeszkolenia w zakresie BHP dla danego stanowiska pracy.

-zabezpieczenie podstawowych warunków sanitarnych,

-wyposażenie pracowników w odzież ochronną i narzędzia pracy wymagane przepisami BHP,

-niedopuszczenie do pracy sprzętu niesprawnego i bez wymaganych atestów,

-nie wyrażenie zgody na obsługiwanie maszyn roboczych bez urządzeń zabezpieczających lub sygnalizacyjnych wymaganych odpowiednimi przepisami,

-nie wyrażenie zgody na wykonywanie napraw i konserwacji maszyn roboczych będących w ruchu,

-zapewnienie środków bezpieczeństwa przewidzianych w dokumentacji techniczno-ruchowej podczas pracy maszyn, przy wykonywaniu wykopów i robót rozbiórkowych,

-zakaz wykonywania robót ziemnych wbrew zasadom określonym w rozdziale 10 Rozporządzenia Ministra Infrastruktury z dnia 06.02.2003 roku.

2.Odpowiedzialnym za przestrzegania w punkcie 1 wymogów jest kierownik budowy lub upoważniony przedstawiciel wykonawcy np. inżynier budowy.

3.W przypadku rażącego naruszenia w/w zasad, inspektor nadzoru inwestorskiego jest obowiązany wpisem do dziennika budowy egzekwować przestrzeganie wymogów wynikających z przytoczonych przepisów

4.Poza wymienionymi zasadami wynikającymi z przepisów ogólnych należy przestrzegać wymogów wynikających z rozwiązań technicznych i specyfikacji przedmiotowej inwestycji,

a mianowicie,

a. roboty wykonywać w okresie występowania niskich stanów wód w korycie,

b. w przypadku zbliżającego się zagrożenia należy,

- natychmiast o zagrożeniu powiadomić kierownika budowy,

- w maksymalnym stopniu zabezpieczyć front robót przed destrukcyjnym działaniem wód opadowych,

c. przy magazynowanych materiałach na placu budowy i składowisku oprócz przepisów BHP przestrzegać przepisów bezpieczeństwa przeciwpożarowego,

d. roboty w miejscach kolizji z innymi instalacjami, obligatoryjnie wykonać ręcznie pod nadzorem i stosowaniem się do zaleceń służb eksploatujących te instalacje.

STAROSTWO POWIATOWE
Plac Józefa Piłsudskiego 4
09-300 Żuromin, woj. mazowieckie

Zagrożenia występujące przy wykonywaniu robót ziemnych:

- upadek pracownika lub osoby postronnej do wykopu (brak wygrodzenia wykopu balustradami; brak przykrycia wykopu),
- zasypanie pracownika w wykopie wąskoprzestrzennym (brak zabezpieczenia ścian wykopu przed obsunięciem się; obciążenie klina naturalnego odłamu gruntu urobkiem pochodzącym z wykopu),
- potrącenie pracownika lub osoby postronnej łyżką koparki przy wykonywaniu robót na placu budowy lub w miejscu dostępnym dla osób postronnych (brak wygrodzenia strefy niebezpiecznej).

Roboty ziemne powinny być prowadzone na podstawie projektu określającego położenie instalacji i urządzeń podziemnych, mogących znaleźć się w zasięgu prowadzonych robót.

Wykonywanie robót ziemnych w bezpośrednim sąsiedztwie sieci, takich jak:

- elektroenergetyczne,
- gazowe,
- telekomunikacyjne,
- ciepłownicze,
- wodociągowe i kanalizacyjne,

powinno być poprzedzone określeniem przez kierownika budowy bezpiecznej odległości w jakiej mogą być one wykonywane od istniejącej sieci i sposobu wykonywania tych robót.

W czasie wykonywania robót ziemnych miejsca niebezpieczne należy ogrodzić i umieścić napisy ostrzegawcze.

W czasie wykonywania wykopów w miejscach dostępnych dla osób niezatrudnionych przy tych robotach, należy wokół wykopów pozostawionych na czas zmroku i w nocy ustawić balustrady zaopatrzone w światło ostrzegawcze koloru czerwonego.

Poręcze balustrad powinny znajdować się na wysokości 1,10 m nad terenem i w odległości nie mniejszej niż 1,0 m od krawędzi wykopu.

Wykopy o ścianach pionowych nie umocnionych, bez rozparcia lub podparcia mogą być wykonywane tylko do głębokości 1,0 m w gruntach zwartych, w przypadku gdy teren przy wykopie nie jest obciążony w pasie o szerokości równej głębokości wykopu.

Wykopy bez umocnień o głębokości większej niż 1,0 m, lecz nie większej od 2,0 m można wykonywać, jeżeli pozwalają na to wyniki badań gruntu i dokumentacja geologiczno – inżynierska.

Bezpieczne nachylenie ścian wykopów powinno być określone w dokumentacji projektowej wówczas, gdy:

- roboty ziemne wykonywane są w gruncie nawodnionym,
- teren przy skarpie wykopu ma być obciążony w pasie równym głębokości wykopu,
- grunt stanowią iły skłonne do pęcznienia,
- wykopu dokonuje się na terenach osuwiskowych,
- głębokość wykopu wynosi więcej niż 4,0 m.

STAROSTWO POWIATOWE
w Żuromine
Plac Józefa Piłsudskiego 4
tel. /23/ 657 47 00, fax /23/ 657 35 35

Jeżeli wykop osiągnie głębokość większą niż 1,0 m od poziomu terenu, należy wykonać zejście (wejście) do wykopu.

Odległość pomiędzy zejściami (wejściami) do wykopu nie powinna przekraczać 20 m.

Należy również ustalić rodzaje prac, które powinny być wykonywane przez, co najmniej dwie osoby, w celu zapewnienia asekuracji, ze względu na możliwość wystąpienia szczególnego zagrożenia dla zdrowia lub życia ludzkiego. Dotyczy to prac wykonywanych w wykopach i wyrobiskach o głębokości większej od 2,0 m.

Składowanie urobku, materiałów i wyrobów jest zabronione:

- w odległości mniejszej niż 0,60 m od krawędzi wykopu, jeżeli ściany wykopu są obudowane oraz jeżeli obciążenie urobku jest przewidziane w doborze obudowy,
- w strefie klina naturalnego odłamu gruntu, jeżeli ściany wykopu nie są obudowane.

Ruch środków transportowych obok wykopów powinien odbywać się poza granicą klina naturalnego odłamu gruntu.

W czasie wykonywania robót ziemnych nie powinno dopuszczać się do tworzenia nawisów gruntu.

Przebywanie osób pomiędzy ścianą wykopu a koparką, nawet w czasie postoju jest zabronione.

Zakładanie obudowy lub montaż rur w uprzednio wykonanym wykopie o ścianach pionowych i na głębokości powyżej 1,0 m wymaga tymczasowego zabezpieczenia osób klatkami osłonowymi lub obudową prefabrykowaną.

6.Zalecenia eksploatacji i konserwacji obiektu.

Zagospodarowanie przestrzeni publicznej - kąpielisko wraz z infrastrukturą, rzeka Wkra w miejscowości Brudnice zaprojektowano w korycie rzeki, która każdego roku, w zależności od warunków podlegać będzie nie zawsze przewidywalnym wpływom przyrody.

Wymiary pomostu dostosowano do istniejących warunków terenowych tj. szerokości koryta rzeki, odległości od mostu drogowego oraz zasięgu wielkich wód.

Ze względu na fakt, ze na prawym brzegu realizuje się budowę małej elektrowni wodnej regulacja przepływu w korycie rzeki winna być uzgadniana z gospodarzem kąpieliska, szczególnie w okresie lata. Ochrona przeciwpowodziowa pomosty winna być skorelowana z ochrona przeciwpowodziową mostu. Monitoring mostu powinien być prowadzony łącznie z monitoringiem pomostu kąpieliska.

Każdego roku, przed rozpoczęciem sezonu kąpielowego, należy przeprowadzić pomiary kontrolne rzędnych dna kąpieliska w obrębie pomostu, ponieważ po przejściu wielkich wód dno rzeki może zostać zabudowane wleczonym z góry rumowiskiem, może nastąpić wypłycenie lub może wystąpić zjawisko erozji powodując wyboje w dnie rzeki.

W przypadku wystąpienia wypłaceń należy wykonać roboty ziemne polegające na wydobyciu kruszywa z dna rzeki na brzeg, natomiast w przypadku wystąpienia wybojów w dnie należy je dokładnie zlokalizować, pomierzyć, oznakować i przestrzegać warunków bezpiecznej kąpieli.

Nietrwałe obiekty kapieliska winny być po zakończeniu sezonu zdemontowane i złożone w magazynie.

Cel inwestycji będzie osiągnięty gdy wszystkie projektowane prace zostaną wykonane z należytą dokładnością, starannie , w pełnym zakresie oraz gdy prawidłowo prowadzona będzie eksploatacja i konserwacja wykonanych obiektów.

mgr inż. Andrzej Gmurczyk
upr. nr Cie 3/84
w specjal. techn.-bud. melioracje wodne
upr. nr Cie 65/91
w specjal. instalacyjno - inżynieryjnej,
w zakresie sieci wodociągowych

STAROSTWO POWIATOWE
w Żurominie
Plac Józefa Piłsudskiego 4
09-300 Żuromin, woj. mazowieckie
tel. /23/ 657 47 00, fax /23/ 657 35 35
/6/

Wojewódzki Zarząd Melioracji
i Urządzeń Wodnych w Warszawie
Oddział Ciechanów
06-400 Ciechanów, ul. Powstańców Warszawskich 11
tel. 23 674-24-50, fax 23 674-24-51
http://wzmiuw.waw.pl, e-mail: o.ciechanow@wzmiuw.waw.pl

UW/C-4105.2.351/16

WPŁYNĘŁO
2016 -12- 28

Urząd Gminy i Miasta w Żurominie
2016-12-28
8069 / 2016
70201

Ciechanów, dnia 21.12.2016 r.

Urząd Gminy i Miasta
w Żurominie
Pl. J. Piłsudskiego 3
09-300 Żuromin

STAROSTWO POWIATOWE
w Żurominie
Plac Józefa Piłsudskiego 4
09-300 Żuromin, woj. mazowieckie
tel. /23/ 657 47 00, fax /23/ 657 35

Dotyczy: Opinii dokumentacji dotyczącej zagospodarowania przestrzeni publicznej - kąpielisko wraz z infrastrukturą, rzeka Wkra w miejscowości Brudnice, gmina Żuromin, woj. mazowieckie.

W odpowiedzi na pismo z dnia 08.12.2016 r., znak: IB i OŚ.7010.21.2016 Wojewódzki Zarząd Melioracji i Urządzeń Wodnych w Warszawie Oddział Ciechanów po zapoznaniu się z projektem budowlano – wykonawczym oraz operatem wodnoprawnym na zagospodarowanie przestrzeni publicznej - kąpielisko wraz z infrastrukturą informuje, że planowana do realizacji inwestycja zlokalizowana będzie na lewym brzegu rzeki Wkry od km 154+270 do km 154+300 położona w obrębie Brudnice, gmina Żuromin.

KIEROWNIK Działu Utrzymania Wód i Urządzeń Melioracji Podstawowych mgr inż. Krzysztof Bilicki

Rzeka Wkra na podstawie Rozporządzenia Rady Ministrów z dnia 17 grudnia 2002 r. w sprawie śródlądowych wód powierzchniowych lub ich części stanowiących własność publiczną (Dz. U. z 2003 r. Nr 16, poz. 149) zaliczona została do śródlądowych wód powierzchniowych lub ich części, stanowiących własność publiczną, istotnych dla regulacji stosunków wodnych na potrzeby rolnictwa, w stosunku do której prawa właścicielskie Skarbu Państwa powierzono Marszałkowi Województwa Mazowieckiego jako zadanie z zakresu administracji rządowej.

Oddział WZMiUW Ciechanów działając w imieniu Marszałka Województwa Mazowieckiego realizuje zadania związane z administrowaniem i utrzymywaniem rzeki Wkry na terenie powiatu żuromińskiego.

Biorąc pod uwagę powyższe informujemy, że wyrażamy zgodę na budowę kąpieliska w korycie rzeki Wkry w podanej powyżej lokalizacji i pozytywnie opiniujemy rozwiązania techniczne przedstawione w przedłożonej przy ww. piśmie dokumentacji, dotyczące wykonania urzadzeń wodnych.

W związku z tym, zobowiązuje się inwestora do:

1) przestrzegania przepisów ustawy z dnia 18 lipca 2001 r. - Prawo wodne (Dz. U. z 2015 r. poz. 469, z późn. zm.) przy projektowaniu i realizacji planowanej inwestycji,
2) uzyskania prawa do dysponowania gruntem na cele budowlane dla nieruchomości stanowiących własność Skarbu Państwa i znajdujących się w trwałym Zarządzie Marszałka Województwa Mazowieckiego (działka o nr ew. 249 położona w obrębie Brudnice gmina Żuromin, grunty pokryte powierzchniowymi wodami płynącymi - rzeka Wkra) o które należy wystąpić do Urzędu Marszałkowskiego Województwa Mazowieckiego w Warszawie Delegatura w Ciechanowie z siedzibą: ul. Wodna 1, 06-400 Ciechanów,
3) zapewnienia odpowiedniego zabezpieczenia koryta rzeki Wkry przed przedostawaniem się do niego zanieczyszczeń z terenu wykonywanej inwestycji a w przypadku jego zanieczyszczenia natychmiastowego oczyszczenia,

4) uporządkowania po zakończeniu robót, objęty robotami teren poprzez odpowiednie zabiegi techniczne związane z plantowaniem urobku oraz agrotechniczne związane z obsiewem mieszankami traw,
5) wykonania inwentaryzacji geodezyjnej po wykonaniu kąpieliska na rzece Wkra i dostarczenia jednego egzemplarza do Inspektoratu WZMiUW Żuromin.

Ww. roboty, należy wykonać zgodnie z przepisami i normami obowiązującymi w budownictwie wodno - inżynieryjnym oraz zasadami wiedzy technicznej, pod nadzorem inspektora nadzoru odpowiedniej specjalności, który dokona oceny technicznej wbudowanych materiałów jak również wykonanych robót, dokonując zapisu o powyższym w dzienniku budowy.

Po zrealizowaniu inwestycji, inwestor zobowiązany jest wystąpić z wnioskiem do Marszałka Województwa Mazowieckiego w celu zawarcia umowy na użytkowanie zajętego pod kąpielisko gruntu pokrytego powierzchniowymi wodami płynącymi, stanowiącego własność Skarbu Państwa, zgodnie z art. 20 ustawy Prawo wodne.

Ponadto, jako warunek niniejszego uzgodnienia uznajemy obowiązek powiadomienia na piśmie Inspektorat WZMiUW Żuromin o terminie rozpoczęcia robót w korycie rzeki Wkry, związanych z budową kąpieliska, który zastrzega sobie prawo do ich kontroli w czasie ich realizacji, przed zgłoszeniem do odbioru.

DYREKTOR ODDZIAŁU
WZMiUW w Ciechanowie
mgr inż. Krzysztof Rochowicz

Do wiadomości:
1. Inspektorat WZMiUW Żuromin
   ul. Olszewska 7, 09-300 Żuromin
2. aa

Sprawę prowadzi:
Krzysztof Bilicki
tel. 23 674-24-33

STAROSTWO POWIATOWE
w Żurominie
Plac Józefa Piłsudskiego 4
09-300 Żuromin, woj. mazowieckie
tel. /23/ 657 47 00, fax /23/ 657 35 35
/6/

Wojewódzki Zarząd Melioracji
i Urządzeń Wodnych w Warszawie
Oddział Ciechanów
06-400 Ciechanów, ul. Powstańców Warszawskich 11
tel. 23 674-24-50, fax 23 674-24-51
http://wzmiuw.waw.pl, e-mail: o.ciechanow@wzmiuw.waw.pl

UW/C-4105.2.351/16

Ciechanów, dnia 21.12.2016 r.

Urzad Gminy i Miasta
w Żurominie
Pl. J. Piłsudskiego 3
09-300 Żuromin

Dotyczy: Opinii dokumentacji dotyczącej zagospodarowania przestrzeni publicznej - kąpielisko wraz z infrastrukturą, rzeka Wkra w miejscowości Brudnice, gmina Żuromin, woj. mazowieckie.

W odpowiedzi na pismo z dnia 08.12.2016 r., znak: IB i OŚ.7010.21.2016 Wojewódzki Zarząd Melioracji i Urządzeń Wodnych w Warszawie Oddział Ciechanów po zapoznaniu się z projektem budowlano – wykonawczym oraz operatem wodnoprawnym na zagospodarowanie przestrzeni publicznej - kąpielisko wraz z infrastrukturą informuje, że planowana do realizacji inwestycja zlokalizowana będzie na lewym brzegu rzeki Wkry od km 154+270 do km 154+300 położona w obrębie Brudnice, gmina Żuromin.

Rzeka Wkra na podstawie Rozporządzenia Rady Ministrów z dnia 17 grudnia 2002 r. w sprawie śródlądowych wód powierzchniowych lub ich części stanowiących własność publiczną (Dz. U. z 2003 r. Nr 16, poz. 149) zaliczona została do śródlądowych wód powierzchniowych lub ich części, stanowiących własność publiczną, istotnych dla regulacji stosunków wodnych na potrzeby rolnictwa, w stosunku do której prawa właścicielskie Skarbu Państwa powierzono Marszałkowi Województwa Mazowieckiego jako zadanie z zakresu administracji rządowej.

Oddział WZMiUW Ciechanów działając w imieniu Marszałka Województwa Mazowieckiego realizuje zadania związane z administrowaniem i utrzymywaniem rzeki Wkry na terenie powiatu żuromińskiego.

Biorąc pod uwagę powyższe informujemy, że wyrażamy zgodę na budowę kąpieliska w korycie rzeki Wkry w podanej powyżej lokalizacji i pozytywnie opiniujemy rozwiązania techniczne przedstawione w przedłożonej przy ww. piśmie dokumentacji, dotyczące wykonania urzadzeń wodnych.

W związku z tym, zobowiązuje się inwestora do:

1) przestrzegania przepisów ustawy z dnia 18 lipca 2001 r. - Prawo wodne (Dz. U. z 2015 r. poz. 469, z późn. zm.) przy projektowaniu i realizacji planowanej inwestycji,
2) uzyskania prawa do dysponowania gruntem na cele budowlane dla nieruchomości stanowiących własność Skarbu Państwa i znajdujących się w trwałym Zarządzie Marszałka Województwa Mazowieckiego (działka o nr ew. 249 położona w obrębie Brudnice gmina Żuromin, grunty pokryte powierzchniowymi wodami płynącymi - rzeka Wkra) o które należy wystąpić do Urzędu Marszałkowskiego Województwa Mazowieckiego w Warszawie Delegatura w Ciechanowie z siedzibą: ul. Wodna 1, 06-400 Ciechanów,
3) zapewnienia odpowiedniego zabezpieczenia koryta rzeki Wkry przed przedostawaniem się do niego zanieczyszczeń z terenu wykonywanej inwestycji a w przypadku jego zanieczyszczenia natychmiastowego oczyszczenia,

STAROSTWO POWIATOWE
w Żurominie
Plac Józefa Piłsudskiego 4
09-300 Żuromin, woj. mazowieckie
tel. (23) 657 47 00, fax (23) 657 25 35
16

17a

4) uporządkowania po zakończeniu robót, objęty robotami teren poprzez odpowiednie zabiegi techniczne związane z plantowaniem urobku oraz agrotechniczne związane z obsiewem mieszankami traw,
5) wykonania inwentaryzacji geodezyjnej po wykonaniu kąpieliska na rzece Wkra i dostarczenia jednego egzemplarza do Inspektoratu WZMiUW Żuromin.

Ww. roboty, należy wykonać zgodnie z przepisami i normami obowiązującymi w budownictwie wodno - inżynieryjnym oraz zasadami wiedzy technicznej, pod nadzorem inspektora nadzoru odpowiedniej specjalności, który dokona oceny technicznej wbudowanych materiałów jak również wykonanych robót, dokonując zapisu o powyższym w dzienniku budowy.

Po zrealizowaniu inwestycji, inwestor zobowiązany jest wystąpić z wnioskiem do Marszałka Województwa Mazowieckiego w celu zawarcia umowy na użytkowanie zajętego pod kąpielisko gruntu pokrytego powierzchniowymi wodami płynącymi, stanowiącego własność Skarbu Państwa, zgodnie z art. 20 ustawy Prawo wodne.

Ponadto, jako warunek niniejszego uzgodnienia uznajemy obowiązek powiadomienia na piśmie Inspektorat WZMiUW Żuromin o terminie rozpoczęcia robót w korycie rzeki Wkry, związanych z budową kąpieliska, który zastrzega sobie prawo do ich kontroli w czasie ich realizacji, przed zgłoszeniem do odbioru.

Do wiadomości:
1. Inspektorat WZMiUW Żuromin
   ul. Olszewska 7, 09-300 Żuromin
2. aa

Sprawę prowadzi:
Krzysztof Bilicki
tel. 23 674-24-33

DYREKTOR ODDZIAŁU
WZMiUW w Płocharowie
mgr inż. Krzysztof Rochowicz

STAROSTWO POWIATOWE
w Żurominie
Plac Józefa Piłsudskiego 4
09-300 Żuromin, woj. mazowieckie
tel. /23/ 657 47 00, fax /23/ 657 35 35

STA ŻUROMIŃSKI
09-300 Żuromin
mazowieckie

(nazwa organu wydającego dokument)

GiGN.6621.1... 2904.2016

Województwo : **mazowieckie**
Powiat : **żuromiński**
Jednostka ewidencyjna : **143706_5 ŻUROMIN-obszar wiejski**
Obręb : **0002 Brudnice**

UPROSZCZONY WYPIS Z REJESTRU GRUNTÓW

z dnia: 2016-12-15

Jednostka rejestrowa : **G.172**

Lp	Podmiot ewidencyjny	Charakter własności / władania	Udział
1	SKARB PAŃSTWA	Własność	1/1
2	MARSZAŁEK WOJEWÓDZTWA MAZOWIECKIEGO JAGIELLOŃSKA 26; 03-719 WARSZAWA;	Trwały zarząd	1/1

Nr działki	Ark.	Położenie działki	Opis użytku	Oznaczenie użytków i konturów klasyfikac.	Pow. użytku [ha]	Pow. działki [ha]	Nr KW lub inny dokument własności
249	2	RZEKA WKRA	grunty pod wodami powierzchniowymi płynącymi	Wp	3.9749	3.9749	DECYZJA RIŚ.6214-1/2009 KW PL2M/ 00021564/3
Id działki: **143706_5.0002.249** Wartość gruntów:							

Razem powierzchnia działek : 3.9749 ha

Słownie : trzy ha. dziewięć tysięcy siedemset czterdzieści dziewięć m. kwadr.

Wypis zawiera dane według stanu na dzień : 2016-12-15

Sporządził : Dorota Kowalczyk

15. 12. 2016 SPORZĄDZIŁA
dnia ..... 20 ..... r
mgr Dorota Kowalczyk
Inspektor Działu Ewidencji Gruntów i Budynków

Z up. STAROSTY
mgr Dorota Kowalczyk
Kierownik Działu
Ewidencji Gruntów i Budynków

2016-12-15 .....

(imię i nazwisko osoby reprezentującej organ

STAROSTWO POWIATOWE
w Żurominie
Plac Józefa Piłsudskiego 4
09-300 Żuromin, woj. mazowieckie
tel. (23) 657 47 00, fax (23) 657 35 [illegible]
NIP

19

GMINA ŻUROMIN
09-300 Żuromin
woj. mazowieckie

(nazwa organu wydającego dokument)

Województwo : **mazowieckie**
Powiat : **żuromiński**
Jednostka ewidencyjna : **143706_5 ŻUROMIN-obszar wiejski**
Obręb : **0002 Brudnice**

GiGN.6621.1.2904.2016

UPROSZCZONY WYPIS Z REJESTRU GRUNTÓW

z dnia: 2016-12-15

Jednostka rejestrowa : **G.107**

Lp	Podmiot ewidencyjny	Charakter własności / władania	Udział
1	GMINA ŻUROMIN Korespondencja: PLAC JÓZEFA PIŁSUDSKIEGO 3 09-300 ŻUROMIN	Własność	1/1

STAROSTWO POWIATOWE
w Żurominie
Plac Józefa Piłsudskiego 4
09-300 Żuromin, woj. mazowieckie

Nr działki	Ark.	Położenie działki	Opis użytku	Oznaczenie użytków i konturów klasyfikac.	Pow. użytku [ha]	Pow. działki [ha]	Nr KW lub inny dokument własności
195	2		drogi	dr	0.5725	0.5725	DEC.KOM. 1210/02 KW PL2M/ 00010564/3
Id działki: **143706_5.0002.195** Wartość gruntów:							
198/1	2		tereny mieszkaniowe	B	0.0296	0.0296	DEC.KOM. 1200/02 KW PL2M/ 00010564/3
Id działki: **143706_5.0002.198/1** Wartość gruntów:							
198/2	2		tereny mieszkaniowe	B	0.1566	0.1566	DEC.KOM. 1200/02 KW PL2M/ 00010564/3
Id działki: **143706_5.0002.198/2** Wartość gruntów:							
207	2	BRUDNICE MOSTOWA 27	tereny mieszkaniowe	B	0.0730	0.9202	DEC.KOM7710/ 107/ 02
			grunty rolne zabudowane	Br-RV	0.0078		KW PL2M/ 00010564/3
			tereny rekreacyjno-wypoczynkowe	Bz	0.2912		
			nieużytki	N	0.5482		
Id działki: **143706_5.0002.207** Wartość gruntów:							

Razem powierzchnia działek : 1.6789 ha

Słownie : jeden ha. sześć tysięcy siedemset osiemdziesiąt dziewięć m. kwadr.

Wypis zawiera dane według stanu na dzień : 2016-12-15

Sporządził : Dorota Kowalczyk

Z up. STAROSTY
mgr Dorota Kowalczyk
Kierownik Działu
Ewidencji Gruntów i Budynków

DOKUMENT NINIEJSZY SPORZĄDZIŁA
dnia 15. 12. 2016 r.
mgr Dorota Kowalczyk
Kierownik Działu Ewidencji Gruntów i Budynków

2016-12-15 .....

(imię i nazwisko osoby reprezentującej organ

STAROSTWO POWIATOWE
w Żuromine
Plac Józefa Piłsudskiego 4
09-300 Żuromin, woj. mazowieckie
tel. /23/ 657 47 00, fax /23/ 657 35 35
/6/

Wojewódzki Zarząd Melioracji
i Urządzeń Wodnych w Warszawie
Oddział Ciechanów
06-400 Ciechanów, ul. Powstańców Warszawskich 11
tel. 23 674-24-50, fax 23 674-24-51
http://wzmiuw.waw.pl, e-mail: o.ciechanow@wzmiuw.waw.pl

UW/C-4105.2.351/16

Ciechanów, dnia 21.12.2016 r.

Urzad Gminy i Miasta
w Żurominie
Pl. J. Piłsudskiego 3
09-300 Żuromin

Dotyczy: Opinii dokumentacji dotyczącej zagospodarowania przestrzeni publicznej - kąpielisko wraz z infrastrukturą, rzeka Wkra w miejscowości Brudnice, gmina Żuromin, woj. mazowieckie.

W odpowiedzi na pismo z dnia 08.12.2016 r., znak: IB i OŚ.7010.21.2016 Wojewódzki Zarząd Melioracji i Urządzeń Wodnych w Warszawie Oddział Ciechanów po zapoznaniu się z projektem budowlano – wykonawczym oraz operatem wodnoprawnym na zagospodarowanie przestrzeni publicznej - kąpielisko wraz z infrastrukturą informuje, że planowana do realizacji inwestycja zlokalizowana będzie na lewym brzegu rzeki Wkry od km 154+270 do km 154+300 położona w obrębie Brudnice, gmina Żuromin.

Rzeka Wkra na podstawie Rozporządzenia Rady Ministrów z dnia 17 grudnia 2002 r. w sprawie śródlądowych wód powierzchniowych lub ich części stanowiących własność publiczną (Dz. U. z 2003 r. Nr 16, poz. 149) zaliczona została do śródlądowych wód powierzchniowych lub ich części, stanowiących własność publiczną, istotnych dla regulacji stosunków wodnych na potrzeby rolnictwa, w stosunku do której prawa właścicielskie Skarbu Państwa powierzono Marszałkowi Województwa Mazowieckiego jako zadanie z zakresu administracji rządowej.

Oddział WZMiUW Ciechanów działając w imieniu Marszałka Województwa Mazowieckiego realizuje zadania związane z administrowaniem i utrzymywaniem rzeki Wkry na terenie powiatu żuromińskiego.

Biorąc pod uwagę powyższe informujemy, że wyrażamy zgodę na budowę kąpieliska w korycie rzeki Wkry w podanej powyżej lokalizacji i pozytywnie opiniujemy rozwiązania techniczne przedstawione w przedłożonej przy ww. piśmie dokumentacji, dotyczące wykonania urzadzeń wodnych.

W związku z tym, zobowiązuje się inwestora do:

1) przestrzegania przepisów ustawy z dnia 18 lipca 2001 r. - Prawo wodne (Dz. U. z 2015 r. poz. 469, z późn. zm.) przy projektowaniu i realizacji planowanej inwestycji,
2) uzyskania prawa do dysponowania gruntem na cele budowlane dla nieruchomości stanowiących własność Skarbu Państwa i znajdujących się w trwałym Zarządzie Marszałka Województwa Mazowieckiego (działka o nr ew. 249 położona w obrębie Brudnice gmina Żuromin, grunty pokryte powierzchniowymi wodami płynącymi - rzeka Wkra) o które należy wystąpić do Urzędu Marszałkowskiego Województwa Mazowieckiego w Warszawie Delegatura w Ciechanowie z siedzibą: ul. Wodna 1, 06-400 Ciechanów,
3) zapewnienia odpowiedniego zabezpieczenia koryta rzeki Wkry przed przedostawaniem się do niego zanieczyszczeń z terenu wykonywanej inwestycji a w przypadku jego zanieczyszczenia natychmiastowego oczyszczenia,

STAROSTWO POWIATOWE
w Żurominie
Plac Józefa Piłsudskiego 4
09-300 Żuromin, woj. mazowieckie
tel. (23) 657 47 00, fax (23) 657 25 35
16

17a

4) uporządkowania po zakończeniu robót, objęty robotami teren poprzez odpowiednie zabiegi techniczne związane z plantowaniem urobku oraz agrotechniczne związane z obsiewem mieszankami traw,
5) wykonania inwentaryzacji geodezyjnej po wykonaniu kąpieliska na rzece Wkra i dostarczenia jednego egzemplarza do Inspektoratu WZMiUW Żuromin.

Ww. roboty, należy wykonać zgodnie z przepisami i normami obowiązującymi w budownictwie wodno - inżynieryjnym oraz zasadami wiedzy technicznej, pod nadzorem inspektora nadzoru odpowiedniej specjalności, który dokona oceny technicznej wbudowanych materiałów jak również wykonanych robót, dokonując zapisu o powyższym w dzienniku budowy.

Po zrealizowaniu inwestycji, inwestor zobowiązany jest wystąpić z wnioskiem do Marszałka Województwa Mazowieckiego w celu zawarcia umowy na użytkowanie zajętego pod kąpielisko gruntu pokrytego powierzchniowymi wodami płynącymi, stanowiącego własność Skarbu Państwa, zgodnie z art. 20 ustawy Prawo wodne.

Ponadto, jako warunek niniejszego uzgodnienia uznajemy obowiązek powiadomienia na piśmie Inspektorat WZMiUW Żuromin o terminie rozpoczęcia robót w korycie rzeki Wkry, związanych z budową kąpieliska, który zastrzega sobie prawo do ich kontroli w czasie ich realizacji, przed zgłoszeniem do odbioru.

Do wiadomości:
1. Inspektorat WZMiUW Żuromin
   ul. Olszewska 7, 09-300 Żuromin
2. aa

Sprawę prowadzi:
Krzysztof Bilicki
tel. 23 674-24-33

DYREKTOR ODDZIAŁU
WZMiUW w Płocheniowie
mgr inż. Krzysztof Rochowicz

STAROSTWO POWIATOWE
w Żurominie
Plac Józefa Piłsudskiego 4
09-300 Żuromin, woj. mazowieckie
tel. /23/ 657 47 00, fax /23/ 657 35 35

STA ŻUROMIŃSKI
09-300 Żuromin
mazowieckie

(nazwa organu wydającego dokument)

GiGN.6621.1.: 2904.2016

Województwo : **mazowieckie**
Powiat : **żuromiński**
Jednostka ewidencyjna : **143706_5 ŻUROMIN-obszar wiejski**
Obręb : **0002 Brudnice**

UPROSZCZONY WYPIS Z REJESTRU GRUNTÓW

z dnia: 2016-12-15

Jednostka rejestrowa : **G.172**

Lp	Podmiot ewidencyjny	Charakter własności / władania	Udział
1	SKARB PAŃSTWA	Własność	1/1
2	MARSZAŁEK WOJEWÓDZTWA MAZOWIECKIEGO JAGIELLOŃSKA 26; 03-719 WARSZAWA;	Trwały zarząd	1/1

Nr działki	Ark.	Położenie działki	Opis użytku	Oznaczenie użytków i konturów klasyfikac.	Pow. użytku [ha]	Pow. działki [ha]	Nr KW lub inny dokument własności
249	2	RZEKA WKRA	grunty pod wodami powierzchniowymi płynącymi	Wp	3.9749	3.9749	DECYZJA RIŚ.6214-1/2009 KW PL2M/ 00021564/3
Id działki: **143706_5.0002.249** Wartość gruntów:							

Razem powierzchnia działek : 3.9749 ha

Słownie : trzy ha. dziewięć tysięcy siedemset czterdzieści dziewięć m. kwadr.

Wypis zawiera dane według stanu na dzień : 2016-12-15

Sporządził : Dorota Kowalczyk

Z up STAROSTY
mgr Dorota Kowalczyk
Kierownik Referatu
Ewidencji Gruntów i Budynków

15. 12. 2016 SPORZĄDZIŁA
mgr Dorota Kowalczyk
Kierownik Referatu Ewidencji Gruntów i Budynków

2016-12-15 .....

(imię i nazwisko osoby reprezentującej organ

STAROSTWO POWIATOWE
w Żuromine
Plac Józefa Piłsudskiego 4
09-300 Żuromin, woj. mazowieckie
tel. /23/ 657 47 00, fax /23/ 657 35 35
/6/

...STA ŻUROMIN...
09-300 Żuromin
... mazowieckie

(nazwa organu wydającego dokument)

GiGN.6621.1.2904.2016

Województwo : **mazowieckie**
Powiat : **żuromiński**
Jednostka ewidencyjna : **143706_5 ŻUROMIN-obszar wiejski**
Obręb : **0002 Brudnice**

UPROSZCZONY WYPIS Z REJESTRU GRUNTÓW

z dnia: 2016-12-15

Jednostka rejestrowa : **G.107**

Lp	Podmiot ewidencyjny	Charakter własności / władania	Udział
1	GMINA ŻUROMIN Korespondencja: PLAC JÓZEFA PIŁSUDSKIEGO 3 09-300 ŻUROMIN	Własność	1/1

STAROSTWO POWIATOWE
w Żurominie
Plac Józefa Piłsudskiego 4
09-300 Żuromin, woj. mazowieckie
tel. /23/ 657 47 66, fax /23/ 657 35 35

Nr działki	Ark.	Położenie działki	Opis użytku	Oznaczenie użytków i konturów klasyfikac.	Pow. użytku [ha]	Pow. działki [ha]	Nr KW lub inny dokument własności
195	2		drogi	dr	0.5725	0.5725	DEC.KOM. 1210/02 KW PL2M/ 00010564/3
Id działki: **143706_5.0002.195** Wartość gruntów:							
198/1	2		tereny mieszkaniowe	B	0.0296	0.0296	DEC.KOM. 1200/02 KW PL2M/ 00010564/3
Id działki: **143706_5.0002.198/1** Wartość gruntów:							
198/2	2		tereny mieszkaniowe	B	0.1566	0.1566	DEC.KOM. 1200/02 KW PL2M/ 00010564/3
Id działki: **143706_5.0002.198/2** Wartość gruntów:							
207	2	BRUDNICE MOSTOWA 27	tereny mieszkaniowe	B	0.0730	0.9202	DEC.KOM7710/ 107/ 02 KW PL2M/ 00010564/3
			grunty rolne zabudowane	Br-RV	0.0078		
			tereny rekreacyjno-wypoczynkowe	Bz	0.2912		
			nieużytki	N	0.5482		
Id działki: **143706_5.0002.207** Wartość gruntów:							

Razem powierzchnia działek : 1.6789 ha

Słownie : jeden ha. sześć tysięcy siedemset osiemdziesiąt dziewięć m. kwadr.

Wypis zawiera dane według stanu na dzień : 2016-12-15

Sporządził : Dorota Kowalczyk

Z up. STAROSTY
mgr Dorota Kowalczyk
Kierownik Działu
Ewidencji Gruntów i Budynków

2016-12-15 .....

(imię i nazwisko osoby reprezentującej organ

DOKUMENT NINIEJSZY SPORZĄDZIŁA
dnia ...15. 12. 2016 r.
mgr Dorota Kowalczyk
Kierownik Działu Ewidencji Gruntów i Budynków

STAROSTWO POWIATOWE
w Żuromine
Plac Józefa Piłsudskiego 4
09-300 Żuromin, woj. mazowieckie
tel. /23/ 657 47 00, fax /23/ 657 35 35
/6/

Wojewódzki Zarząd Melioracji
i Urządzeń Wodnych w Warszawie
Oddział Ciechanów
06-400 Ciechanów, ul. Powstańców Warszawskich 11
tel. 23 674-24-50, fax 23 674-24-51
http://wzmiuw.waw.pl, e-mail: o.ciechanow@wzmiuw.waw.pl

UW/C-4105.2.351/16

Ciechanów, dnia 21.12.2016 r.

Urzad Gminy i Miasta
w Żurominie
Pl. J. Piłsudskiego 3
09-300 Żuromin

Dotyczy: Opinii dokumentacji dotyczącej zagospodarowania przestrzeni publicznej - kąpielisko wraz z infrastrukturą, rzeka Wkra w miejscowości Brudnice, gmina Żuromin, woj. mazowieckie.

W odpowiedzi na pismo z dnia 08.12.2016 r., znak: IB i OŚ.7010.21.2016 Wojewódzki Zarząd Melioracji i Urządzeń Wodnych w Warszawie Oddział Ciechanów po zapoznaniu się z projektem budowlano – wykonawczym oraz operatem wodnoprawnym na zagospodarowanie przestrzeni publicznej - kąpielisko wraz z infrastrukturą informuje, że planowana do realizacji inwestycja zlokalizowana będzie na lewym brzegu rzeki Wkry od km 154+270 do km 154+300 położona w obrębie Brudnice, gmina Żuromin.

Rzeka Wkra na podstawie Rozporządzenia Rady Ministrów z dnia 17 grudnia 2002 r. w sprawie śródlądowych wód powierzchniowych lub ich części stanowiących własność publiczną (Dz. U. z 2003 r. Nr 16, poz. 149) zaliczona została do śródlądowych wód powierzchniowych lub ich części, stanowiących własność publiczną, istotnych dla regulacji stosunków wodnych na potrzeby rolnictwa, w stosunku do której prawa właścicielskie Skarbu Państwa powierzono Marszałkowi Województwa Mazowieckiego jako zadanie z zakresu administracji rządowej.

Oddział WZMiUW Ciechanów działając w imieniu Marszałka Województwa Mazowieckiego realizuje zadania związane z administrowaniem i utrzymywaniem rzeki Wkry na terenie powiatu żuromińskiego.

Biorąc pod uwagę powyższe informujemy, że wyrażamy zgodę na budowę kąpieliska w korycie rzeki Wkry w podanej powyżej lokalizacji i pozytywnie opiniujemy rozwiązania techniczne przedstawione w przedłożonej przy ww. piśmie dokumentacji, dotyczące wykonania urzadzeń wodnych.

W związku z tym, zobowiązuje się inwestora do:

1) przestrzegania przepisów ustawy z dnia 18 lipca 2001 r. - Prawo wodne (Dz. U. z 2015 r. poz. 469, z późn. zm.) przy projektowaniu i realizacji planowanej inwestycji,
2) uzyskania prawa do dysponowania gruntem na cele budowlane dla nieruchomości stanowiących własność Skarbu Państwa i znajdujących się w trwałym Zarządzie Marszałka Województwa Mazowieckiego (działka o nr ew. 249 położona w obrębie Brudnice gmina Żuromin, grunty pokryte powierzchniowymi wodami płynącymi - rzeka Wkra) o które należy wystąpić do Urzędu Marszałkowskiego Województwa Mazowieckiego w Warszawie Delegatura w Ciechanowie z siedzibą: ul. Wodna 1, 06-400 Ciechanów,
3) zapewnienia odpowiedniego zabezpieczenia koryta rzeki Wkry przed przedostawaniem się do niego zanieczyszczeń z terenu wykonywanej inwestycji a w przypadku jego zanieczyszczenia natychmiastowego oczyszczenia,

STAROSTWO POWIATOWE
w Żurominie
Plac Józefa Piłsudskiego 4
09-300 Żuromin, woj. mazowieckie
tel. (23) 657 47 00, fax (23) 657 25 35
16

17a

4) uporządkowania po zakończeniu robót, objęty robotami teren poprzez odpowiednie zabiegi techniczne związane z plantowaniem urobku oraz agrotechniczne związane z obsiewem mieszankami traw,
5) wykonania inwentaryzacji geodezyjnej po wykonaniu kąpieliska na rzece Wkra i dostarczenia jednego egzemplarza do Inspektoratu WZMiUW Żuromin.

Ww. roboty, należy wykonać zgodnie z przepisami i normami obowiązującymi w budownictwie wodno - inżynieryjnym oraz zasadami wiedzy technicznej, pod nadzorem inspektora nadzoru odpowiedniej specjalności, który dokona oceny technicznej wbudowanych materiałów jak również wykonanych robót, dokonując zapisu o powyższym w dzienniku budowy.

Po zrealizowaniu inwestycji, inwestor zobowiązany jest wystąpić z wnioskiem do Marszałka Województwa Mazowieckiego w celu zawarcia umowy na użytkowanie zajętego pod kąpielisko gruntu pokrytego powierzchniowymi wodami płynącymi, stanowiącego własność Skarbu Państwa, zgodnie z art. 20 ustawy Prawo wodne.

Ponadto, jako warunek niniejszego uzgodnienia uznajemy obowiązek powiadomienia na piśmie Inspektorat WZMiUW Żuromin o terminie rozpoczęcia robót w korycie rzeki Wkry, związanych z budową kąpieliska, który zastrzega sobie prawo do ich kontroli w czasie ich realizacji, przed zgłoszeniem do odbioru.

Do wiadomości:
1. Inspektorat WZMiUW Żuromin
   ul. Olszewska 7, 09-300 Żuromin
2. aa

Sprawę prowadzi:
Krzysztof Bilicki
tel. 23 674-24-33

DYREKTOR ODDZIAŁU
WZMiUW w Płocharowie
mgr inż. Krzysztof Rochowicz

STAROSTWO POWIATOWE
w Żurominie
Plac Józefa Piłsudskiego 4
09-300 Żuromin, woj. mazowieckie
tel. /23/ 657 47 00, fax /23/ 657 35 35
/6/

STA ŻUROMIŃSKI
09-300 Żuromin
mazowieckie

(nazwa organu wydającego dokument)

GiGN.6621.1.: 2904.2016

Województwo : **mazowieckie**
Powiat : **żuromiński**
Jednostka ewidencyjna : **143706_5 ŻUROMIN-obszar wiejski**
Obręb : **0002 Brudnice**

UPROSZCZONY WYPIS Z REJESTRU GRUNTÓW

z dnia: 2016-12-15

Jednostka rejestrowa : **G.172**

Lp	Podmiot ewidencyjny	Charakter własności / władania	Udział
1	SKARB PAŃSTWA	Własność	1/1
2	MARSZAŁEK WOJEWÓDZTWA MAZOWIECKIEGO JAGIELLOŃSKA 26; 03-719 WARSZAWA;	Trwały zarząd	1/1

Nr działki	Ark.	Położenie działki	Opis użytku	Oznaczenie użytków i konturów klasyfikac.	Pow. użytku [ha]	Pow. działki [ha]	Nr KW lub inny dokument własności
249	2	RZEKA WKRA	grunty pod wodami powierzchniowymi płynącymi	Wp	3.9749	3.9749	DECYZJA RIŚ.6214-1/2009 KW PL2M/ 00021564/3
Id działki: **143706_5.0002.249** Wartość gruntów:							

Razem powierzchnia działek : 3.9749 ha

Słownie : trzy ha. dziewięć tysięcy siedemset czterdzieści dziewięć m. kwadr.

Wypis zawiera dane według stanu na dzień : 2016-12-15

Sporządził : Dorota Kowalczyk

15. 12. 2016 SPORZĄDZIŁA
data ..... 20 ..... r
mgr Dorota Kowalczyk
Inspektor Działu Ewidencji Gruntów i Budynków

Z up STAROSTY
mgr Dorota Kowalczyk
Kierownik Działu
Ewidencji Gruntów i Budynków

2016-12-15 .....

(imię i nazwisko osoby reprezentującej organ

STAROSTWO POWIATOWE
w Żuromin
Plac Józefa Piłsudskiego 4
09-300 Żuromin, woj. mazowieckie
tel. /23/ 657 47 00, fax /23/ 657 35 35
/6/

...STA ŻUROMIN...
09-300 Żuromin
... mazowieckie

(nazwa organu wydającego dokument)

GiGN.6621.1.2904.2016

Województwo : **mazowieckie**
Powiat : **żuromiński**
Jednostka ewidencyjna : **143706_5 ŻUROMIN-obszar wiejski**
Obręb : **0002 Brudnice**

UPROSZCZONY WYPIS Z REJESTRU GRUNTÓW

z dnia: 2016-12-15

Jednostka rejestrowa : **G.107**

Lp	Podmiot ewidencyjny	Charakter własności / władania	Udział
1	GMINA ŻUROMIN Korespondencja: PLAC JÓZEFA PIŁSUDSKIEGO 3 09-300 ŻUROMIN	Własność	1/1

STAROSTWO POWIATOWE
w Żurominie
Plac Józefa Piłsudskiego 4
09-300 Żuromin, woj. mazowieckie
tel. /23/ 657 47 66, fax /23/ 657 35 35

Nr działki	Ark.	Położenie działki	Opis użytku	Oznaczenie użytków i konturów klasyfikac.	Pow. użytku [ha]	Pow. działki [ha]	Nr KW lub inny dokument własności
195	2		drogi	dr	0.5725	0.5725	DEC.KOM. 1210/02 KW PL2M/ 00010564/3
Id działki: **143706_5.0002.195** Wartość gruntów:							
198/1	2		tereny mieszkaniowe	B	0.0296	0.0296	DEC.KOM. 1200/02 KW PL2M/ 00010564/3
Id działki: **143706_5.0002.198/1** Wartość gruntów:							
198/2	2		tereny mieszkaniowe	B	0.1566	0.1566	DEC.KOM. 1200/02 KW PL2M/ 00010564/3
Id działki: **143706_5.0002.198/2** Wartość gruntów:							
207	2	BRUDNICE MOSTOWA 27	tereny mieszkaniowe	B	0.0730	0.9202	DEC.KOM7710/ 107/ 02 KW PL2M/ 00010564/3
			grunty rolne zabudowane	Br-RV	0.0078		
			tereny rekreacyjno-wypoczynkowe	Bz	0.2912		
			nieużytki	N	0.5482		
Id działki: **143706_5.0002.207** Wartość gruntów:							

Razem powierzchnia działek : 1.6789 ha

Słownie : jeden ha. sześć tysięcy siedemset osiemdziesiąt dziewięć m. kwadr.

Wypis zawiera dane według stanu na dzień : 2016-12-15

Sporządził : Dorota Kowalczyk

Z up. STAROSTY
mgr Dorota Kowalczyk
Kierownik Działu
Ewidencji Gruntów i Budynków

DOKUMENT NINIEJSZY SPORZĄDZIŁA
dnia 15. 12. 2016 r.
mgr Dorota Kowalczyk
Kierownik Działu Ewidencji Gruntów i Budynków

2016-12-15 .....

(imię i nazwisko osoby reprezentującej organ

STAROSTWO POWIATOWE
w Żuromінie
Plac Józefa Piłsudskiego 4
09-300 Żuromin, woj. mazowieckie
tel. /23/ 657 47 00, fax /23/ 657 35 35
/6/

BURMISTRZ
GMINY I MIASTA
ŻUROMIN
woj. mazowieckie

Żuromin, dnia 12.01.2018r.

GGNRiPP.6727.6.2018

Wypis i Wyrys

z Miejscowego Planu Zagospodarowania Przestrzennego Gminy Żuromin

Na podstawie art. 30 ust. 1 ustawy z dnia 27 marca 2003r. o planowaniu i zagospodarowaniu przestrzennym (Dz. U. z 2017r. poz.1073 z późn zm.) wydaje się wypis i wyrys z miejscowego planu zagospodarowania przestrzennego dla miejscowości **Brudnice**

Zgodnie z Uchwałą Nr 291/XXXIX/17 Rady Miejskiej w Żurominie z dnia 8 listopada 2017 w sprawie miejscowego planu zagospodarowania przestrzennego dla części miejscowości Poniatowo, Chamsk, Cierpigórz,. Brudnice, Franciszkowo i **Olszewo, etap 1, obręb Brudnice** (Dziennik Urzędowy Województwa Mazowieckiego z dnia 13 grudnia 2017r. poz. 11933) oraz Rozstrzygnięciem nadzorczym Nr WNP-I.4131.342.2017.MO z dnia 5 grudnia 2017r. Wojewody Mazowieckiego z dnia 5 grudnia 2017 r. dotyczącego uchwały Nr 291/XXXIX/17 Rady Miejskiej w Żurominie z dnia 8 listopada 2017 w sprawie miejscowego planu zagospodarowania przestrzennego dla części miejscowości Poniatowo, Chamsk, Cierpigórz, Brudnice, Franciszkowo i Olszewo, etap 1, obręb Brudnice (Dz. Urz. Województwa Mazowieckiego z dnia 14 grudnia 2017r. poz. 12067)

- działki nr **198/1, 198/2, 207 i 249** położone w miejscowości **Brudnice,** znajdują się w terenie oznaczonym symbolami:

- **działki nr 198/1, 198/2 –** znajdują się w terenie oznaczonym symbolem **US - tereny sportu i rekreacji**
- **działka nr 207 -** znajduje się w terenie oznaczonym symbolami: **w części US - tereny sportu i rekreacji,** w części **R - tereny rolnicze**
- **działka nr 249 –** znajduje się w terenie oznaczonym symbolem **WS - wód powierzchniowych.**

Działki nr 198/1, 198/2, 207 i 249 znajdują się w: Obszarze Natura 2000, Obszarze Chronionego Krajobrazu Międzyrzecza Skrwy i Wkry, strefie 100m od brzegu rzeki.

Działki nr 207 i 249 znajdują się w: strefie ochrony gniazdowania cennych gatunków ptactwa, obszarze szczególnego zagrożenia powodzią, na którym prawdopodobieństwo wystąpienia powodzi jest wysokie i wynosi raz na 10 lat (p=10%), obszarze szczególnego zagrożenia powodzią, na którym prawdopodobieństwo wystąpienia powodzi jest średnie i wynosi raz na 100 lat (p=1%).

STAROSTWO POWIATOWE
w Żurominie
Plac Józefa Piłsudskiego 4
09-300 Żuromin, woj. mazowieckie
tel. (23) 657 47 00, fax (23) 657 35 35

W załączeniu:

- wypis z tekstu Uchwały Nr 291/XXXIX/17 Rady Miejskiej w Żurominie z dnia 8 listopada 2017 w sprawie miejscowego planu zagospodarowania przestrzennego dla części miejscowości Poniatowo, Chamsk, Cierpigórz, Brudnice, Franciszkowo i Olszewo, etap 1, obręb **Brudnice** - liczba stron A_4 - 10,
- wyrys z załącznika nr 1 do Uchwały Nr 291/XXXIX/17 Rady Miejskiej w Żurominie z dnia 8 listopada 2017 w sprawie miejscowego planu zagospodarowania przestrzennego dla części miejscowości Poniatowo, Chamsk, Cierpigórz, Brudnice, Franciszkowo i Olszewo, etap 1, obręb **Brudnice** - liczba kart A_3- 1.

Otrzymują:
1. Wydz. IBiÓŚ w/m
2. a/a

Z-ca BURMISTRZA

sporządziła M. Jędrzejewska

21a

BRUDNICE

Wyrys z załącznika Nr 1 do Uchwały NR 291/XXXIX/17 Rady Miejskiej w Żurominie z dnia 8 listopada 2017 r. w sprawie miejscowego planu zagospodarowania przestrzennego dla części miejscowości Poniatowo, Chamsk, Cierpigórz, Brudnice, Franciszkowo i Olszewo etap 1, obręb Brudnice

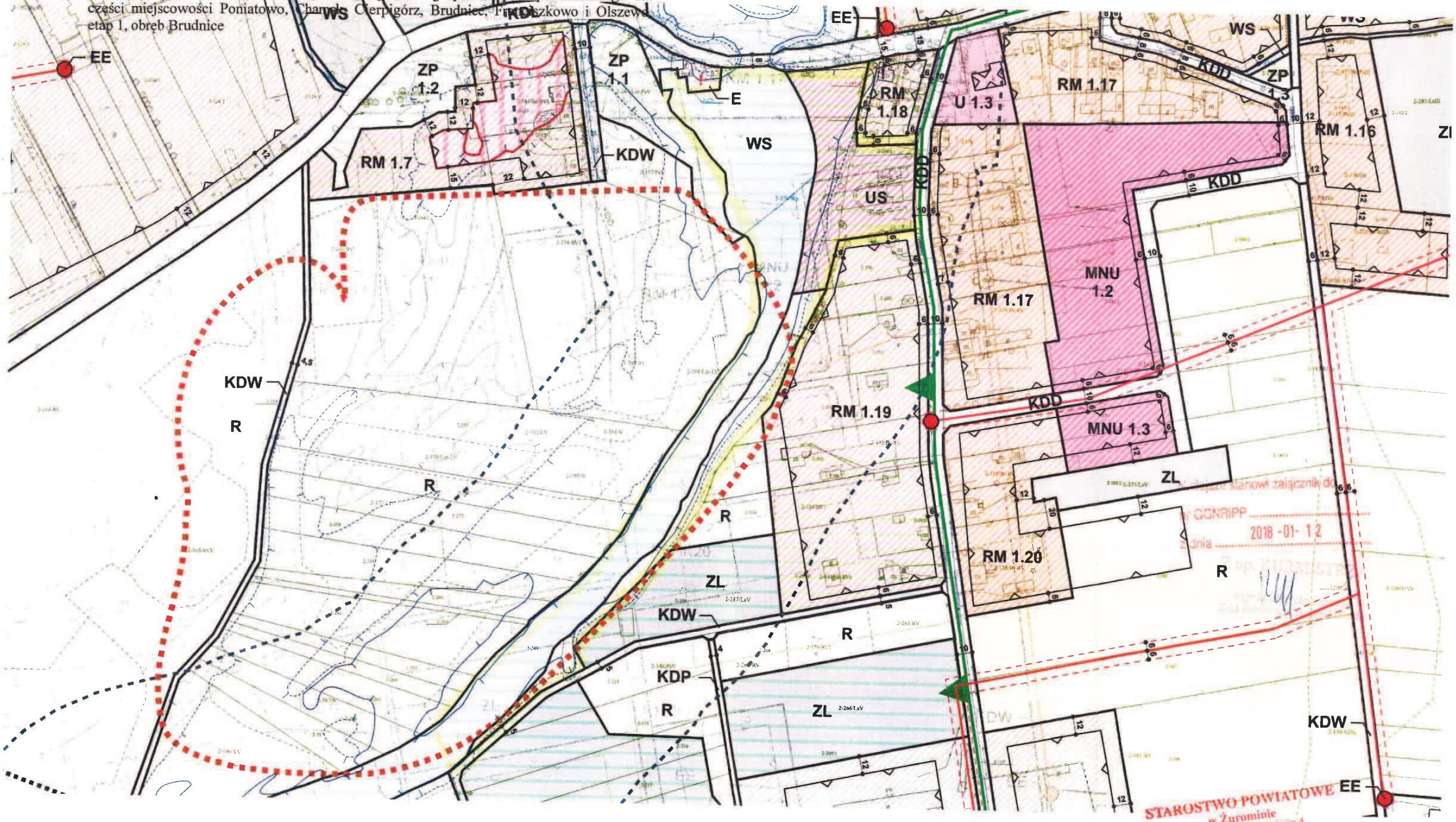

Niniejszy stanowi załącznik do
w GGNRIPP
z dnia 2018 -01- 12
STAROSTWO POWIATOWE
w Żurominie
Plac Józefa Piłsudskiego 4
09-300 Żuromin, woj. mazowieckie
tel. /23/ 657 47 00, fax /23/ 657 35 35
/6/

21b

Tekst uchwały uwzględniający zmiany wynikające z rozstrzygnięcia nadzorczego Wojewody Mazowieckiego WNP-I.4131.342.2017.MO z dnia 5 grudnia 2017 r.

UCHWAŁA NR 291 / XXXIX / 17
RADY MIEJSKIEJ W ŻUROMINIE

z dnia 8 listopada 2017 r.

w sprawie miejscowego planu zagospodarowania przestrzennego dla części miejscowości Poniatowo, Chamsk, Cierpigórz, Brudnice, Franciszkowo i Olszewo, etap 1, obręb Brudnice

Na podstawie art.18 ust.2 pkt 5 ustawy z dnia 8 marca 1990r. o samorządzie gminnym (Dz. U. z 2017 r. poz. 1875), art. 20 ust. 1 ustawy z dnia 27 marca 2003r. o planowaniu i zagospodarowaniu przestrzennym (Dz.U. z 2017 r. poz. 1073) oraz uchwały Nr 345/XLVII/10 Rady Miejskiej w Żurominie z dnia 10 listopada 2010r. w sprawie przystąpienia do sporządzenia miejscowego planu zagospodarowania przestrzennego miejscowości położonych na terenie gminy Żuromin: Poniatowo, Chamsk, Cierpigórz, Brudnice, Franciszkowo i Olszewo, uchwały nr 31/V/11 Rady Miejskiej w Żurominie z dnia 10 lutego 2011 r. o zmianie uchwały Nr 345/XLVII/10 z dnia 10 listopada 2010 r. w sprawie przystąpienia do sporządzenia miejscowego planu zagospodarowania przestrzennego miejscowości położonych na terenie gminy Żuromin: Poniatowo, Chamsk, Cierpigórz, Brudnice, Franciszkowo i Olszewo, uchwały nr 166 / XXV / 16 z dnia 29 listopada 2016 r. zmieniającą uchwałę w sprawie przystąpienia do sporządzenia miejscowego planu zagospodarowania przestrzennego miejscowości położonych na terenie gminy Żuromin: Poniatowo, Chamsk, Cierpigórz, Brudnice, Franciszkowo i Olszewo, oraz uchwały nr 207 / XXX/17 z dnia 17 marca 2017 r. zmieniająca uchwałę w sprawie przystąpienia do sporządzenia miejscowego planu zagospodarowania przestrzennego miejscowości położonych na terenie gminy Żuromin: Poniatowo, Chamsk, Cierpigórz, Brudnice, Franciszkowo i Olszewo, Rada Miejska w Żurominie po stwierdzeniu zgodności ze studium uwarunkowań i kierunków zagospodarowania przestrzennego gminy Żuromin zatwierdzonego uchwałą Nr 193/XXXI/2001 Rady Miejskiej w Żurominie z dnia 9 lutego 2001r. w sprawie: uchwalenia studium uwarunkowań i kierunków zagospodarowania przestrzennego miasta i gminy Żuromin, zmienioną uchwałą Nr 173/XXVI/08 Rady Miejskiej w Żurominie z dnia 30 grudnia 2008r. w sprawie uchwalenia zmiany studium uwarunkowań i kierunków zagospodarowania przestrzennego Miasta i Gminy Żuromin, uchwala co następuje:

Dział I.
Przepisy ogólne

§ 1. 1 Uchwala się miejscowy plan zagospodarowania przestrzennego dla części miejscowości Poniatowo, Chamsk, Cierpigórz, Brudnice, Franciszkowo i Olszewo, etap 1, obręb Brudnice.

2. Integralnymi częściami uchwały są następujące załączniki:
   1) rysunek planu – stanowiący załącznik nr 1, arkusze 1 i 2 w skali 1:2000;
   2) rozstrzygnięcie dotyczące sposobu rozpatrzenia uwag do projektu planu stanowiące załącznik nr 2;
   3) rozstrzygnięcie o sposobie realizacji zapisanych w planie inwestycji z zakresu infrastruktury technicznej należących do zadań własnych gminy oraz zasadach ich finansowania – stanowiące załącznik nr 3.

§ 2. Ilekroć w ustaleniach niniejszej uchwały jest mowa o:
1) ustawie – należy przez to rozumieć ustawę z dnia 27 marca 2003 r. o planowaniu i zagospodarowaniu przestrzennym z późniejszymi zmianami;
2) planie – należy przez to rozumieć ustalenia planu, o których mowa w § 1 niniejszej uchwały;
3) uchwale - należy przez to rozumieć niniejszą uchwałę Rady Miejskiej w Żurominie;
4) rysunku planu – należy przez to rozumieć załącznik graficzny do niniejszej uchwały;
5) przeznaczeniu podstawowym – należy przez to rozumieć dominujący, główny, sposób zagospodarowania terenu;

STAROSTWO POWIATOWE
09-300 Żuromin, woj. mazowieckie
tel. /23/ 657 47 00, fax /23/ 657 35 35

niniejsze stanowi załącznik do
nr GGNRIPP 6727.6.2018
z dnia 2018-01-12

21c

6) przeznaczeniu dopuszczalnym – należy przez to rozumieć inny niż podstawowy sposób zagospodarowania terenu uzupełniający i wzbogacający przeznaczenie podstawowe;
7) symbolu przeznaczenia – należy przez to rozumieć literowe oznaczenie poszczególnych terenów, określające ich przeznaczenie podstawowe lub przeznaczenie podstawowe i dopuszczalne;
8) terenie – należy przez to rozumieć obszar, wyznaczony liniami rozgraniczającymi oraz określony symbolem i numerem;
9) uciążliwości dla środowiska – należy przez to rozumieć zjawiska fizyczne lub stan powodujący przekroczenie standardów jakości środowiska określonych w przepisach odrębnych poza terenem, do którego inwestor posiada tytuł prawny;
10) obowiązującej linii zabudowy – należy przez to rozumieć linię, na której musi być usytuowana główna elewację budynku mieszkalnego, przed którą mogą być wysunięte okapy, wykusze, ryzality oraz schody, na odcinku nie większym niż szerokość 40% elewacji na odległość nie większą niż 2,0m;
11) nieprzekraczalnej linii zabudowy – należy przez to rozumieć linię, poza którą nie mogą znajdować się żadne elementy zabudowy;
12) usługi nieuciążliwe - należy przez to rozumieć usługi nie należące do przedsięwzięć mogących zawsze znacząco oddziaływać na środowisko lub do przedsięwzięć mogących potencjalnie znacząco oddziaływać na środowisko w rozumieniu przepisów odrębnych;
13) obsadzie – należy przez to rozumieć nieprzekraczalną ilość DJP w budynkach specjalistycznej produkcji rolniczej oraz innych budynkach inwentarskich.
14) DJP – należy przez to rozumieć duże jednostki produkcyjne, o których mowa w przepisach odrębnych.

§ 3. 1 Na rysunku planu obowiązującymi ustalenia mi planu są następujące oznaczenia graficzne:
1) granice obszaru objętego planem;
2) linie rozgraniczające tereny o różnym przeznaczeniu lub różnych zasadach zagospodarowania;
3) obowiązujące linie zabudowy;
4) nieprzekraczalne linie zabudowy;
5) symbole przeznaczenia terenów;
6) wymiarowanie w metrach;
7) istniejące linie elektroenergetyczne SN wraz ze strefami ochronnymi;
8) strefa 100m od brzegu rzeki;
9) obszar szczególnego zagrożenia powodzią, na którym prawdopodobieństwo wystąpienia powodzi jest wysokie i wynosi raz na 10 lat (p=10%);
10) obszar szczególnego zagrożenia powodzią, na którym prawdopodobieństwo wystąpienia powodzi jest średnie i wynosi raz na 100 lat (p=1%).

2. Na rysunku planu naniesiono nieobowiązujące oznaczenia graficzne – informacyjne.
3. Zasady i wymagania określone w § 5-12 i § 30, odnoszą się do całego obszaru objętego planem.

STAROSTWO POWIATOWE
w Żuromine
Plac Józefa Piłsudskiego 4
tel. (23) 657 35 35

Dział II.
Przeznaczenie terenów

§ 4 W obrębie obszaru objętego planem ustala się następujące przeznaczenia terenów:
1) tereny zabudowy mieszkaniowej jednorodzinnej z usługami oznaczone na rysunku planu symbolem – MNU;
2) tereny zabudowy usługowej, oznaczone na rysunku planu symbolem – U;
3) tereny powierzchniowej eksploatacji kruszywa, oznaczone na rysunku planu symbolem – PG;
4) tereny usług turystyki, oznaczone na rysunku planu symbolem – UT;
5) tereny zabudowy zagrodowej, oznaczone na rysunku planu symbolem – RM;

Niniejsze stanowi załącznik do
uchwały GGNRiPP 6727.6.2018
z dnia 2018-01-12

21d

6) tereny specjalistycznej produkcji rolnej, oznaczone na rysunku planu symbolem – RP;
7) tereny gospodarowania odpadami, oznaczone na rysunku planu symbolem – O;
8) tereny infrastruktury technicznej elektroenergetyki, oznaczone na rysunku planu symbolem – E;
9) tereny sportu i rekreacji oznaczonych na rysunku planu symbolem – US;
10) tereny zieleni urządzonej, oznaczone na rysunku planu symbolem – ZP;
11) tereny rolnicze, oznaczone na rysunku planu symbolem – R;
12) tereny rolnicze przeznaczone pod zalesienie, oznaczone na rysunku planu symbolem – RZL;
13) tereny lasów, oznaczone na rysunku planu symbolem – ZL;
14) tereny wód powierzchniowych, oznaczone na rysunku planu symbolem – WS;
15) tereny dróg lokalnych publicznych oznaczone na rysunku planu symbolem – KDL;
16) tereny dróg dojazdowych publicznych oznaczone na rysunku planu symbolem – KDD;
17) tereny dróg wewnętrznych, oznaczone na rysunku planu symbolem – KDW.
18) tereny ciągów pieszych, oznaczone na rysunku planu symbolem – KDP.

Dział III.
Zasady ochrony i kształtowania ładu przestrzennego

§ 5. Na obszarze objętym planem kształtowanie i ochronę ładu przestrzennego należy realizować poprzez przestrzeganie zasad zabudowy określonych niniejszą uchwałą w tym usytuowanie budynków jedynie w obrębie linii zabudowy z uwzględnieniem szczegółowych parametrów określonych w § 13-29, zachowanie określonych gabarytów budynków oraz zachowanie minimalnej i maksymalnej intensywności zabudowy.

Dział IV.
Zasady ochrony środowiska, przyrody i krajobrazu kulturowego

§ 6.1 Na obszarze objętym planem ochronę środowiska, przyrody i krajobrazu kulturowego należy realizować poprzez zakaz lokalizacji inwestycji mogących zawsze znacząco oddziaływać na środowisko w rozumieniu przepisów odrębnych, zgodnie z przepisami odrębnym, za wyjątkiem elementów infrastruktury technicznej.

2. Ustala się nakaz, by wszelkie uciążliwości generowane przez budynki specjalistycznej produkcji rolnej zawierały się w granicach do których inwestor posiada tytuł prawny.
3. Dla terenów oznaczonych na rysunku planu symbolem RM ustala się dopuszczalny poziom hałasu odpowiednio jak dla terenów zabudowy zagrodowej zgodnie z przepisami odrębnymi.
4. Dla terenów oznaczonych na rysunku planu symbolem MNU ustala się dopuszczalny poziom hałasu odpowiednio jak dla terenów zabudowy mieszkaniowo – usługowej zgodnie z przepisami odrębnymi.
5. Dla terenów oznaczonych na rysunku planu symbolem US i UT ustala się dopuszczalny poziom hałasu odpowiednio jak dla terenów rekreacyjno - wypoczynkowych zgodnie z przepisami odrębnymi.
6. Dla terenów leżących w obrębie strefy 100m od linii brzegu rzeki ustala się zakaz zabudowy budynkami z wyłączeniem budowy budynków służących racjonalnej gospodarce rolnej.
7. Dla terenów leżących w obrębie strefy ochronnej gniazdowania cennych gatunków ptactwa zakaz zalesiania i zadrzewiania terenu.

Dział V.
Zasady ochrony dziedzictwa kulturowego i zabytków oraz dóbr kultury współczesnej

§ 7.1 Na obszarze objętym planem ochrona zabytków obejmuje:

a) zabytki nieruchome wpisane do rejestru zabytków: młyn wodny (A-257 z dn. 17 02 1992 r.), położony w obrębie terenu E,
b) zabytki nieruchome wpisane do ewidencji zabytków: budynek mieszkalny oraz dwa budynki gospodarcze położone przy ulicy Mostowej 20 w obrębie terenu RM 1.6,

Niniejsze stanowi załącznik do
m GGNiRP 6727.6.2018
z dnia 2018 -01- 12

21e

budynek mieszkalny położony przy ulicy Mostowej 23 w obrębie terenu RM 1.18,

c) stanowiska archeologiczne, zgodnie z oznaczeniem na rysunku planu;

2. Dla budynków i budowli wpisanych do rejestru zabytków ustala się dopuszczenie remontu, odbudowy i przebudowy z zachowaniem przepisów odrębnych w zakresie ochrony konserwatorskiej.
3. Dla budynków i budowli wpisanych do ewidencji zabytków ustala się dopuszczenie remontu, odbudowy, przebudowy i rozbudowy z zachowaniem przepisów odrębnych w zakresie ochrony konserwatorskiej.
4. Dla ochrony archeologicznego dziedzictwa kulturowego, inwestycje wymagające prac ziemnych należy prowadzić zgodnie z przepisami odrębnymi dotyczącymi ochrony konserwatorskiej.

Dział VI.
Szczegółowe zasady i warunki scalania i podziału nieruchomości objętych planem miejscowym

§ 8.1 Na obszarze objętym planem nie wyznacza się terenów wymagających przeprowadzenia scaleń i podziału nieruchomości.

2. Dopuszcza się podział i scalanie zgodnie z warunkami szczegółowymi oraz przepisami odrębnymi.
3. Na obszarze objętym planem określa się następujące zasady i warunki scalania i podziału nieruchomości na cele inne niż rolne i leśne:
   1) minimalna szerokość frontu działki 18m;
   2) kąt położenia granic działek w stosunku do pasa drogowego od 65^0 do 90^0;
   3) minimalne powierzchnie działek $1000m^2$.
4. Dla terenów przeznaczonych na cele rolne i leśne ustala się zasady i warunki scalania i podziału nieruchomości zgodnie z wymaganiami przepisów odrębnych.

Dział VII.
Zasady kształtowania przestrzeni publicznych

§ 9. Na obszarze objętym planem nie występują obszary przestrzeni publicznej, w rozumieniu ustawy o planowaniu i zagospodarowaniu przestrzennym.

Dział VIII.
Szczególne warunki zagospodarowania terenów oraz ograniczenia w ich użytkowaniu, w tym zakaz zabudowy

§ 10. 1 Ustala się nakaz zachowania odległości od istniejących i projektowanych sieci infrastruktury technicznej zgodnie z przepisami odrębnymi i pozostałymi ustaleniami planu.

2. Na rysunku planu oznaczono istniejące linie elektroenergetyczne średniego napięcia (SN) wraz ze strefą ochronną o szerokości 6m od osi tej linii w obrębie której ustala się w zakaz lokalizacji budynków z pomieszczeniami przeznaczonymi na ~~stały~~* pobyt ludzi oraz nasadzeń zieleni wysokiej z zachowaniem przepisów odrębnych.

Dział IX.
Sposoby i terminy tymczasowego zagospodarowania, urządzania i użytkowania terenów

§ 11 Na obszarze objętym planem nie dopuszcza się tymczasowego zagospodarowania i nie określa się sposobu i terminu tymczasowego zagospodarowania, urządzania i użytkowania terenów.

Dział X.
Granice i sposoby zagospodarowania terenów lub obiektów podlegających ochronie, ustalonych na podstawie odrębnych przepisów, w tym terenów górniczych, a także obszarów

STAROSTWO POWIATOWE W TOMASZOWIE MAZOWIECKIM

szczególnego zagrożenia powodzią oraz obszarów osuwania się mas ziemnych

§ 12. 1 Obszar objęty planem jest położony częściowo w obszarze NATURA 2000 oraz w Obszarze Chronionego Krajobrazu Międzyrzecza Skrwy i Wkry.

2. Na rysunku planu oznaczono obszary szczególnego zagrożenia powodzią na których prawdopodobieństwo wystąpienia powodzi jest wysokie i wynosi raz na 10 lat (p=10%) oraz obszary szczególnego zagrożenia powodzią na których prawdopodobieństwo wystąpienia powodzi jest średnie i wynosi raz na 100 lat (p=1%), dla których obowiązuje zakaz wykonywania robót oraz czynności utrudniających ochronę przed powodzią oraz zakaz lokalizacji przedsięwzięć zgodnie z przepisami odrębnymi.
3. Na rysunku planu pokazano granice terenów i obszarów górniczych podlegających ochronie na podstawie przepisów odrębnych;
4. W związku z brakiem występowania w obszarze objętym planem pozostałych terenów i obiektów podlegających ochronie, ustalonych na podstawie odrębnych przepisów, obszarów osuwania się mas ziemnych nie zachodzi potrzeba określenia ich granic i sposobów zagospodarowania.

Dział XI.

Warunki szczegółowe zabudowy i zagospodarowania terenów, w tym zasady kształtowania zabudowy oraz wskaźniki zagospodarowania terenu, maksymalna i minimalna intensywność zabudowy, minimalny udział procentowy powierzchni biologicznie czynnej, maksymalna wysokość zabudowy, minimalna liczba miejsc do parkowania i sposób ich realizacji, gabaryty obiektów.

§ 13. Dla terenów zabudowy mieszkaniowej jednorodzinnej z usługami, oznaczonych na rysunku planu symbolem **MNU 1.1-3** ustala się:

1) przeznaczenie podstawowe: tereny zabudowy jednorodzinnej z usługami;
2) dopuszcza się lokalizację:
   a) nowych budynków mieszkalnych,
   b) nowych budynków usługowych, handlu i rzemiosła, stanowiących obiekty wolno stojące lub lokale wbudowane w inne budynki,
   c) nowych budynków gospodarczych i garażowych,
   d) obiektów małej architektury,
   e) dojazdów i parkingów,
   f) sieci i urządzeń infrastruktury technicznej pod warunkiem nie ograniczania realizacji podstawowego przeznaczenia, z zachowaniem przepisów odrębnych;
3) zasady kształtowania zabudowy oraz wskaźniki zagospodarowania terenu:
   a) dopuszcza się budowę, przebudowę, rozbudowę i nadbudowę obiektów budowlanych,
   b) minimalny wskaźnik intensywności zabudowy – 0,1,
   c) maksymalny wskaźnik intensywności zabudowy – 0,35,
   d) maksymalna powierzchnia zabudowy dla każdej działki budowlanej - 35%;
   e) minimalny udział powierzchni biologicznie czynnej dla każdej działki budowlanej – 40%;
4) gabaryty obiektów:
   a) ustala się kształtowanie budynków jako obiektów o maksymalnie II kondygnacjach nadziemnych, w tym poddasze użytkowe,
   b) geometria dachu budynków: dach dwuspadowy lub wielospadowy o kącie nachylenia połaci: 30° - 45°,
   c) maksymalna wysokość budynków mieszkalnych, mieszkalno – usługowych i usługowych – 12,0 m,
   d) maksymalna wysokość budynków gospodarczych i garażowych – 6,0 m,
   e) maksymalna wysokość budowli 10,0 m,

STAROSTWO POWIATOWE
Plac Józefa Piłsudskiego
09-300 Żuromin, woj. mazowieckie
tel. /23/ 657 47 00, fax /23/ 657 35 35

Niniejsze stanowi załącznik do
nr GGNRiPP.6727.6.2018
z dnia 2018-01-12

21g

odpowiadającym miejscowym warunkom siedliskowym.

§ 19. Dla terenów gospodarowania odpadami, oznaczonych na rysunku planu symbolem **O** ustala się:

1) przeznaczenie podstawowe: obiekty związane z funkcją wysypiska śmieci;
2) dopuszcza się lokalizację:
   a) budynków gospodarczych i garażowych,
   b) dojazdów i parkingów,
   c) sieci i urządzeń infrastruktury technicznej pod warunkiem nie ograniczania realizacji podstawowego przeznaczenia, z zachowaniem przepisów odrębnych;
3) zasady kształtowania zabudowy oraz wskaźniki zagospodarowania terenu:
   a) minimalny wskaźnik intensywności zabudowy – 0,01,
   b) maksymalny wskaźnik intensywności zabudowy – 0,10,
   c) maksymalna powierzchnia zabudowy dla każdej działki budowlanej - 10%;
   d) minimalny udział powierzchni biologicznie czynnej dla każdej działki budowlanej – 20%;
4) gabaryty obiektów:
   a) ustala się kształtowanie budynków jako obiektów o maksymalnie II kondygnacjach nadziemnych, w tym poddasze użytkowe,
   b) geometria dachu budynków: dachy płaskie, dach dwuspadowy lub wielospadowy o kącie nachylenia połaci: 25° - 35°,
   c) maksymalna wysokość budynków i budowli – 12,0 m,
5) obowiązek lokalizacji w ramach działki budowlanej min. 2 miejsc postojowych w obrębie parkingu otwartego.

§ 20. Dla terenów infrastruktury technicznej elektroenergetyki, oznaczonych na rysunku planu symbolem **E** ustala się:

1) przeznaczenie podstawowe: obiekty związane z funkcją elektrowni wodnej i stopni wodnego;
2) dopuszcza się lokalizację:
   a) dojazdów i parkingów,
   b) sieci i urządzeń infrastruktury technicznej pod warunkiem nie ograniczania realizacji podstawowego przeznaczenia, z zachowaniem przepisów odrębnych;
3) zasady kształtowania zabudowy oraz wskaźniki zagospodarowania terenu:
   a) dopuszcza się budowę, przebudowę i rozbudowę obiektów budowlanych z zachowaniem przepisów odrębnych dotyczących ochrony konserwatorskiej,
   b) minimalny wskaźnik intensywności zabudowy – 0,01,
   c) maksymalny wskaźnik intensywności zabudowy – 0,4,
   d) maksymalna powierzchnia zabudowy dla każdej działki budowlanej - 40%;
   e) minimalny udział powierzchni biologicznie czynnej dla każdej działki budowlanej – 30%;
4) gabaryty obiektów:
   a) ustala się kształtowanie budynków jako obiektów o maksymalnie I kondygnacji nadziemnej,
   b) geometria dachu budynków: dach dwuspadowy o kącie nachylenia połaci: 25° - 45°,
   c) maksymalna wysokość budynków i budowli – 7,0 m,
5) obowiązek lokalizacji w ramach działki budowlanej min. 2 miejsc postojowych w obrębie parkingu otwartego;
6) dla terenów leżących w obrębie strefy 100m od linii brzegu rzeki obowiązują przepisy § 6.6.

STAROSTWO POWIATOWE w Żurominie
Plac Józefa Piłsudskiego 4
09-300 Żuromin, woj. mazowieckie
tel. /23/ 657 47 00, fax /23/ 657 35 35

Niniejsze stanowi załącznik do
nr OGNRIPP 6727.6.2018
z dnia 2018-01-12

21h

§ 21. Dla terenów sportu i rekreacji oznaczonych na rysunku planu symbolem **US** ustala się:
1) przeznaczenie podstawowe: usługi sportu, tereny rekreacyjno-wypoczynkowe,
2) dopuszcza się lokalizację:
   a) zieleni urządzonej,
   b) ogrodów jordanowskich, placów zabaw, boisk,
   c) obiektów małej architektury,
   d) ukształtowania skarpy w sposób amfiteatralny,
   e) dojazdów i parkingów,
   f) sieci i urządzeń infrastruktury technicznej pod warunkiem nie ograniczania realizacji podstawowego przeznaczenia, z zachowaniem przepisów odrębnych;
3) zakaz lokalizacji budynków,
4) minimalny udział powierzchni biologicznie czynnej dla każdej działki budowlanej – 60%;
5) maksymalna wysokość budowli 4,0 m
6) maksymalna wysokość obiektów małej architektury 2,0 m;
7) obowiązek lokalizacji w ramach działki budowlanej min. 2 miejsc postojowych w obrębie parkingu otwartego.

§ 22. Dla terenów zieleni urządzonej, oznaczonych na rysunku planu symbolem **ZP 1.1-3** ustala się:
1) przeznaczenie podstawowe: tereny zieleni urządzonej,
2) dopuszcza się realizację ogrodów jordanowskich, placów zabaw, boisk, obiektów małej architektury, pomników oraz dróg pieszych;
3) zakaz lokalizacji budynków,
4) obowiązek przeznaczenia min. 60% powierzchni działki budowlanej jako powierzchni biologicznie czynnej;
5) maksymalna wysokość budowli 4,0 m
6) maksymalna wysokość obiektów małej architektury 2,0 m;
7) dopuszcza się lokalizację infrastruktury technicznej pod warunkiem nie ograniczania realizacji podstawowego przeznaczenia, z zachowaniem przepisów odrębnych.

§ 23. Dla terenów rolniczych, oznaczonych na rysunku planu symbolem **R** ustala się:
1) przeznaczenie podstawowe: tereny rolnicze,
2) zakaz lokalizacji trwałych obiektów budowlanych z uwzględnieniem pkt. 3;
3) dopuszcza się lokalizację:
   a) budynków i budowli rolniczych w obrębie linii zabudowy,
   b) dojazdów rolniczych,
   c) sieci i urządzeń infrastruktury technicznej służących zaopatrzeniu rolnictwa w wodę, kanalizacji oraz utylizacji ścieków dla potrzeb rolnictwa i wsi pod warunkiem nie ograniczania realizacji podstawowego przeznaczenia, z zachowaniem przepisów odrębnych;
4) zasady kształtowania zabudowy oraz wskaźniki zagospodarowania terenu:
   a) minimalny wskaźnik intensywności zabudowy – 0,001,
   b) maksymalny wskaźnik intensywności zabudowy – 0,01,
   c) maksymalna powierzchnia zabudowy dla działki budowlanej - 1%;
   d) minimalny udział powierzchni biologicznie czynnej dla każdej działki budowlanej – 80%;
5) gabaryty obiektów:
   a) ustala się kształtowanie budynków jako obiektów o maksymalnie II kondygnacjach nadziemnych, w tym poddasze użytkowe,
   b) geometria dachu budynków: dach dwuspadowy lub wielospadowy o kącie nachylenia połaci: 30° - 45°,

STAROSTWO POWIATOWE w Żuromine

c) maksymalna wysokość budynków – 10,0 m,
d) maksymalna wysokość budowli – 15,0 m,

6) obowiązek lokalizacji w ramach działki budowlanej min. 2 miejsc postojowych, na każde 100 m^2 powierzchni użytkowej, w obrębie parkingu otwartego;
7) obsługa komunikacyjna z istniejących i projektowanych zjazdów z przyległej drogi;
8) minimalna wielkość działki budowlanej: 3000 m^2;
9) od strony terenów zabudowanych wskazanie do nasadzenia zieleni izolacyjno – ochronnej o składzie gatunkowym odpowiadającym miejscowym warunkom siedliskowym.

§ 24. Dla terenów rolniczych przeznaczonych pod zalesienie, oznaczonych na rysunku planu symbolem **RZL** ustala się:

1) przeznaczenie podstawowe: tereny rolnicze z możliwością zalesienia;
2) zakaz lokalizacji trwałych obiektów budowlanych z uwzględnieniem pkt. 3;
3) dopuszcza się lokalizację:
   a) dojazdów rolniczych,
   b) sieci i urządzeń infrastruktury technicznej pod warunkiem nie ograniczania realizacji podstawowego przeznaczenia, z zachowaniem przepisów odrębnych;
3) prawo zalesienia i prowadzenia gospodarki leśnej zgodnie z obowiązującymi przepisami odrębnymi.

§ 25. Dla terenów lasów, oznaczonych na rysunku planu symbolem **ZL** ustala się:

1) przeznaczenie podstawowe: tereny lasów;
2) prawo do prowadzenia gospodarki leśnej zgodnie z odrębnymi przepisami;
3) zakaz lokalizacji obiektów budowlanych.

STAROSTWO POWIATOWE
w Żuromine
ul. Józefa Piłsudskiego 4
09-300 Żuromin, woj. mazowieckie
tel. /23/ 657 47 00, fax /23/ 657 35 35
/6/

§ 26. Dla terenów wód powierzchniowych, oznaczonych na rysunku planu symbolem **WS** ustala się:

1) przeznaczenie podstawowe: tereny wód powierzchniowych;
2) dopuszcza się lokalizację infrastruktury technicznej pod warunkiem nie ograniczania realizacji podstawowego przeznaczenia, z zachowaniem przepisów odrębnych;
3) dopuszcza się lokalizację urządzeń i budowli związanych z elektroenergetyka wodną;
4) maksymalna wysokość budowli 2,0 m.

§ 27. Dla terenów dróg dojazdowych publicznych oznaczonych na rysunku planu symbolami **KDD**, dróg lokalnych publicznych oznaczonych na rysunku planu symbolami **KDL** ustala się:

1) szerokość w liniach rozgraniczających dróg dojazdowych KDD zmienna, min. 8m, maks.10m, zgodnie z oznaczeniem na rysunku planu;
2) szerokość w liniach rozgraniczających dróg dojazdowych KDL zmienna, min. 8m, maks.16,5m, zgodnie z oznaczeniem na rysunku planu;
3) prawo realizacji infrastruktury technicznej oraz budowlanych obiektów inżynierskich związanych z funkcjonowaniem dróg i zarządzaniem ruchem na nich, z zachowaniem przepisów odrębnych;
4) dopuszcza się przebudowę istniejącej infrastruktury technicznej, w tym skablowania istniejących linii średniego i wysokiego napięcia z zachowaniem przepisów odrębnych;
5) na terenach KDD i KDL dopuszcza się lokalizowanie nasłupowych stacji transformatorowych z zachowaniem przepisów odrębnych;
6) maksymalna wysokość budowli 10,0 m.

§ 28. Dla terenów dróg wewnętrznych, oznaczonych na rysunku planu symbolem **KDW** ustala się:

1) szerokość w liniach rozgraniczających zmienna, min. 4,5m, maks. 16m zgodnie z

Niniejsze stanowi załącznik do
nr GGNiRPP 6727.6.2018
z dnia 2018 -01- 12

21j

oznaczeniem na rysunku planu;
2) dopuszcza się lokalizację infrastruktury technicznej;
3) maksymalna wysokość budowli 10,0 m.

§ 29. Dla terenów dróg wewnętrznych, oznaczonych na rysunku planu symbolem **KDP** ustala się:
1) szerokość w liniach rozgraniczających zmienna, min. 4m, maks. 4,5m, zgodnie z oznaczeniem na rysunku planu;
2) dopuszcza się lokalizację infrastruktury technicznej;
3) maksymalna wysokość budowli 10,0 m.

Dział XII.
Zasady modernizacji, rozbudowy i budowy systemów komunikacji i infrastruktury technicznej w tym miejsca przeznaczone na parkowanie pojazdów zaopatrzonych w kartę parkingową

§ 30 Na obszarze objętym planem ustala się następujące zasady modernizacji, rozbudowy i budowy systemów komunikacji i infrastruktury technicznej:
1) obsługa komunikacyjna z istniejących i projektowanych dróg w powiązaniu z układem dróg publicznych i wewnętrznych mających swój przebieg poza granicami planu;
2) realizacja miejsc przeznaczonych na parkowanie pojazdów zaopatrzonych w kartę parkingową, zgodnie z przepisami odrębnymi;
3) powiazanie sieci infrastruktury technicznej z układem sieci zewnętrznych posiadających swój przebieg poza granicami planu;
4) dopuszcza się możliwość remontu i modernizacji istniejących sieci i urządzeń infrastruktury technicznej, na zasadach określonych w przepisach odrębnych;
5) dopuszcza się likwidację istniejących sieci i urządzeń infrastruktury technicznej;
6) zasilanie w energię elektryczną z istniejących i projektowanych stacji transformatorowych, istniejącymi liniami napowietrznymi średniego (15kV) i niskiego napięcia (0,4kV) lub istniejącymi i projektowanymi liniami kablowymi z zachowaniem przepisów odrębnych;
7) adaptuje się istniejące sieci telekomunikacyjne i dopuszcza się ich rozbudowę, uzupełnienie oraz możliwość sukcesywnej przebudowy istniejących linii napowietrznych na linie kablowe doziemne;
8) dla istniejących napowietrznych linii elektroenergetycznych prawo do ich skablowania i przełożenia, z zachowaniem przepisów odrębnych;
9) zakaz lokalizacji linii elektroenergetycznych w odległości od skrajnego przewodu mniejszej niż jedna średnica rozpiętości skrzydeł elektrowni wiatrowych;
10) tymczasowo odprowadzenie ścieków bytowych lub komunalnych do bezodpływowych szczelnych zbiorników wybieralnych i ich wywóz do oczyszczalni ścieków, docelowo poprzez projektowany system kanalizacji sanitarnej w przyległych drogach do oczyszczalni ścieków;
11) minimalne przekroje sieci kanalizacji sanitarnej 150mm;
12) odprowadzenie wód opadowych i roztopowych w ramach poszczególnych działek budowlanych do gruntu, odprowadzenie wód opadowych i roztopowych z projektowanych ciągów komunikacyjnych do istniejących rowów melioracji szczegółowej przy zastosowaniu urządzeń oczyszczających, docelowo do systemu kanalizacji deszczowej;
13) minimalne przekroje sieci kanalizacji deszczowej 100mm;
14) zaopatrzenie w wodę z wodociągu gminnego;
15) minimalne przekroje sieci wodociągowej 80mm;
16) w nowo lokalizowanych lub modernizowanych budynkach należy do celów grzewczych lub grzewczo - technologicznych stosować paliwa płynne, gazowe i stałe i stałe charakteryzujące się niskimi wskaźnikami emisji, lub wykorzystywać alternatywne źródła

Niniejsze stanowi załącznik do
nr GONRIPP 6/27.6.2018
z dnia 2018-01-12

21k

energii z wyłączeniem elektrowni wiatrowych;

17) zagospodarowanie odpadów zgodnie z ustawą o utrzymaniu czystości i porządku w gminie oraz przepisami odrębnymi z uwzględnieniem selektywnej zbiorki odpadów.

Dział XIII.
Ustalenia końcowe

§ 31. Zgodnie z artykułem 36 ust.4 ustawy z dnia 27 marca 2003r. o planowaniu i zagospodarowaniu przestrzennym, ustala się następującą stawkę służącą naliczeniu opłaty z tytułu wzrostu wartości nieruchomości:

1) dla terenów zabudowy mieszkaniowej jednorodzinnej z usługami (MNU) - 30%,
2) dla terenów zabudowy usługowej (U) – 30 %,
3) dla terenów powierzchniowej eksploatacji kruszywa (PG) – 30 %,
4) dla terenów usług turystyki (UT) - 30%,
5) dla terenów zabudowy zagrodowej (RM) - 30%,
6) dla terenów specjalistycznej produkcji rolnej (RP) - 30%,
7) dla terenów gospodarki odpadami (O) - 1%,
8) dla terenów infrastruktury technicznej elektroenergetyki (E) - 1%,
9) dla terenów sportu i rekreacji (US) – 1%,
10) dla terenów zieleni urządzonej (ZP) - 1%,
11) dla terenów rolniczych (R) - 1%,
12) dla terenów rolniczych przeznaczonych pod zalesienie (RZL) - 1%,
13) dla terenów lasów (ZL) - 1%,
14) dla terenów wód powierzchniowych (WS) - 1%,
15) dla terenów dróg lokalnych publicznych (KDL) - 1%,
16) dla terenów dróg dojazdowych publicznych (KDD) - 1%,
17) dla terenów dróg wewnętrznych (KDW) - 1%,
18) dla terenów ciągów pieszych (KDP) - 1%,

§ 32. Wykonanie uchwały powierza się Burmistrzowi Gminy i Miasta Żuromin.

§ 33. Uchwała wchodzi w życie po upływie 14 dni od daty ogłoszenia w Dzienniku Urzędowym Województwa Mazowieckiego.

STAROSTWO POWIATOWE
w Żurominie
Plac Józefa Piłsudskiego 4
09-300 Żuromin, woj. mazowieckie
tel. /23/ 657 47 00, fax /23/ 657 35 35
/8/

Przewodnicząca Rady Miejskiej:
lic. Barbara Michalska

* zapis, który stracił ważność na podstawie rozstrzygnięcia nadzorczego Wojewody Mazowieckiego WNP-I.4131.342.2017.MO z dnia 5 grudnia 2017 r.

** zapis, który stracił ważność w odniesieniu do terenu RM 1.7, w zakresie w jakim dopuszcza do zabudowy w granicach obszaru szczególnego zagrożenia powodzią na podstawie rozstrzygnięcia nadzorczego Wojewody Mazowieckiego WNP-I.4131.342.2017.MO z dnia 5 grudnia 2017 r.

Niniejsze stanowi załącznik do
nr GCNRIPP 6727.6.2018
z dnia 2018-01-12

21 L

p. M Budnickie
09.04.2018r

ŻUROMIŃSKIE ZAKŁADY KOMUNALNE
Sp. z o.o.
ul. Szpitalna 125, 09-300 Żuromin
tel. (23) 667 27 60, 657 26 57
NIP 567-000-04-85, Regon 130505179
KRS 0000025609

L.dz.1080/18

Żuromin dnia 09.04.2018r

Urząd Gminy i Miasta w Żurominie
2018-04-09
2352 / 2018
89740

Urząd Gminy i Miasta Żuromin
09-300 Żuromin
Plac Józefa Piłsudskiego 3
Wydział Infrastruktury, Budownictwa, Planowania Przestrzennego i Ochrony Środowiska

2018 -04- 09

UZGODNIENIE

Temat: Uzgodnienie projektu wykonawczego w zakresie inwestycji: Zagospodarowania przestrzeni publicznej – kąpieliska wraz z infrastrukturą towarzyszącą – rzeka Wkra na działkach o numerach ewidencyjnych 198/1, 198/2, 198/3, 207, 249 położonych w miejscowości Brudnice gmina Żuromin.

Żuromińskie Zakłady Komunalne Sp. z o.o. w Żurominie w odpowiedzi na Państwa pismo z dnia 26.03.2018r dotyczącego uzgodnienia projektu: Zagospodarowania przestrzeni publicznej – kąpieliska wraz z infrastrukturą towarzyszącą – rzeka Wkra na działkach o numerach ewidencyjnych 198/1, 198/2, 198/3, 207, 249 położonych w miejscowości Brudnice gmina Żuromin, informują, że uzgodnienie projektu uwarunkowane jest spełnieniem poniższych warunków.

- przed przystąpieniem do prac związanych z wykonaniem podpór należy dokonać punktowej odkrywki sieci wodociągowej
- prace wykonywane w pobliżu istniejącej sieci wodociągowej wykonywać z zachowaniem szczególnej ostrożności, pod nadzorem pracownika ŻZK Zakład Wod-Kan
- w przypadku uszkodzenia sieci wodociągowej podczas wykonywania robót wykonawca zostanie obciążony kosztami wykonania naprawy uszkodzenia

STAROSTWO POWIATOWE
w Żurominie
Plac Józefa Piłsudskiego 4
09-300 Żuromin, woj. mazowieckie
tel. /23/ 657 47 00, fax /23/ 657 35 35
/6/

Z poważaniem

V-ce Prezes Zarządu
ds. Technicznych
mgr inż. Janusz

214

kbto
communication operator

Warszawa 28.03.2013 r.

Nr: Z180328112

„Wydział Infrastruktury, Budownictwa,
Planowania Przestrzennego i
OchronyŚrodowiska (IBPPiOŚ)"
Urząd Gminy i Miasta Żuromin
09-300 Żuromin
Plac Józefa Pilsudskiego 3

STAROSTWO POWIATOWE
w Żurominie
Plac Józefa Piłsudskiego 4
09-300 Żuromin, woj. mazowieckie
tel. /23/ 657 47 00, fax /23/ 657 35 35
/6/

UZGODNIENIE

Temat: Uzgodnienie projektu wykonawczego w zakresie inwestycji: *„Zagospodarowania przestrzeni publicznej – kąpieliska wraz z infrastrukturą towarzyszącą – rzeka Wkra na działkach o numerach ewidencyjnych 198/1, 198/2, 198/3, 207, 249 położonych w miejscowości Brudnice gminie Żuromin"*

Szanowni Państwo,

KBTO Sp. z o.o. Oddział w Polsce jako Operator Utrzymania Sieci i Usług „Internet dla Mazowsza" Województwa Mazowieckiego, w odpowiedzi na Państwa pismo, z dnia 12.03.2018 r. dotyczącego uzgodnienia projektu: *„Zagospodarowania przestrzeni publicznej – kąpieliska wraz z infrastrukturą towarzyszącą – rzeka Wkra na działkach o numerach ewidencyjnych 198/1, 198/2, 198/3, 207, 249 położonych w miejscowości Brudnice gminie Żuromin*", uprzejmie informuję, że uzgodnienie wstępne projektu budowlanego z listopada 2018 r., uwarunkowane jest spełnieniem poniższych wytycznych:

KBTO Sp. z o. o.
Centrum Zarządzania Siecią
ul. Świętojerska 9
00-236 Warszawa
Polska

21m

kbto
communication operator

1) Prace wykonywane w pobliżu infrastruktury IdM, należy wykonywać ze szczególną ostrożnością, pod nadzorem naszego przedstawiciela z zachowaniem obowiązujących norm telekomunikacyjnych.
2) W momencie zbliżenia się nowo projektowanych podpór kładki do istniejącego kabla światłowodowego, ich usytuowanie nie powinno być mniejsze niż 2.0 m.(warunek konieczny)
3) Przed przystąpieniem do robót, należy wystąpić pisemnie, z minimum 30 dniowym wyprzedzeniem, o nadzór do:

   KBTO Sp. z o.o.

   ul. Krakowskie Przedmieście 79

   00-079 Warszawa,

   Email: tech.support@kbto.pl

STAROSTWO POWIATOWE
w Żuromine
Plac Józefa Piłsudskiego 4
09-300 Żuromin, woj. mazowieckie
tel. /23/ 657 47 00, fax /23/ 657 35 35
/6/

4) W przypadku wykonania prac bez uprzedniego zgłoszenia i powiadomienia KBTO zostanie naliczona opłata w wysokości 200 zł, która odpowiada wysokości jednorazowej opłaty za nadzór KBTO.
5) W przypadku uszkodzenia urządzeń będących własnością KBTO, inwestor lub wskazany wykonawca zostanie obciążony kosztami usuwania awarii i poniesionymi stratami eksploatacyjnymi.
6) Wszelkie koszty związane z nadzorem i zabezpieczeniem istniejącej infrastruktury sieci IdM ponosi Wykonawca.

Powyższe uzgodnienie nie tworzy żadnych zobowiązań, ani nie może być podstawą roszczeń finansowych wobec KBTO Sp. z o.o.. Uzgodnienie ważne jest przez okres 12 miesięcy od daty powyższego pisma.

Informacje techniczne oraz uzgodnienie nadzoru i dostępu do infrastruktury KBTO:

Mail: tech.support@kbto.pl

Tel. 694-718-364, 503-159-347

KBTO Sp. z o. o.
Centrum Zarządzania Siecią
ul. Świętojerska 9
00-236 Warszawa
Polska

Z poważaniem

Przychodzień Paweł

2/n

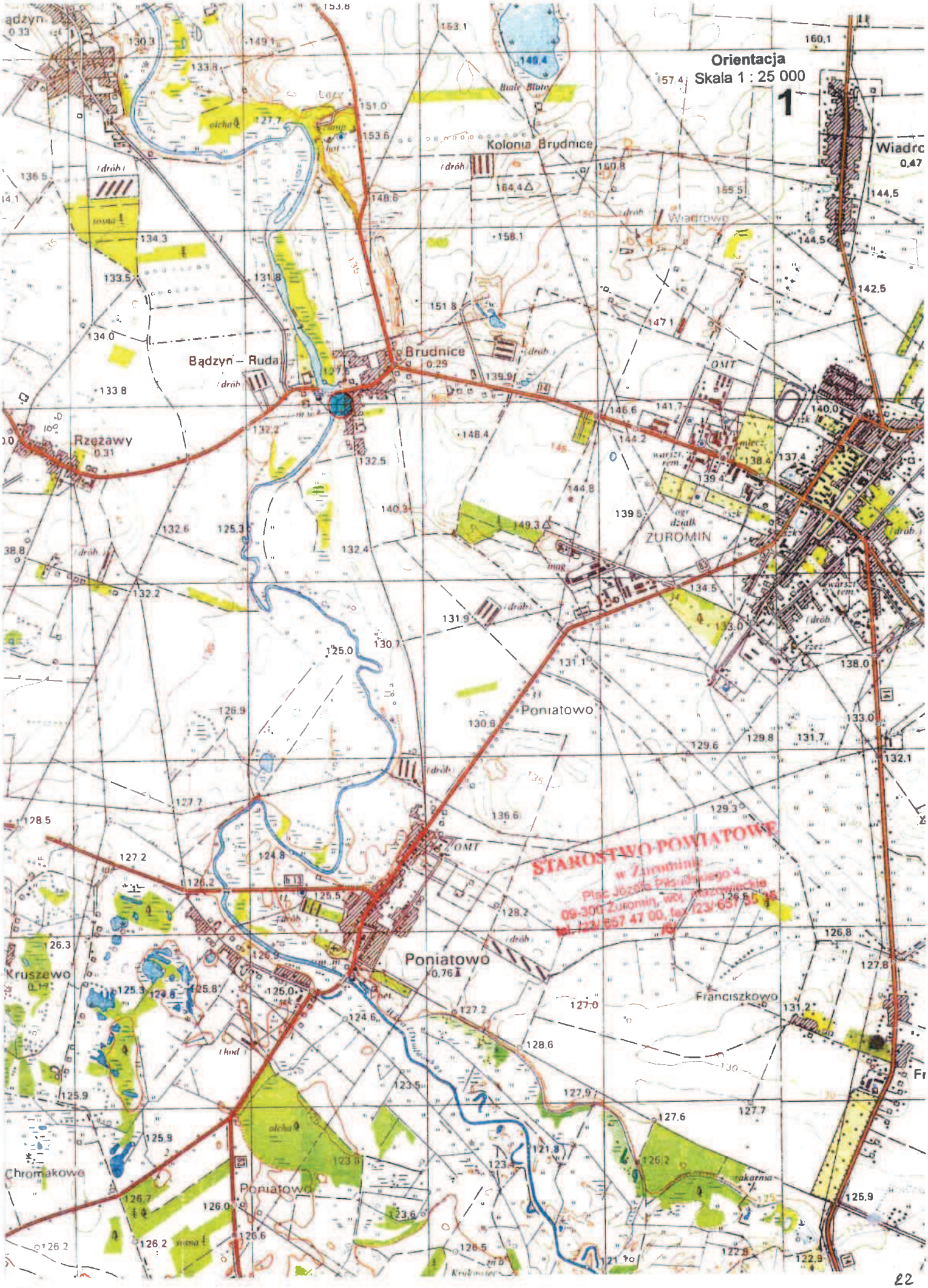
Orientacja
Skala 1 : 25 000
1
Kolonia Brudnice
Brudnice
Bądzyn – Ruda
Rzeżawy
ZUROMIN
Poniatowo
Kruszewo
Chromakowo
Franciszkowo
Wiadrowo
STAROSTWO POWIATOWE
w Żuromini
Plac Józefa Piłsudskiego 4
09-300 Żuromin, woj. mazowieckie

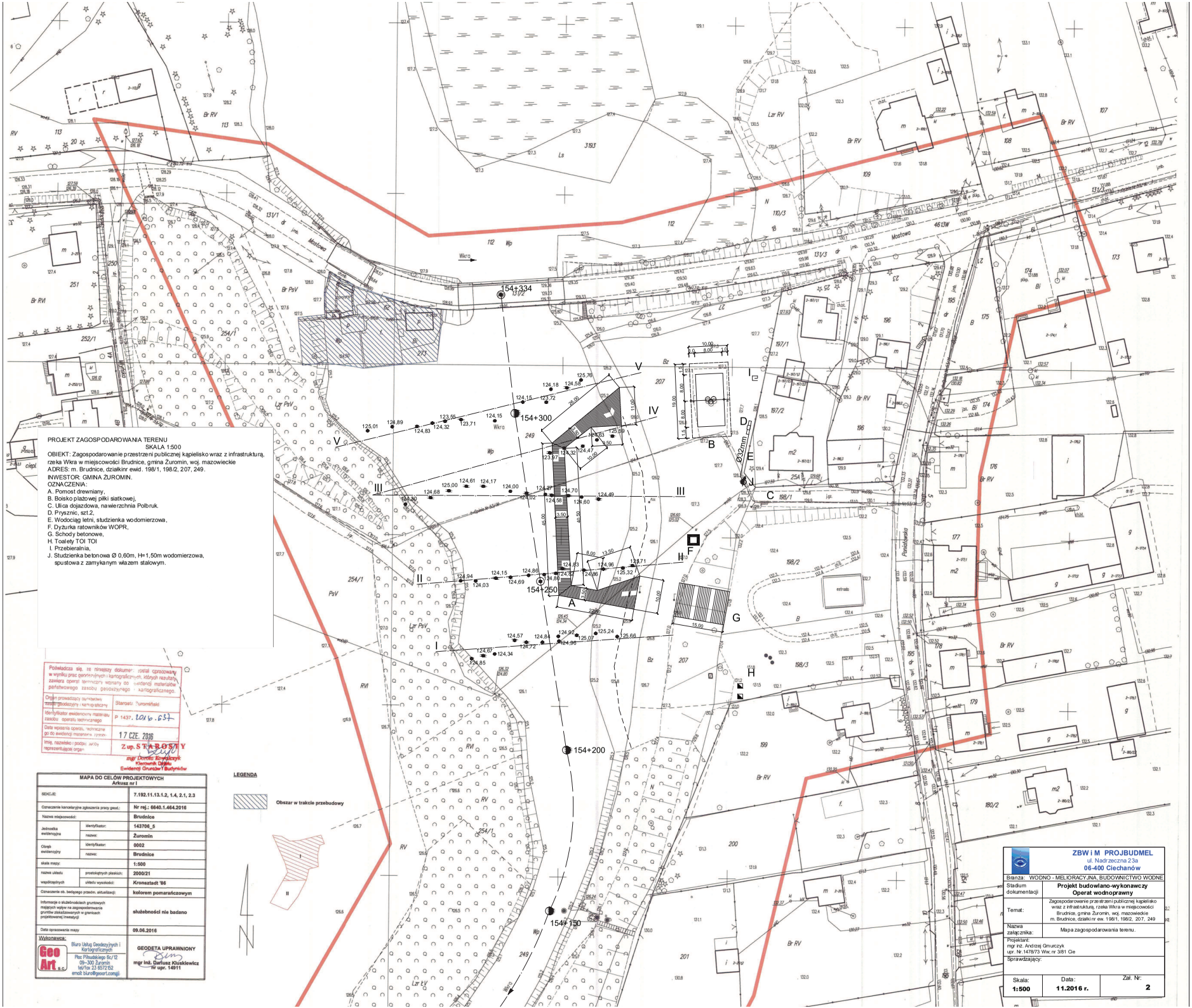

PROJEKT ZAGOSPODAROWANIA TERENU
SKALA 1:500
OBIEKT: Zagospodarowanie przestrzeni publicznej kąpielisko wraz z infrastrukturą, rzeka Wkra w miejscowości Brudnice, gmina Żuromin, woj. mazowieckie
ADRES: m. Brudnice, działki nr ewid. 198/1, 198/2, 207, 249.
INWESTOR: GMINA ŻUROMIN.
OZNACZENIA:
A. Pomost drewniany,
B. Boisko plażowej piłki siatkowej,
C. Ulica dojazdowa, nawierzchnia Polbruk.
D. Prysznic, szt.2,
E. Wodociąg letni, studzienka wodomierzowa,
F. Dyżurka ratowników WOPR,
G. Schody betonowe,
H. Toalety TOI TOI
I. Przebieralnia,
J. Studzienka betonowa Ø 0,60m, H=1,50m wodomierzowa, spustowa z zamykanym włazem stalowym.

Poświadcza się, że niniejszy dokument, został opracowany w wyniku prac geodezyjnych i kartograficznych, których rezultaty zawiera operat techniczny wpisany do ewidencji materiałów państwowego zasobu geodezyjnego i kartograficznego.

Organ prowadzący ewidencję zasobu geodezyjnej i kartograficznej	Starosta Żuromiński
Identyfikator ewidencyjny materiału zasobu operatu technicznego	P.1437.2016.637
Data wpisania operatu technicznego do ewidencji materiałów zasobu	17 CZE. 2016
Imię, nazwisko i podpis osoby reprezentującej organ	Z up. STAROSTY mgr Dorota Kowalczyk Kierownik Działu Ewidencji Gruntów i Budynków

MAPA DO CELÓW PROJEKTOWYCH
Arkusz nr I

SEKCJE:		7.192.11.13.1.2, 1.4, 2.1, 2.3
Oznaczenie kancelaryjne zgłoszenia pracy geod.:		Nr rej.: 6840.1.464.2016
Nazwa miejscowości:		Brudnice
Jednostka ewidencyjna	identyfikator:	143706_5
	nazwa:	Żuromin
Obręb ewidencyjny	identyfikator:	0002
	nazwa:	Brudnice
skala mapy:		1:500
nazwa układu współrzędnych	prostokątnych płaskich:	2000/21
	układu wysokości:	Kronsztadt '86
Oznaczenie ob. będącego przedm. aktualizacji:		kolorem pomarańczowym
Informacje o służebnościach gruntowych mających wpływ na zagospodarowanie gruntów zlokalizowanych w granicach projektowanej inwestycji		służebności nie badano
Data opracowania mapy		09.06.2016

Wykonawca: Biuro Usług Geodezyjnych i Kartograficznych GeoArt s.c. Plac Piłsudskiego 6c/12 09-300 Żuromin tel/fax 23 6572152 email: biuro@geoart.com.pl

GEODETA UPRAWNIONY mgr inż. Dariusz Kluskiewicz nr upr. 14911

LEGENDA
Obszar w trakcie przebudowy

ZBW i M PROJBUDMEL ul. Nadrzeczna 23a 06-400 Ciechanów	
Branża: WODNO - MELIORACYJNA, BUDOWNICTWO WODNE	
Stadium dokumentacji	Projekt budowlano-wykonawczy Operat wodnoprawny
Temat:	Zagospodarowanie przestrzeni publicznej kąpielisko wraz z infrastrukturą, rzeka Wkra w miejscowości Brudnice, gmina Żuromin, woj. mazowieckie m. Brudnice, działki nr ew. 198/1, 198/2, 207, 249
Nazwa załącznika:	Mapa zagospodarowania terenu.
Projektant: mgr inż. Andrzej Gmurczyk upr. Nr 147/873 Ww. nr 3/81 Cie	
Sprawdzający:	
Skala: 1:500	Data: 11.2016 r.
	Zał. Nr: 2

STAROSTWO POWIATOWE
w Żurominie
Plac Józefa Piłsudskiego 4
09-300 Żuromin, woj. mazowieckie
tel. /23/ 657 47 00, fax /23/ 657 35 35
/6/

inż. JANUSZ DOMURAD
upr. bud. nr Cie-111/67
do projektowania bez ograniczeń
w specjalności konstr.-bud. bez ograniczeń
członek MOIB - nr MAZ/BO/1372/01

	ZBW i M **PROJBUDMEL** ul. Nadrzeczna 23a **06 – 400 Ciechanów**
Branża:	WODNO – MELIORACYJNA, BUDOWNICTWO WODNE
Stadium dokumentacji	**Projekt budowlano-wykonawczy** **Operat wodnoprawny**
Temat:	Zagospodarowanie przestrzeni publicznej kąpielisko wraz z infrastrukturą, rzeka Wkra w miejscowości Brudnice, gmina Żuromin, woj. mazowieckie m. Brudnice, działki nr ew. 198/1, 198/2, 207, 249.
Nazwa załącznika:	Przekroje poprzeczne koryta rzeki Wkry I-I ÷ V-V od km 154.230 ÷ do km 154.300
Projektant: mgr inż. Andrzej Gmurczyk upr. Nr 1478/73 Ww; nr Cie 3/81	
Sprawdzający:	mgr inż. Kazimierz Otwinowski nr. upr. St-26/76 w specjalności wodno-melioracyjnej
Skala: **1:100/500**	Data: **11. 2016 r.**
Zał. Nr: **3**	

Przekrój 1-1

km 154+230

Wykop = 0,00 m²
Nasyp = 0,00 m²

Skala pozioma 1:500
Skala pionowa 1:100

Poziom porównawczy: 122,00 [m npm]

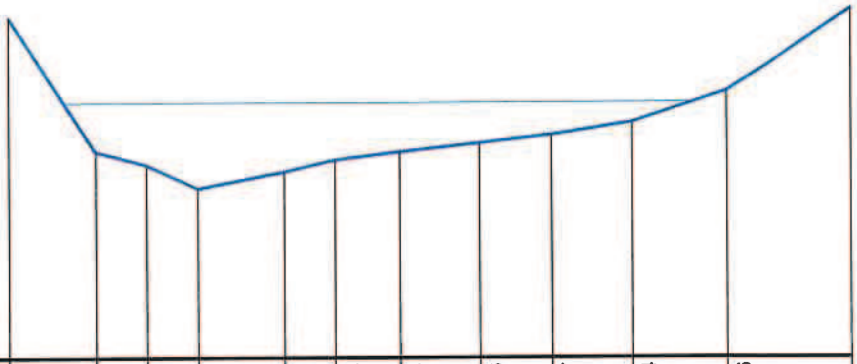

RZĘDNA TERENU [m npm]	126,70	124,85	124,67	124,34	124,57	124,72	124,84	124,96	125,07	125,24	125,66		126,80
ODLEGŁOŚĆ [m]	0,00	6,00	9,50	13,00	19,00	22,50	27,00	32,50	37,50	43,00	49,50		58,00
DŁUGOŚĆ ODCINKA [m]	6,00	3,50	3,50	6,00	3,50	4,50	5,50	5,00	5,50	6,50	8,50		

STAROSTWO POWIATOWE
w Żuromine
Plac Józefa Piłsudskiego 4
09-300 Żuromin, woj. mazowieckie
tel. /23/ 657 47 00, fax /23/ 657 35 35
/6/

Przekrój 2-2

km 154+250

Wykop = 0,00 m²
Nasyp = 0,00 m²

Skala pozioma 1:500
Skala pionowa 1:100

RZĘDNA TERENU [m npm]	126,80	124,94	124,03	124,15	124,69	124,86	124,80	124,82	124,73	124,86	124,96	125,32	125,71	126,10
ODLEGŁOŚĆ [m]	0,00	3,00	7,50	13,50	18,00	23,00	28,00	31,50	34,00	40,00	45,50	51,50	54,50	60,50
DŁUGOŚĆ ODCINKA [m]	3,00	4,50	6,00	4,50	5,00	5,00	3,50	2,50	6,00	5,50	6,00	3,00	6,00	

Wygenerowano w programie PRZEKROJE
Licencja posiada:
ZBWiM PROJBUDMEL Andrzej Gmurczyk

Przekrój 3-3

km 154+275

Wykop = 0,00 m²
Nasyp = 0,00 m²

Skala pozioma 1:500
Skala pionowa 1:100
Poziom porównawczy: 122,00 [m npm]

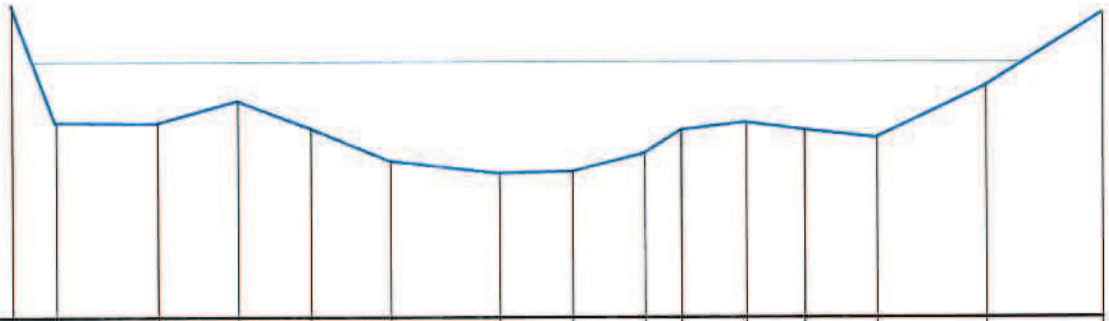

RZĘDNA TERENU [m npm]	126,30	124,70	124,68	125,00	124,61	124,17	124,00	124,02	124,27	124,58	124,70	124,60	124,49	125,20		126,20
ODLEGŁOŚĆ [m]	0,00	3,00	10,00	15,50	20,50	26,00	33,50	38,50	43,50	46,00	50,50	54,50	59,50	67,00	75,00	
DŁUGOŚĆ ODCINKA [m]	3,00	7,00	5,50	5,00	5,50	7,50	5,00	5,00	2,50	4,50	4,00	5,00	7,50	8,00		

Przekrój 4-4

km 154+290

Wykop = 0,00 m²
Nasyp = 0,00 m²

Skala pozioma 1:500
Skala pionowa 1:100
Poziom porównawczy: 122,00 [m npm]

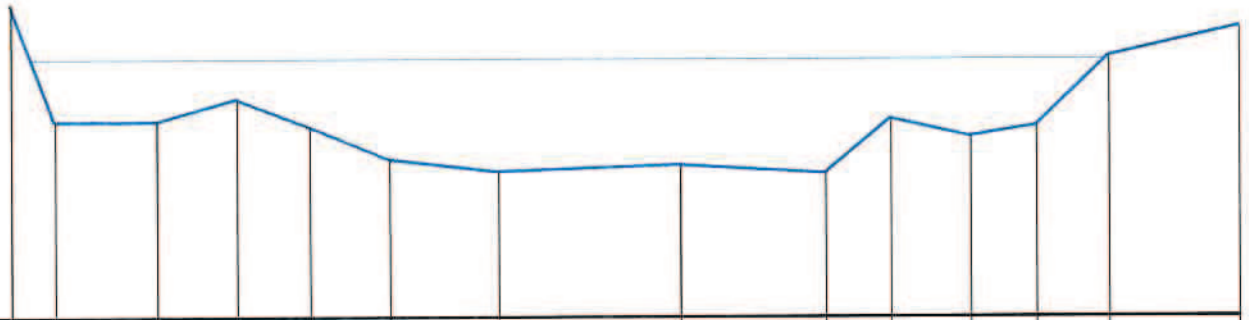

RZĘDNA TERENU [m npm]	126,30	124,70	124,68	125,00	124,61	124,17	124,00		124,08	123,97	124,72	124,47	124,63	125,59		126,00
ODLEGŁOŚĆ [m]	0,00	3,00	10,00	15,50	20,50	26,00	33,50		46,00	56,00	60,50	66,00	70,50	75,50	84,50	
DŁUGOŚĆ ODCINKA [m]	3,00	7,00	5,50	5,00	5,50	7,50	12,50		10,00	4,50	5,50	4,50	5,00	9,00		

STAROSTWO POWIATOWE
w Żuromine
Plac Józefa Piłsudskiego 4
09-300 Żuromin, woj. mazowieckie
tel. (23) 657 47 00, fax (23) 657 35 35
/6/

Wygenerowano w programie PRZEKROJE
Licencję posiada:
ZBWM PROJBUDMEL Andrzej Gmurczyk

Przekrój 5-5

km 154+300

Wykop = 0,00 m²
Nasyp = 0,00 m²

Skala pozioma 1:500
Skala pionowa 1:100

Poziom porównawczy: 122,00 [m npm]

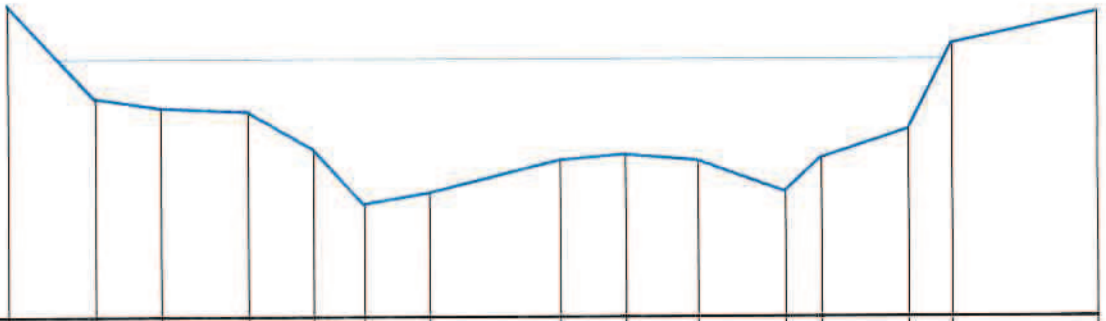

RZĘDNA TERENU [m npm]	126,30	125,01	124,89	124,83	124,32	123,55	123,71	124,15	124,24	124,15	123,72	124,18	124,58	125,76	126,20	
ODLEGŁOŚĆ [m]	0,00	6,00	10,50	16,50	21,00	24,50	29,00	38,00	42,50	47,50	53,50	56,00	62,00	65,00	75,00	
DŁUGOŚĆ ODCINKA [m]	6,00	4,50	6,00	4,50	3,50	4,50	9,00	4,50	5,00	6,00	2,50	6,00	3,00	10,00		

STAROSTWO POWIATOWE
w Żyrardowie
Plac Józefa Piłsudskiego 4
09-300 Żyrardów, woj. mazowieckie
tel./23/ 657 47 00, fax /23/ 657 35 35
/6/

Wygenerowano w programie PRZEKROJE
Licencję posiada:
ZBWiM PROJBUDMEL Andrzej Gmurczyk

A - A pomost P-1

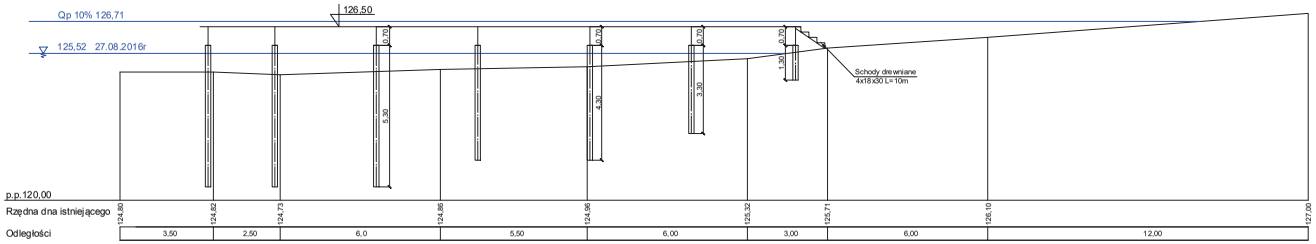

C - C pomost P-3

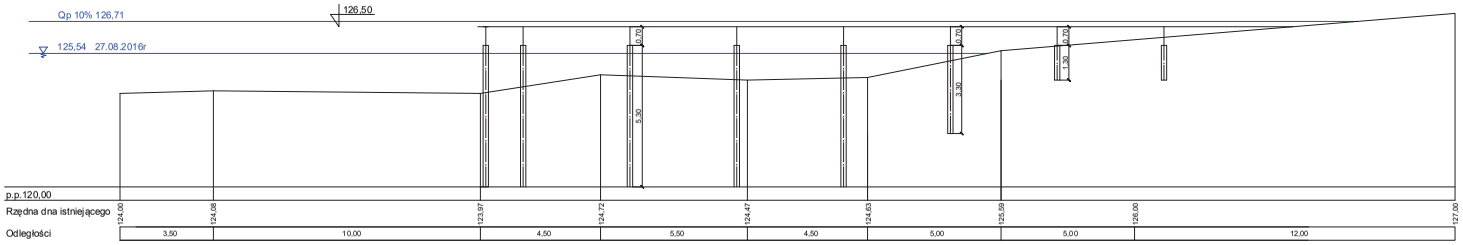

ZBW i M PROJBUDMEL
ul. Nadrzeczna 23a
06-400 Ciechanów

Branża:	WODNO - MELIORACYJNA, BUDOWNICTWO WODNE
Stadium dokumentacji	**Projekt budowlano-wykonawczy** **Operat wodnoprawny**
Temat:	Zagospodarowanie przestrzeni publicznej kąpieliska wraz z infrastrukturą, rzeka Wkra w miejscowości Brudnice, gmina Żuromin, woj. mazowieckie m. Brudnice, działki nr ew. 198/1, 198/2, 207, 249
Nazwa załącznika:	Przekroje podłużne A-A i C-C i pomostów P-1 i P-3.
Projektant: mgr inż. Andrzej Gmurczyk upr. Nr 1478/73 Ww; nr 3/81 Cie	
Sprawdzający:	

Skala:	Data:	Zał. Nr:
1:100/500	**11.2016 r.**	**4**

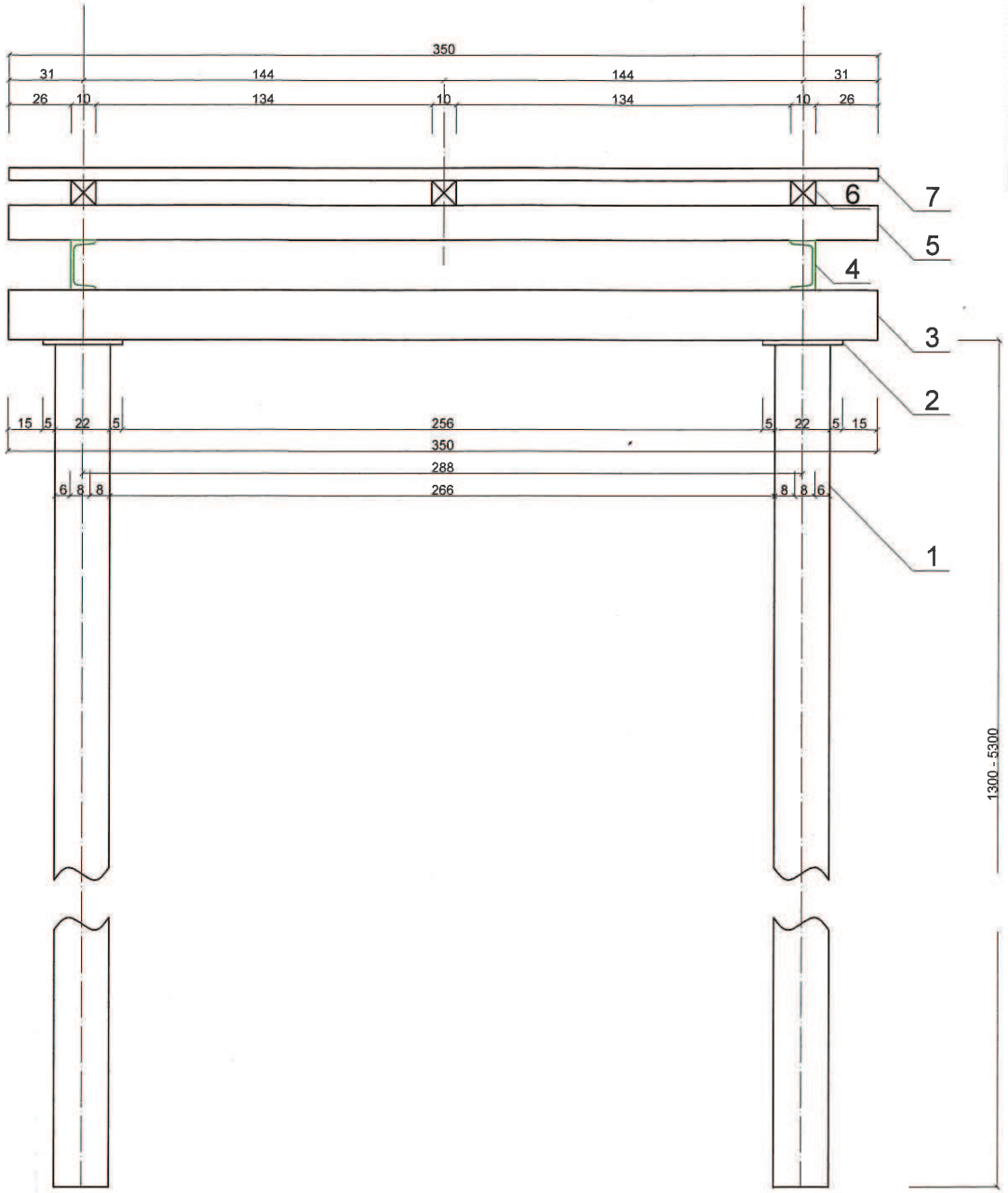

Wymiary w cm.

Lp	NAZWA ELEMENTU
1	Pal rura stalowa Ø 219,1x10 mm wypełniona betonem
2	Płaskownik 320x10-320 St3
3	Dwuteownik 200 - 3500 St3SY
4	Ceownik 200 - St3SY
5	Bal 100x140 - 3500
6	Bal 100x100 -
7	Bal 50x200 - 3500 obustronnie ryflowany

STAROSTWO POWIATOWE
w Żurominie
Plac Józefa Piłsudskiego 4
09-300 Żuromin, woj. mazowieckie
tel. /23/ 657 47 00, fax /23/ 657 35 35
/6/

inż. JANUSZ DOMURAD
upr. bud. nr Cie-171/87
do projektowania, kierowania i nadzorowania
w specjalności konstr.-bud. bez ograniczeń
członek MOIIB - nr MAZ/BO/1372/01

ZBW i M PROJBUDMEL
ul. Nadrzeczna 23a
06-400 Ciechanów

Branża: WODNO - MELIORACYJNA, BUDOWNICTWO WODNE

Stadium dokumentacji	**Projekt budowlano-wykonawczy** **Operat wodnoprawny**
Temat:	Zagospodarowanie przestrzeni publicznej kąpielisko wraz z infrastrukturą, rzeka Wkra w miejscowości Brudnice, gmina Żuromin, woj. mazowieckie m. Brudnice, działki nr ew. 198/1, 198/2, 207, 249
Nazwa załącznika:	Przekrój poprzeczny I - I pomost P-2.
Projektant: mgr inż. Andrzej Gmurczyk upr. Nr.1478/73 Ww; nr 3/81 Cie	
Sprawdzający:	mgr inż. Kazimierz Otwinowski nr. upr. St-26/76 w specjalności wodno-melior.

Skala:	Data:	Zał. Nr:
1:20	**11.2016 r.**	**5**

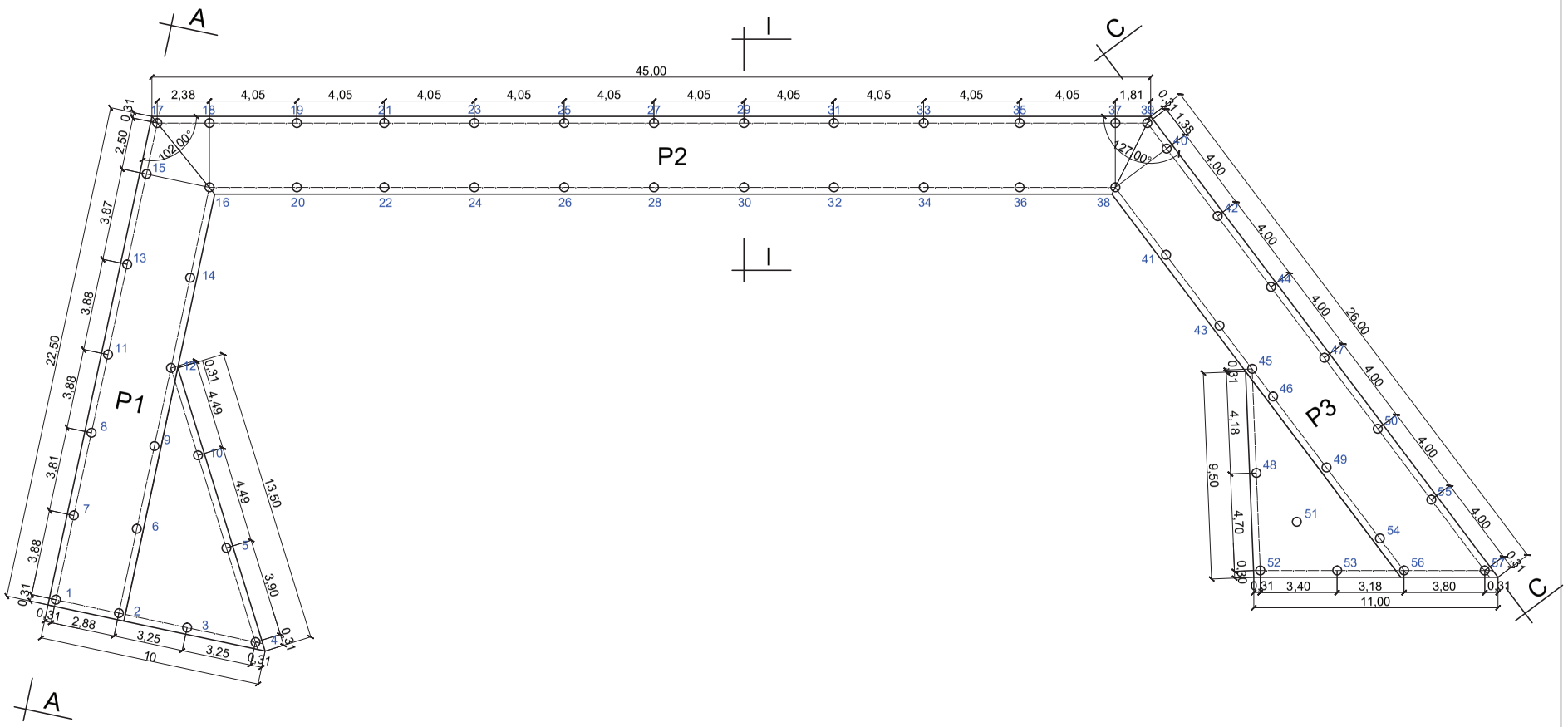

Nr poz.	Nr pola	Nazwa lub wymiar	Materiał	Nr normy	Długość	Ilość szt.	Łączna długość	Masa (kg)	
								1mb	
1	1-4; 52-54; 56; 57	Rura Ø219,1x10	R35	PN-EN 10216-1	1,3	9	11,7	51,6	603,72
2	5-7; 48-51; 55	Rura Ø219,1x10	R35	PN-EN 10216-1	3,3	8	26,4	51,6	1362,24
3	8-12	Rura Ø219,1x10	R35	PN-EN 10216-1	4,3	5	21,5	51,6	1109,40
4	13-47	Rura Ø219,1x10	R35	PN-EN 10216-1	5,3	35	185,5	51,6	9571,80
RAZEM						57	245,1	51,6	12647,16

ZBW i M PROJBUDMEL
ul. Nadrzeczna 23a
06-400 Ciechanów

Branża:	WODNO - MELIORACYJNA, BUDOWNICTWO WODNE
Stadium dokumentacji	**Projekt budowlano-wykonawczy** **Operat wodnoprawny**
Temat:	Zagospodarowanie przestrzeni publicznej kąpielisko wraz z infrastrukturą, rzeka Wkra w miejscowości Brudnice, gmina Żuromin, woj. mazowieckie m. Brudnice, działki nr ew. 198/1, 198/2, 207, 249
Nazwa załącznika:	Rozmieszczenie pali pomostu na rzece Wkrze.
Projektant: mgr inż. Andrzej Gmurczyk upr. Nr.1478/73 Ww; nr 3/81 Cie	
Sprawdzający:	

Skala:	Data:	Zał. Nr:
1:200	**11.2016 r.**	**6**

ZESTAWIENIE POWIERZCHNI DESKOWANIA		
Lp	Nazwa - symbol	Pow.(m²)
1	F1	37,00
2	F2	73,33
3	F3	149,63
4	F4	83,30
5	F5	32,40
	Razem	376,46

Uwaga:
Podkład pomostu wykonać z bali 50x200 - 3500
drewno twarde (dąb,grab,olcha) dwustronnie ryflowane
w odstepach co 10mm, powierzchnia drewna ogólna (dwustronna + boki +szczyty - 547m²)
Malować -Sadolin Base x1 (40 l)
-Sadolin Classic x2 (78 l)
Wkręty do drewna 6x120 (łep stożkowy)
9szt. 1 bal, ogółem = 4843x1,05=5085szt.

ZBW i M PROJBUDMEL
ul. Nadrzeczna 23a
06-400 Ciechanów

Branża:	WODNO - MELIORACYJNA, BUDOWNICTWO WODNE
Stadium dokumentacji	**Projekt budowlano-wykonawczy** **Operat wodnoprawny**
Temat:	Zagospodarowanie przestrzeni publicznej kąpielisko wraz z infrastrukturą, rzeka Wkra w miejscowości Brudnice, gmina Żuromin, woj. mazowieckie m. Brudnice, działki nr ew. 198/1, 198/2, 207, 249
Nazwa załącznika:	Deskowanie pomostu.
Projektant:	mgr inż. Andrzej Gmurczyk upr. Nr.1478/73 Ww; nr 3/81 Cie
Sprawdzający:	

Skala:	Data:	Zał. Nr:
1:200	**11.2016 r.**	**7**

Nr	Ilość (szt.)	Nazwa części	Materiał	Norma	Ciężar (kg)	Uwagi
1		Rura stalowa Ø219,5x10	R35		51,6	
2		Płaskownik 320x320x10	St3			
3		Dwuteownik 200, L=3500	St3SY		26,3	
4		Ceownik 200	St3SY		18,4	
5		Ø12 - 326	St3SX		0,888	
6		Ø12 - 45 (gwint kotwy)	St3SX		0,888	
7		Podkładka M12		PN/M 82018		
8		Nakrętka M12		PN/M 82144		
9		Śruba 10x35		PN/M 82144	100szt.=3,02	
10		Podkładka M10		PN/M 82016		
11		Nakrętka M10		PN/M 82114		
12		Śruba z łbem grzybkowym 10x260		PN-M 82406P		
13		Podkładka M10		PN-M 82016		
14		Nakrętka M10		PN-M 82144		
15		Bal 100x140x3500				sosna
16		Bal 100x100				sosna
17		Bal 50x200x350				dąb, grab
18		Wkręt do drewna 6x120				

Uwaga

1. Pokład pomostu drewno twarde dwustronnie ryflowane, co 10mm bale 50x200x3500, 358,60x0,05=17,93m³
2. Bale 100x140 V=132,50x0,014=1,855m³
   Bale 100x100 V=198,20x0,010=1,982m³
3. Wszystkie elementy drewniane zabezpieczyć
   Sadolin Basic x 1
   Sadolin Clasic HR x 2
4. Wszystkie elementy metalowe zabezpieczyć:
   -farba podkładowa x 1
   -farba chlorokałczukowa x 2

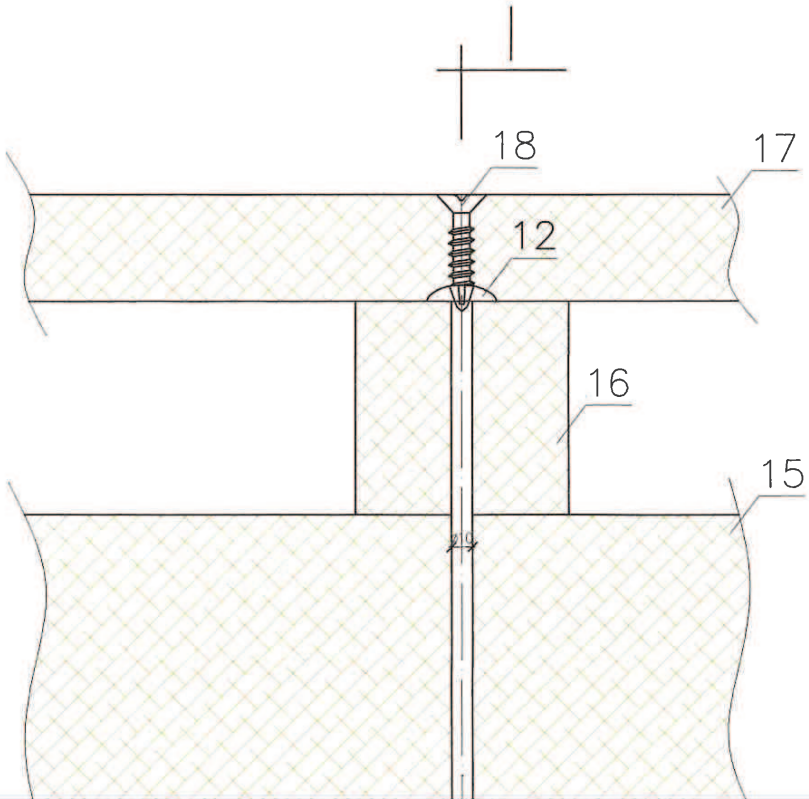

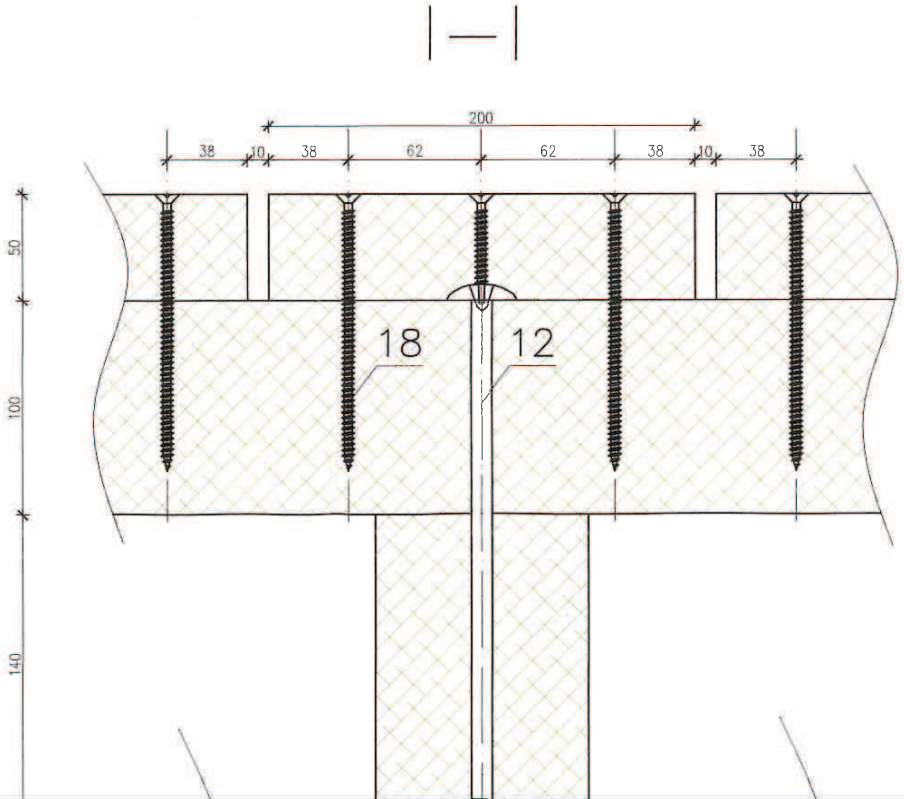

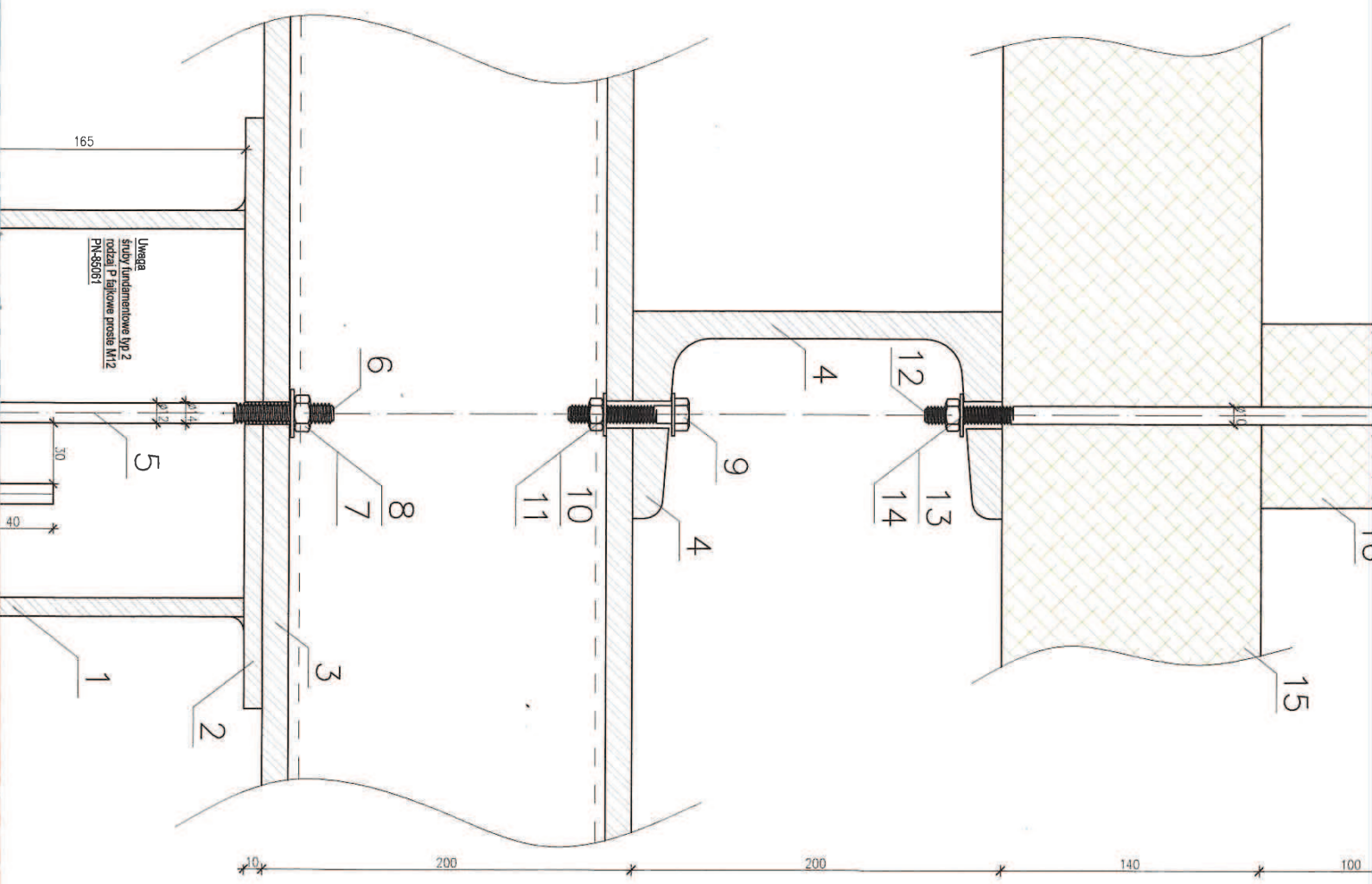

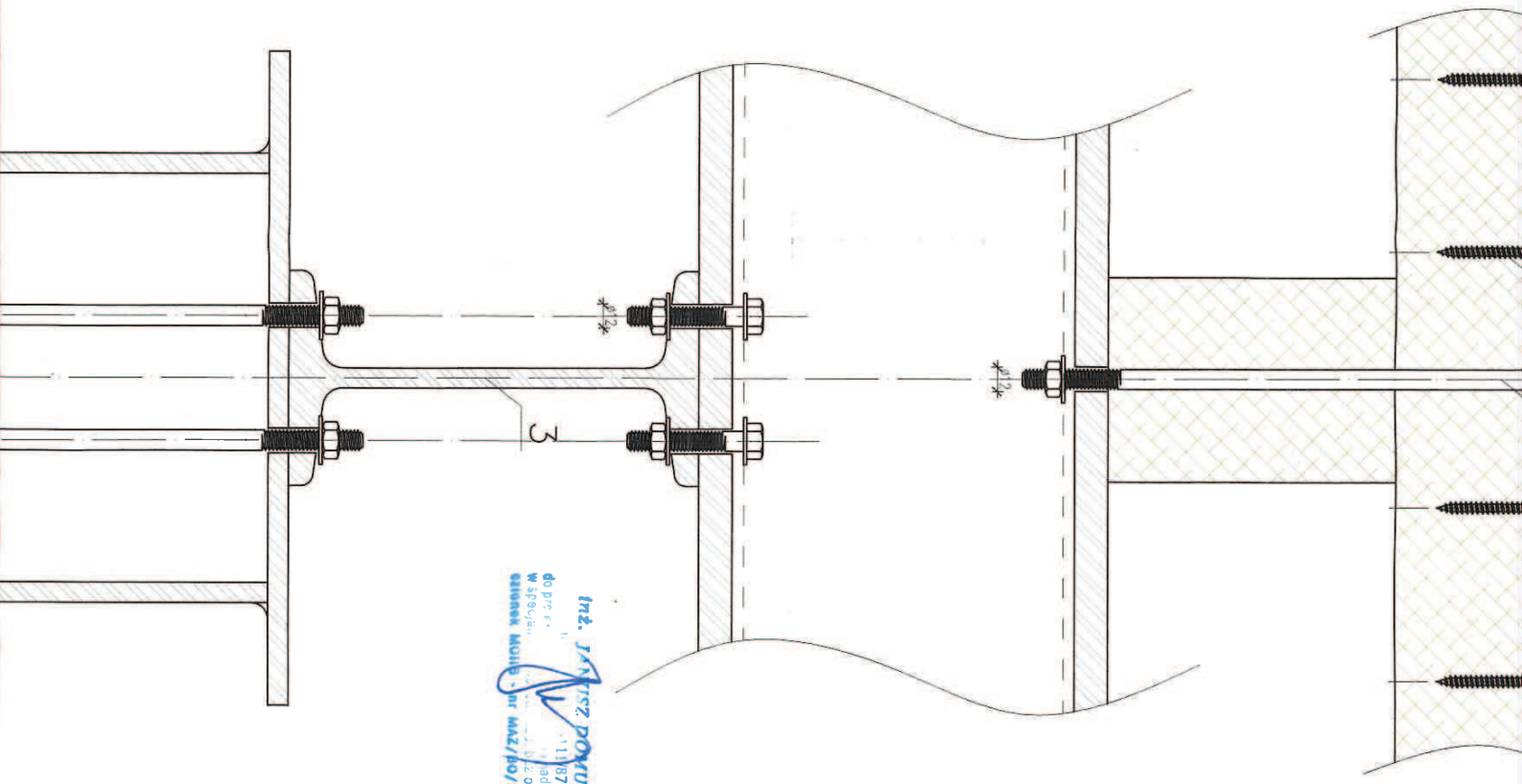

inż. JANUSZ DOMURAD
do projektowania
w specjalności
członek MOIIB - nr MAZ/80/1372/01

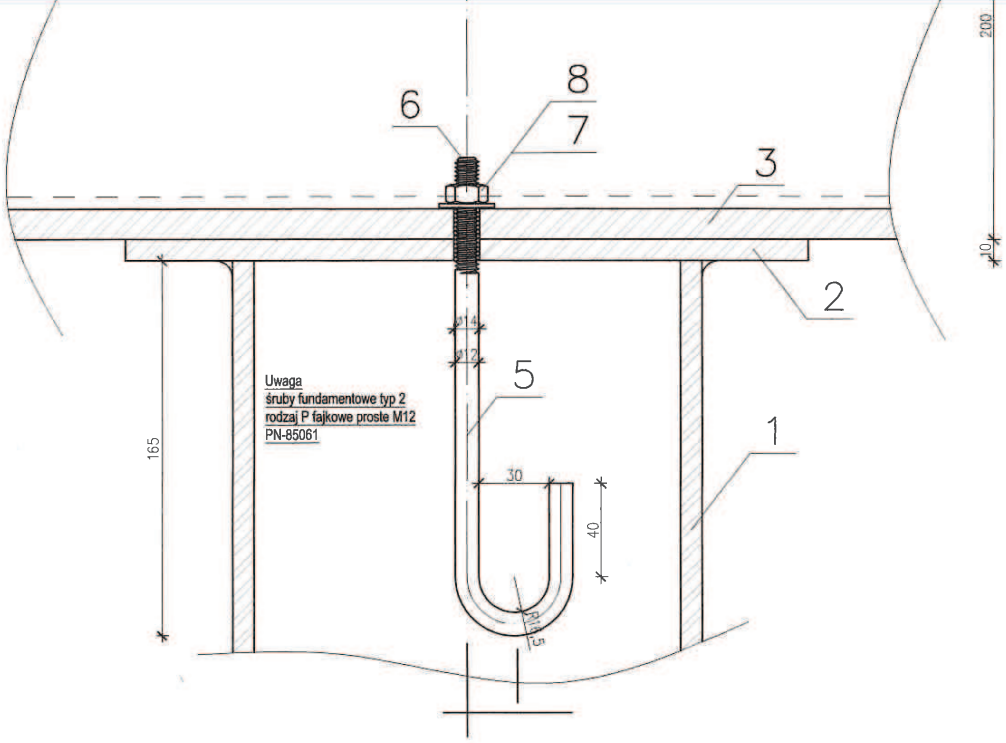

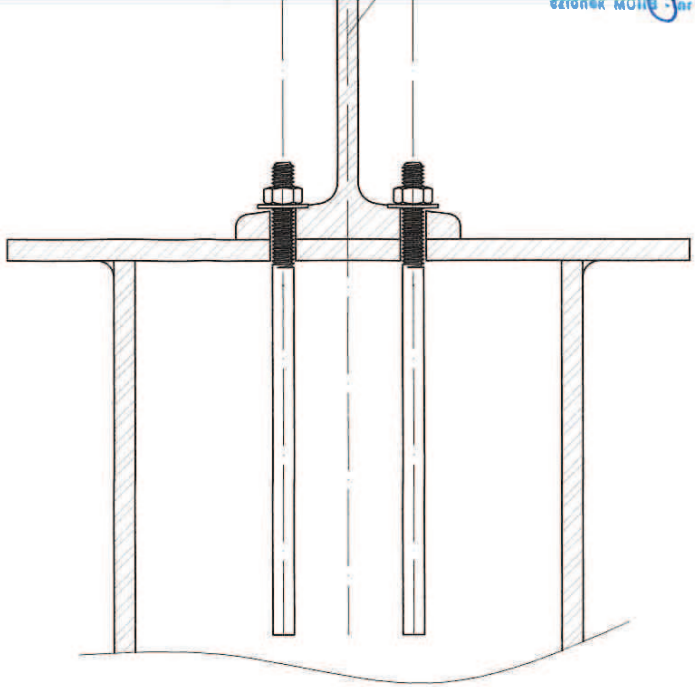

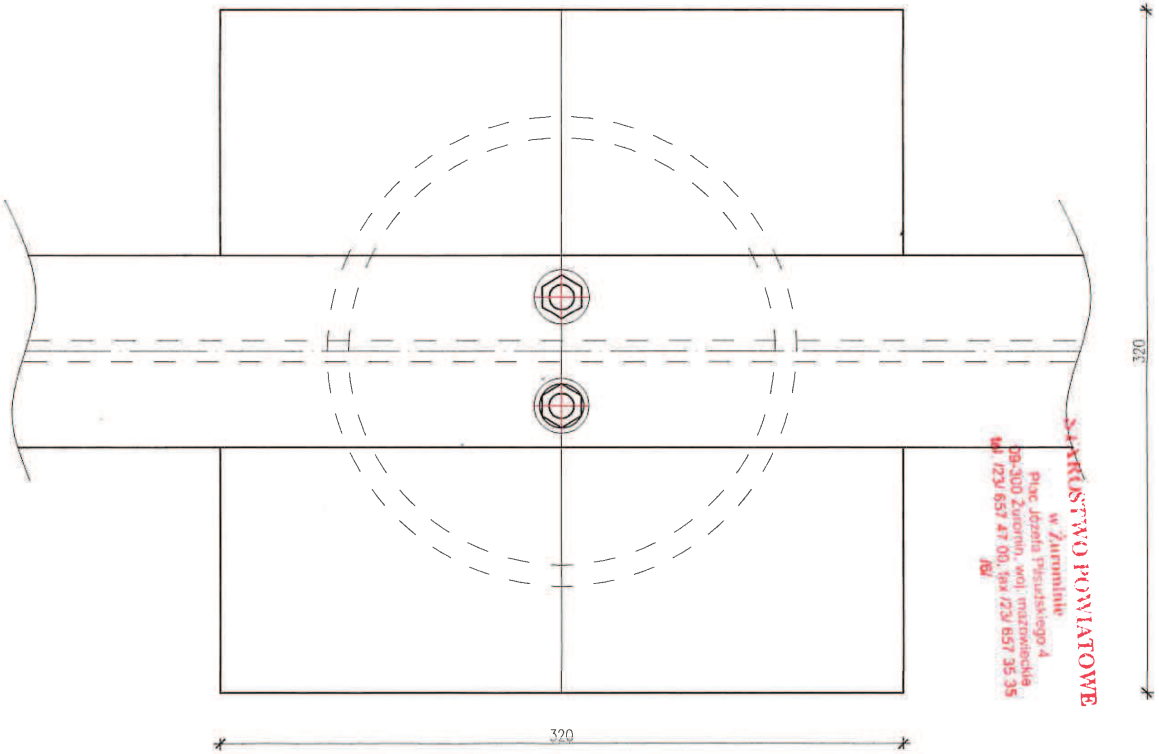

STAROSTWO POWIATOWE
w Żuromine
Plac Józefa Piłsudskiego 4
09-300 Żuromin, woj. mazowieckie
tel. (23) 657 47 00, fax (23) 657 35 35

	ZBW i M PROJBUDMEL **ul. Nadrzeczna 23a** **06-400 Ciechanów**
Branża:	WODNO - MELIORACYJNA, BUDOWNICTWO WODNE
Stadium dokumentacji	**Projekt budowlano-wykonawczy** **Operat wodnoprawny**
Temat:	Zagospodarowanie przestrzeni publicznej kąpielisko wraz z infrastrukturą, rzeka Wkra w miejscowości Brudnice, gmina Żuromin, woj. mazowieckie m. Brudnice, działki nr ew. 198/1, 198/2, 207, 249.
Nazwa załącznika:	Konstrukcja metalowa i drewniana pomostu - przekroje
Projektant: mgr inż. Andrzej Gmurczyk upr. Nr.1478/73 Ww; nr Cie 3/81	
Sprawdzający:	mgr inż. Kazimierz Otwinowski nr. upr. St-26/76 w specjalności wodno-melioracyjnej
Skala: **1:2,5**	Data: **11.2016 r.**
	Zał. Nr: **8**

POŁĄCZENIE NAROŻNE –

WSPORNIK
370x200x10mm

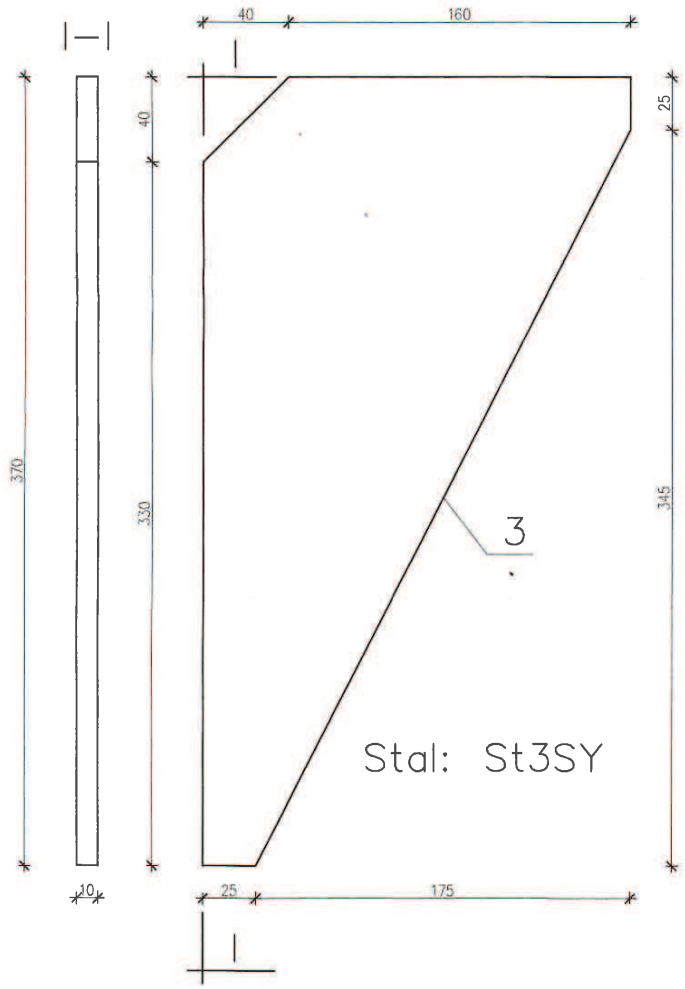

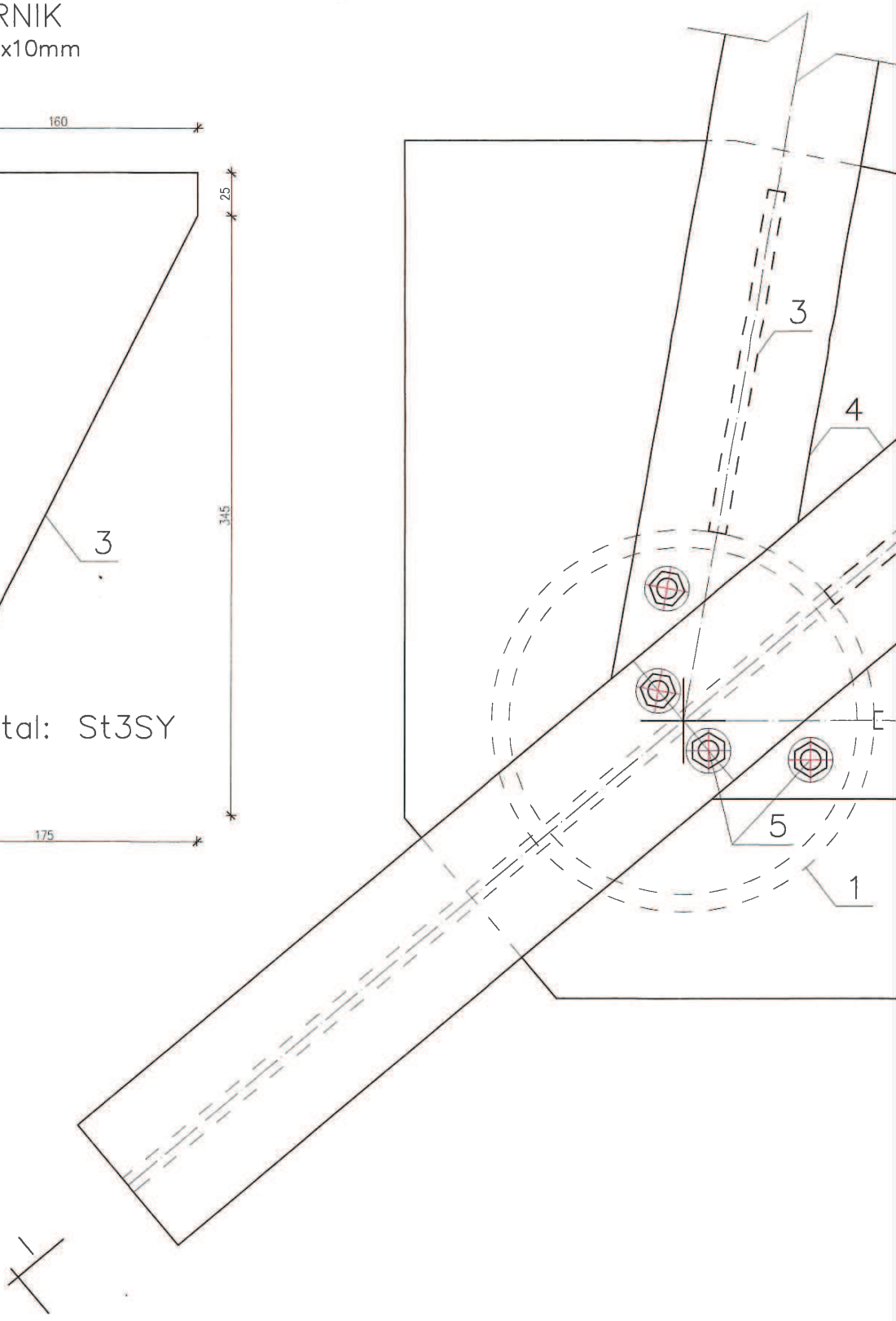

ENIE NAROŻNE – RZUT Z GÓRY

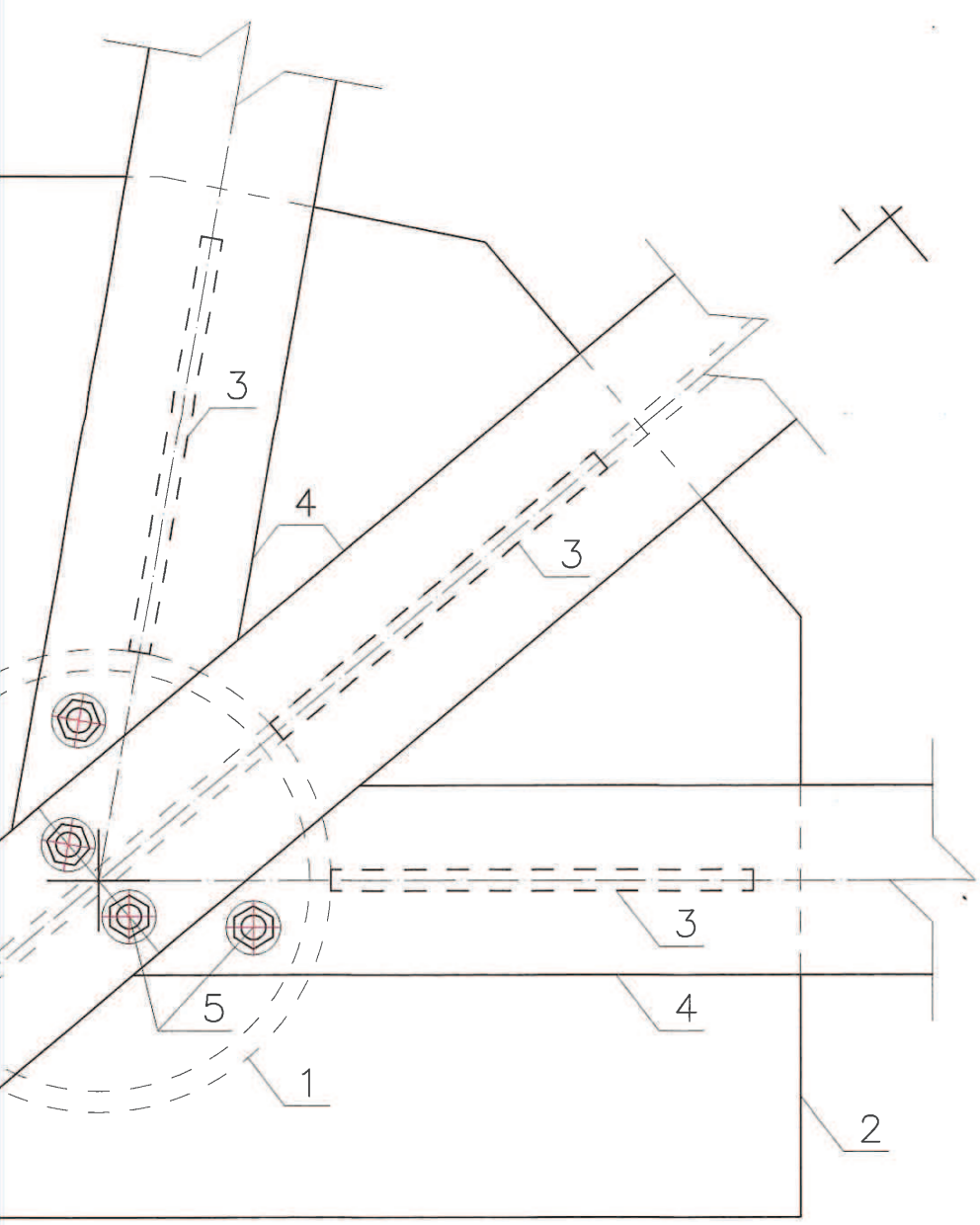

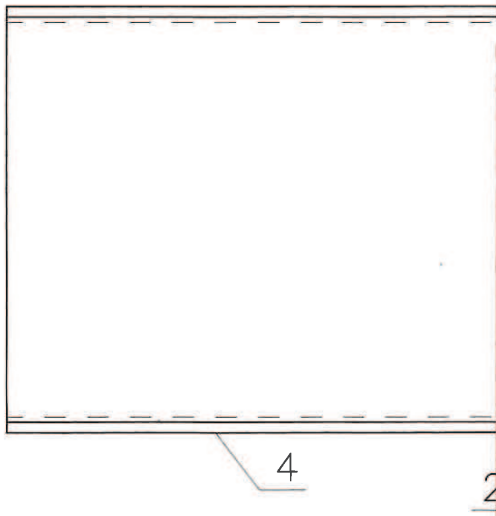

Nr elementu	Nazwa elementu
1	Pal, rura stalowa Ø219,1mm
2	Płaskownik 490x490x10mm
3	Wspornik stalowy 370x200x10mm
4	Dwuteownik 200 L=3500-....
5	Śruba fundamentowa M12
Słupy z potrójnym wspornikiem: 1-10; 12; 15-18; 37-40; 45; 48-49; 51; 57. Razem 29szt.	

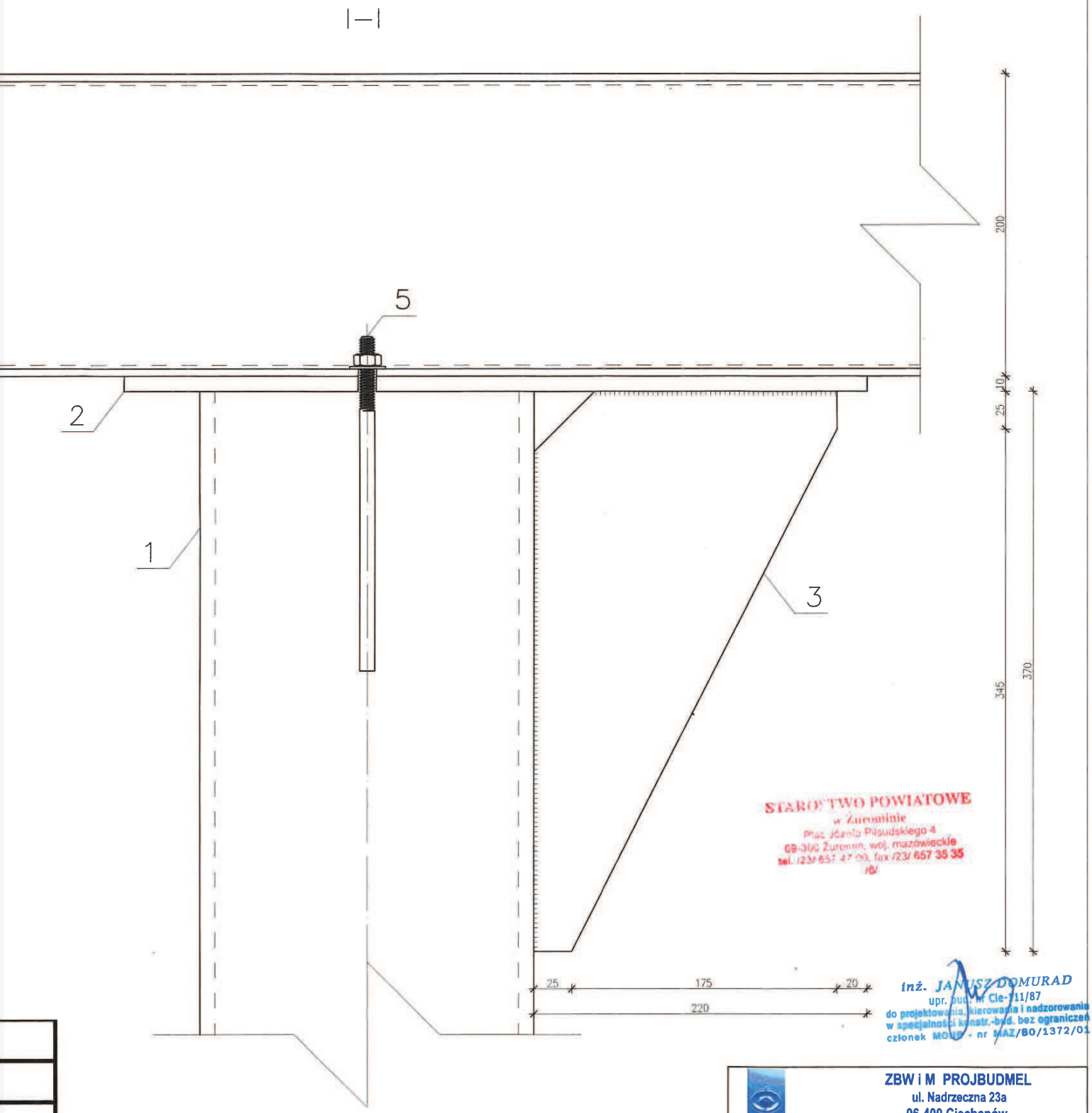

STAROSTWO POWIATOWE
w Żuromine
Plac Józefa Piłsudskiego 4
09-300 Żuromin, woj. mazowieckie
tel. /23/ 657 47 00, fax /23/ 657 35 35
/6/

inż. JANUSZ DOMURAD
upr. bud. nr Cie-111/87
do projektowania, kierowania i nadzorowania
w specjalności konstr.-bud. bez ograniczeń
członek MOIB - nr MAZ/BO/1372/01

m	
18;	

ZBW i M PROJBUDMEL
ul. Nadrzeczna 23a
06-400 Ciechanów

Branża:	WODNO - MELIORACYJNA, BUDOWNICTWO WODNE
Stadium dokumentacji	**Projekt budowlano-wykonawczy** **Operat wodnoprawny**
Temat:	Zagospodarowanie przestrzeni publicznej kąpielisko wraz z infrastrukturą, rzeka Wkra w miejscowości Brudnice, gmina Żuromin, woj. mazowieckie m. Brudnice, działki nr ew. 198/1, 198/2, 207, 249.
Nazwa załącznika:	Mocowanie legarów i wsporników stalowych na słupach rogowych.
Projektant:	mgr inż. Andrzej Gmurczyk upr. Nr.1478/73 Ww; nr Cie 3/81
Sprawdzający:	mgr inż. Kazimierz Otwinowski nr. upr. St-26/79 w specjalności wodno-melioracyjnej
Skala: **1:2,5**	Data: **11.2016 r.**
Zał. Nr:	**9**

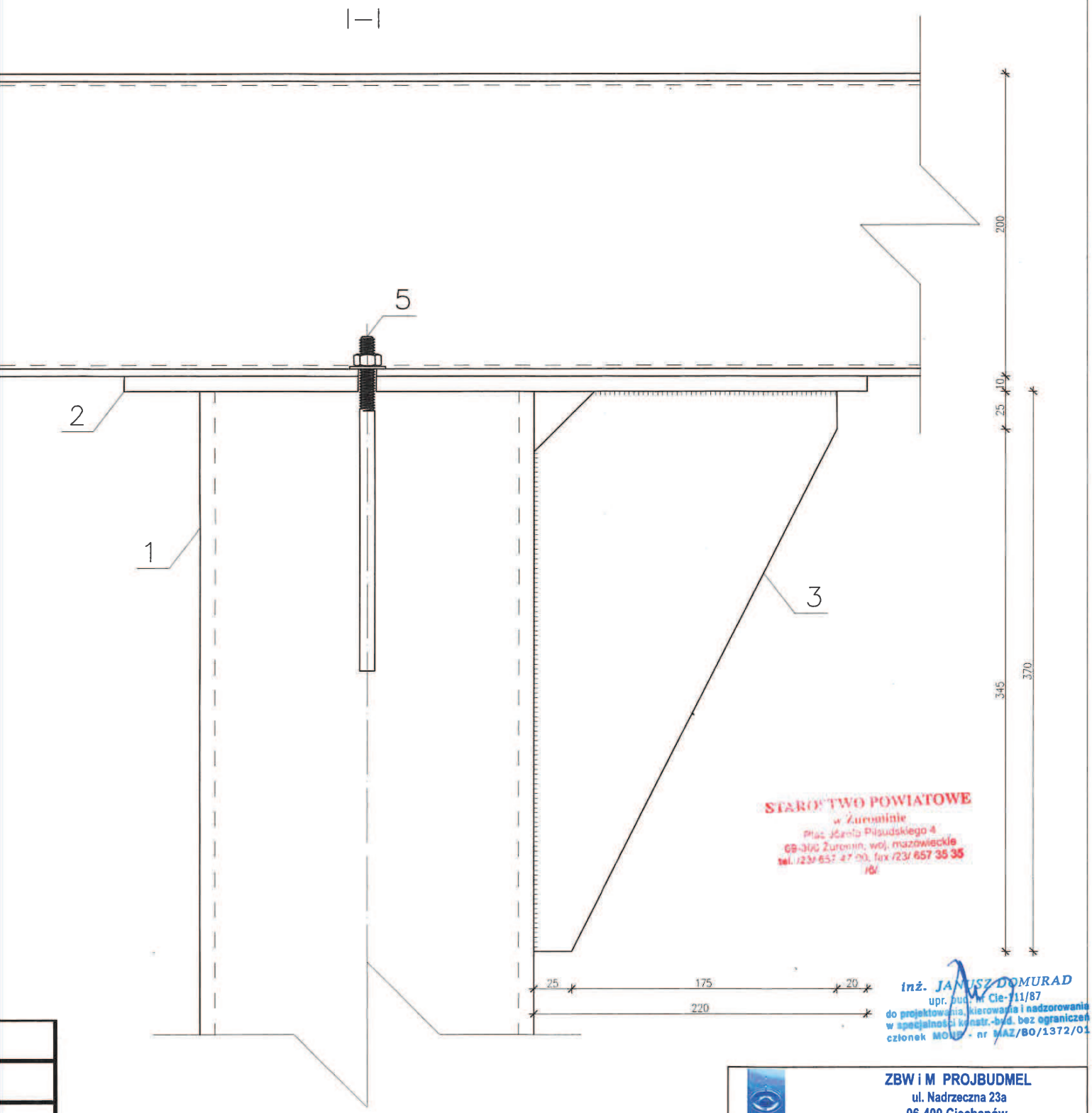

STAROSTWO POWIATOWE
w Żuromine
Plac Józefa Piłsudskiego 4
09-300 Żuromin, woj. mazowieckie
tel. /23/ 657 47 00, fax /23/ 657 35 35
/6/

inż. JANUSZ DOMURAD
upr. bud. nr Cie-111/87
do projektowania, kierowania i nadzorowania
w specjalności konstr.-bud. bez ograniczeń
członek MOIB - nr MAZ/BO/1372/01

m	
18;	

ZBW i M PROJBUDMEL
ul. Nadrzeczna 23a
06-400 Ciechanów

Branża:	WODNO - MELIORACYJNA, BUDOWNICTWO WODNE
Stadium dokumentacji	**Projekt budowlano-wykonawczy** **Operat wodnoprawny**
Temat:	Zagospodarowanie przestrzeni publicznej kąpielisko wraz z infrastrukturą, rzeka Wkra w miejscowości Brudnice, gmina Żuromin, woj. mazowieckie m. Brudnice, działki nr ew. 198/1, 198/2, 207, 249.
Nazwa załącznika:	Mocowanie legarów i wsporników stalowych na słupach rogowych.
Projektant:	mgr inż. Andrzej Gmurczyk upr. Nr.1478/73 Ww; nr Cie 3/81
Sprawdzający:	mgr inż. Kazimierz Otwinowski nr. upr. St-26/79 w specjalności wodno-melioracyjnej
Skala: **1:2,5**	Data: **11.2016 r.**
Zał. Nr:	**9**

STAROSTWO POWIATOWE
w Żurominie
Plac Józefa Piłsudskiego 4
09-300 Żuromin, woj. mazowieckie
tel. /23/ 657 47 00, fax /23/ 657 35 35
/6/

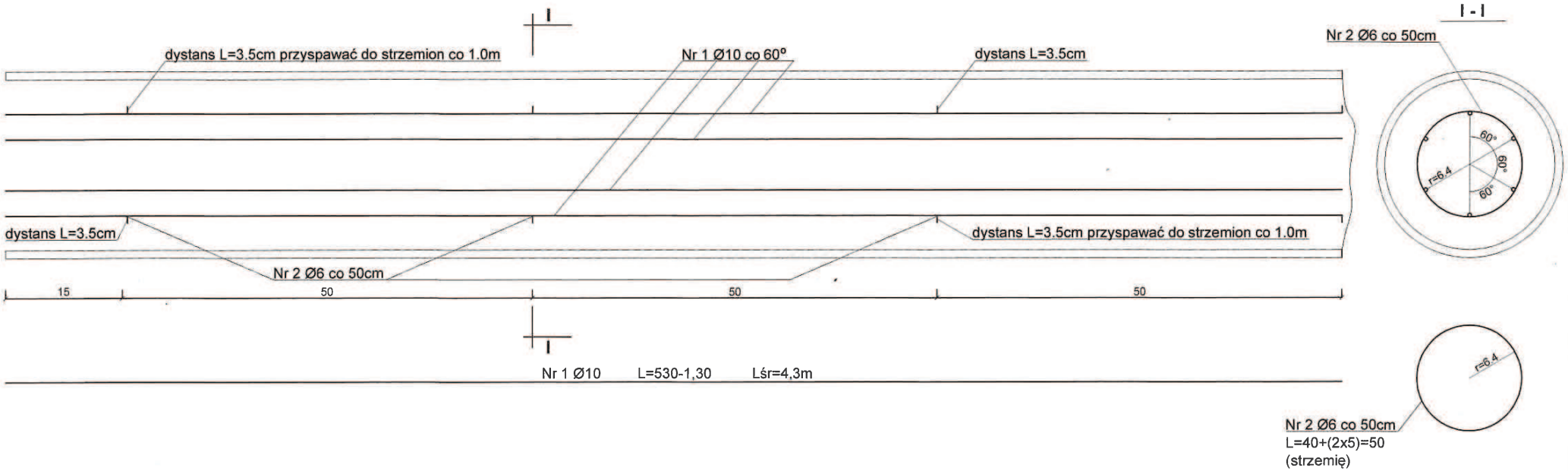

Nr pręta	Ø pręta	Długość 1szt	Liczba ogólna	St0S	18G2
				Długość ogólna	
				ø6	ø10
1	10	1,30	9		11,70
1	10	3,30	8		26,40
1	10	4,30	5		21,50
1	10	5,30	35		185,50
2	6	0,50	513	256,50	
Długość ogólna [m]				256,50	245,10
Masa 1m pręta [kg]				0,22	0,62
Masa ogólna [kg]				56,94	151,23
Razem				**208,17**	

Lp.	Długość pola	Kubatura 1szt. pola	Ilość pali	Kubatura łączna
1	5,30	0,2014	35	7,049
2	4,30	0,1634	5	0,817
3	3,30	0,1254	8	1,003
4	1,30	0,0494	9	0,445
Razem			**57**	**9,314**

Beton hydrotechniczny
C12/15/W-4; M100

$V_{bet} = 9{,}314 m^3$

inż. JANUSZ DOMURAD
upr. bud. nr Cie-111/87
do projektowania, kierowania i nadzorowania
w specjalności konstr.-bud. bez ograniczeń
członek MOiIB - nr MAZ/BO/1372/01

ZBW i M PROJBUDMEL
ul. Nadrzeczna 23a
06-400 Ciechanów

Branża:	WODNO - MELIORACYJNA
Stadium dokumentacji	**PROJEKT BUDOWLANO-WYKONAWCZY** **Operat wodnoprawny**
Temat:	Zagospodarowanie przestrzeni publicznej kąpielisko wraz z infrastrukturą, rzeka Wkra w miejscowości Brudnice, gmina Żuromin, woj. mazowieckie m.Brudnice, działki nr ew.198/1, 198/2, 207, 249.
Nazwa załącznika:	Zbrojenie pala.
Projektant: mgr inż. Andrzej Gmurczyk upr. Nr.1478/73 Ww; nr 3/81 Cie	
Sprawdzający:	mgr inż. Kazimierz Otwinowski nr. upr. SL26/76 w specjalności wodno-melioracyjnej

Skala:	Data:	Zał. Nr:
1:5	**11.2016 r.**	**10**

STAROSTWO POWIATOWE
w Żurominie
Plac Józefa Piłsudskiego 4
09-300 Żuromin, woj. mazowieckie
tel. /23/ 657 47 00, fax /23/ 657 35 35

inż. JANUSZ DOMURAD
upr. bud. nr Cie-111/87
do projektowania, kierowania i nadzorowania
w specjalności konstr.-bud. bez ograniczeń
członek MOIIB - nr MAZ/BO/1372/01

ZBW i M **PROJBUDMEL** ul. Nadrzeczna 23a **06 – 400 Ciechanów**	
Branża:	WODNO – MELIORACYJNA, BUDOWNICTWO WODNE
Stadium dokumentacji	**Projekt budowlano-wykonawczy** **Operat wodnoprawny**
Temat:	Zagospodarowanie przestrzeni publicznej kąpielisko wraz z infrastrukturą, rzeka Wkra w miejscowości Brudnice, gmina Żuromin, woj. mazowieckie m. Brudnice, działki nr ew. 198/1, 198/2, 207, 249.
Nazwa załącznika:	Studzienką wodomierzową. AS 1, bez dna.
Projektant: mgr inż. Andrzej Gmurczyk upr. Nr 1478/73 Ww; nr Cie 3/81	
Sprawdzający:	mgr inż. Kazimierz Otwinowski nr. upr. St-26/76 w specjalności wodno-melioracyjnej
Skala: **b.s.**	Data: **11. 2016 r.**
Zał. Nr: **11**	

studzienka wodomierzowa as1

STAROSTWO POWIATOWE
w Żuromine
Plac Józefa Piłsudskiego 4
09-300 Żuromin, woj. mazowieckie
tel. /23/ 657 47 00, fax /23/ 657 35 35
/6/

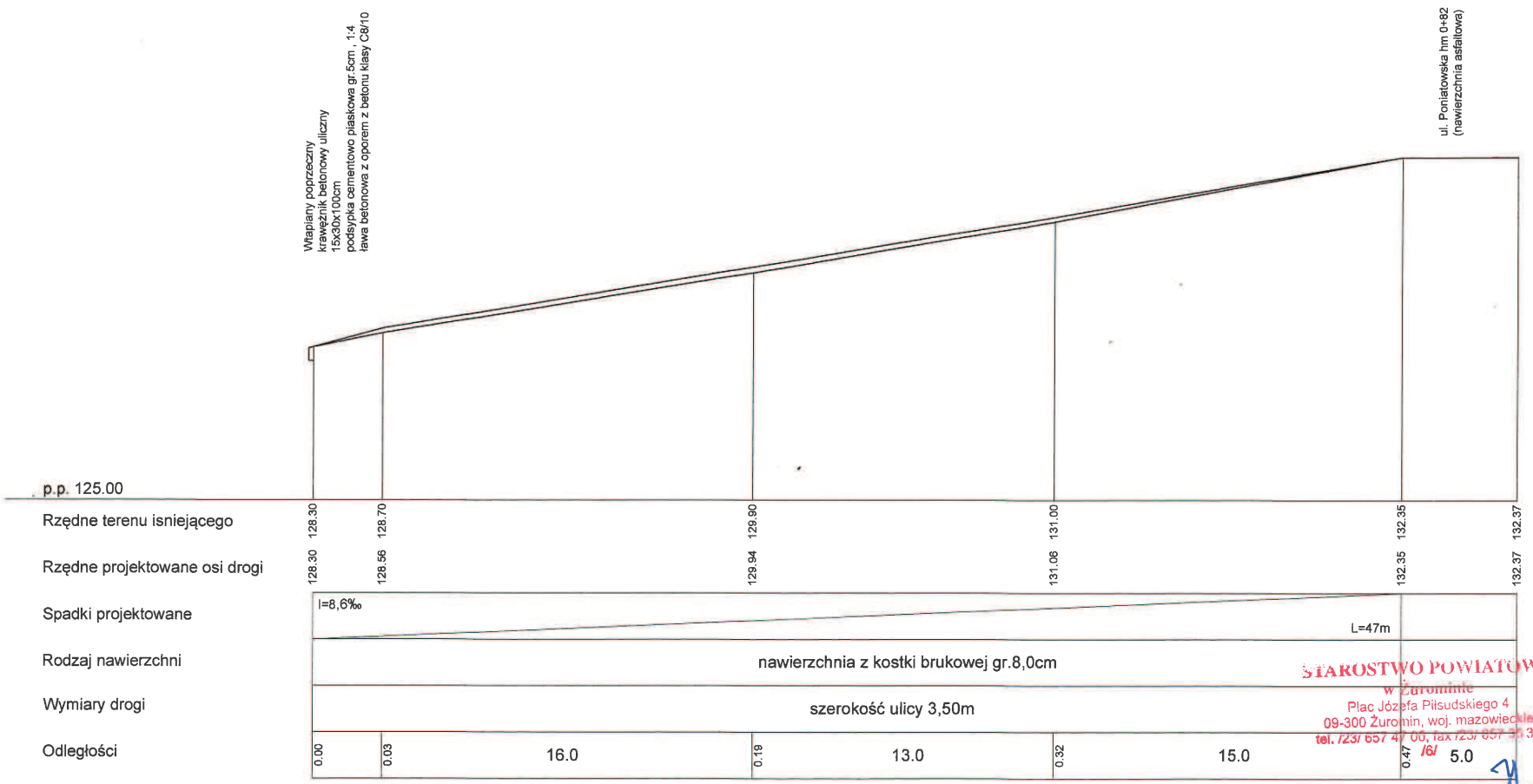

Przekrój poprzeczny ulicy
Skala 1:50

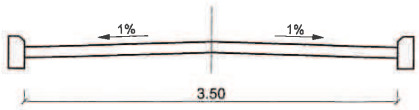

STAROSTWO POWIATOWE
w Żuromine
Plac Józefa Piłsudskiego 4
09-300 Żuromin, woj. mazowieckie
tel. /23/ 657 47 00, fax /23/ 657 35 35
/6/

inż. JANUSZ DOMURAD
upr. bud. nr [illegible]-111/87
do projektowania, kierowania i nadzorowania
w specjalności konstr.-bud. bez ograniczeń
członek MOIIB - nr MAZ/BO/1372/01

ZBW i M PROJBUDMEL
ul. Nadrzeczna 23a
06-400 Ciechanów

Branża:	WODNO - MELIORACYJNA
Stadium dokumentacji	**PROJEKT BUDOWLANO-WYKONAWCZY** **Operat wodnoprawny**
Temat:	Zagospodarowanie przestrzeni publicznej kąpielisko wraz z infrastrukturą, rzeka Wkra w miejscowości Brudnice, gmina Żuromin, woj. mazowieckie m.Brudnice, działki nr ew.198/1, 198/2, 207, 249.
Nazwa załącznika:	Profil podłużny ulicy dojazdowej, nawierzchnia Polbruk.
Projektant: mgr inż. Andrzej Gmurczyk upr. Nr.1478/73 Ww; nr 3/81 Cie	
Sprawdzający:	mgr inż. Kazimierz Otwinowski nr upr. St-26/76 w specjalności wodno-melioracyjnej

Skala:	Data:	Zał./Nr:
1:100/200	**11.2016 r.**	**13**

STAROSTWO POWIATOWE
w Żurominie
Plac Józefa Piłsudskiego 4
09-300 Żuromin, woj. mazowieckie
tel. /23/ 657 47 00, fax /23/ 657 35 3[illegible]

inż. JANUSZ DOMURAD
upr. bud. nr Cie-111/87
do projektowania, kierowania i nadzorowania
w specjalności konstr.-bud. bez ograniczeń
członek MOIIB nr MAZ/BO/1372/01

ZBW i M **PROJBUDMEL** ul. Nadrzeczna 23a **06 – 400 Ciechanów**	
Branża:	WODNO – MELIORACYJNA, BUDOWNICTWO WODNE
Stadium dokumentacji	**Projekt budowlano-wykonawczy** **Operat wodnoprawny**
Temat:	Zagospodarowanie przestrzeni publicznej kąpielisko wraz z infrastrukturą, rzeka Wkra w miejscowości Brudnice, gmina Żuromin, woj. mazowieckie m. Brudnice, działki nr ew. 198/1, 198/2, 207, 249.
Nazwa załącznika:	Przekroje konstrukcyjne elementów ulicy dojazdowej
Projektant: mgr inż. Andrzej Gmurczyk upr. Nr 1478/73 Ww; nr Cie 3/81	
Sprawdzający:	mgr inż. Kazimierz Otwinowski nr. upr. St-26/76 w specjalności wodno-melioracyjnej
Skala: **1:10**	Data: **11. 2016 r.**
Zał. Nr: **14,15**	

14

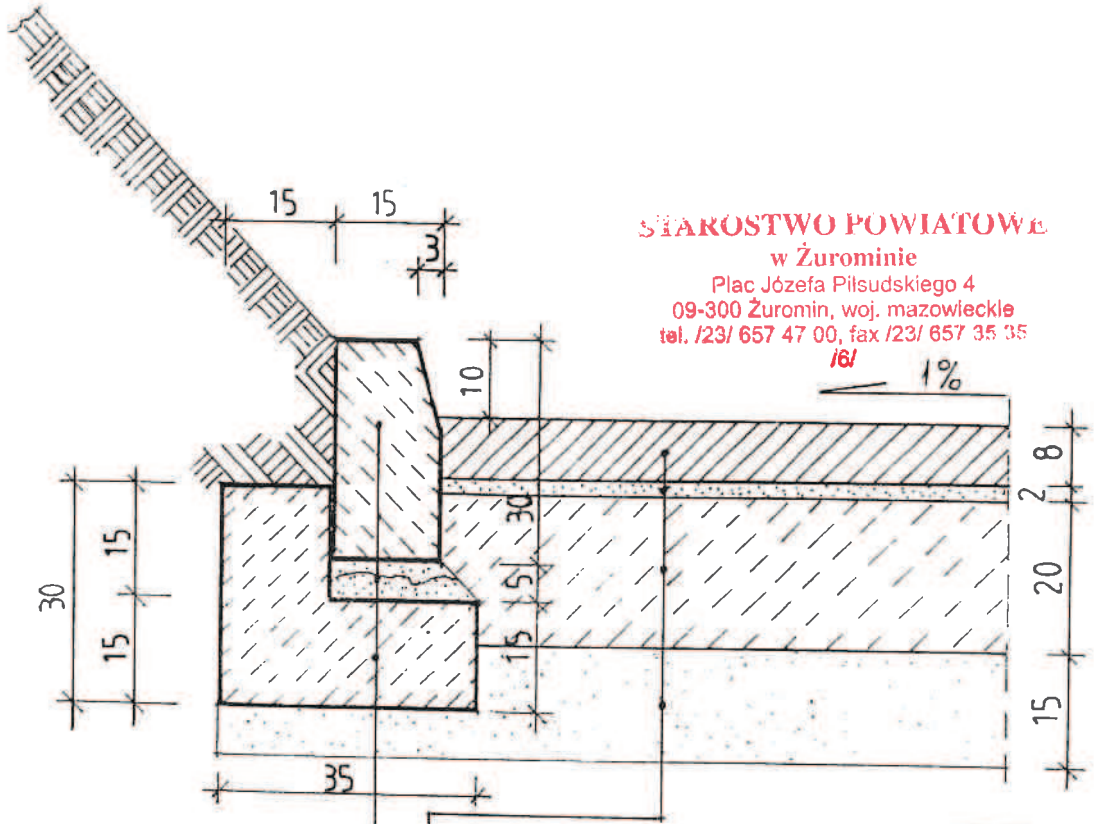

STAROSTWO POWIATOWE
w Żurominie
Plac Józefa Piłsudskiego 4
09-300 Żuromin, woj. mazowieckie
tel. /23/ 657 47 00, fax /23/ 657 35 35
/6/

Nawierzchnia z kostki brukowej gr.8 cm
Piasek suchy gr. 1 – 2 cm
Podbudowa z betonu C12/15, gr.20 cm
Warstwa odsączająca z piaski zagęszczonego gr. 15 cm.

Krawężnik betonowy uliczny 15x30x100 cm
Podsypka cementowo-piaskowa gr. 5 cm, 1:4
Ława betonowa z oporem z betonu C8/10.

15

STAROSTWO POWIATOWE
w Żurominie
Plac Józefa Piłsudskiego 4
09-300 Żuromin, woj. mazowieckie
tel. [illegible]

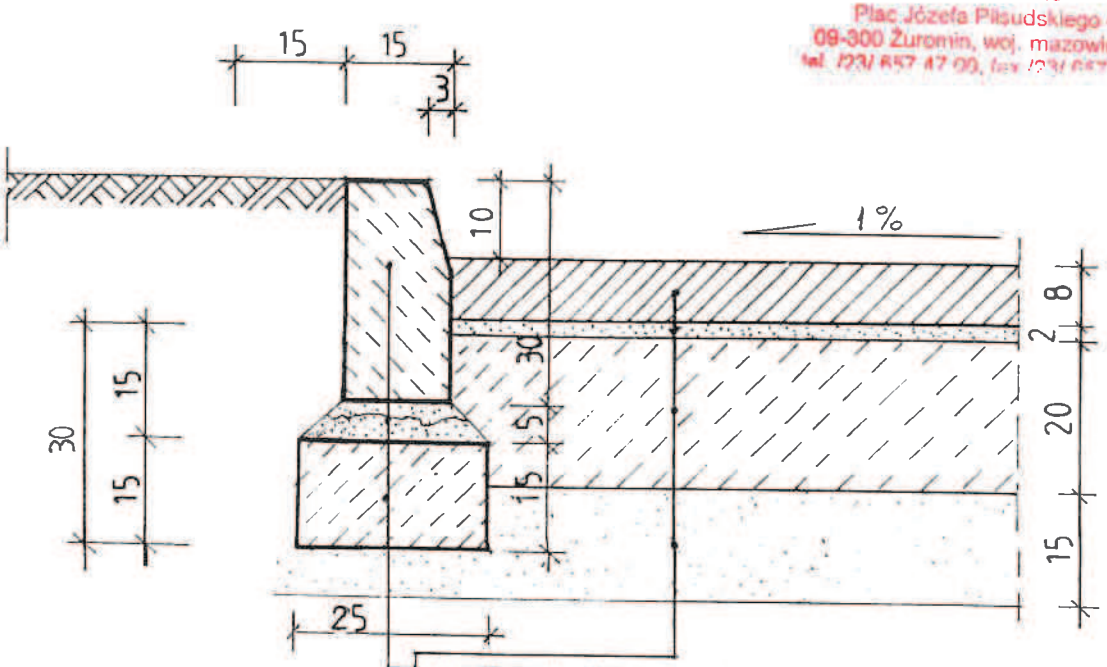

Nawierzchnia z kostki brukowej gr.8 cm
Piasek suchy gr. 1 – 2 cm
Podbudowa z betonu C12/15, gr.20 cm
Warstwa odsączająca z piaski zagęszczonego gr. 15 cm.

Krawężnik betonowy uliczny 15x30x100 cm
Podsypka cementowo-piaskowa gr. 5 cm, 1:4
Ława z betonu klasy C8/10.