# PROJEKT BUDOWLANY

BUDOWY SIECI KANALIZACJI SANITARNEJ I WODOCIĄGOWEJ
W ULICY MAZOWIECKIEJ W ŻUROMINIE

**STADIUM:** PROJEKT BUDOWLANY

**BRANŻA:** SANITARNA – SIEĆ WOD-KAN

**INWESTOR :** GMINA I MIASTO ŻUROMIN
PL. PIŁSUDSKIEGO 3
09-300 ŻUROMIN

**JEDNOSTKA EWIDENCYJNA:** 143706_4, ŻUROMIN –MIASTO

**OBRĘB EWIDENCYJNY:** 0001 ŻUROMIN

**KATEGORIA OBIEKTU:** XXVI

**LOKALIZACJA:** UL. MAZOWIECKA, ŻUROMIN
DZ. NR 143, 306, 388, 1481, 298, 311/1

**JEDNOSTKA PROJEKTOWA:** OLI-INSTAL MAREK ŁEBKOWSKI
UL. KS. POPIEŁUSZKI 29
09-300 ŻUROMIN

| BRANŻA: | IMIĘ I NAZWISKO PROJEKTANTA: | NUMER UPRAWNIEŃ: | DATA: | PIECZĄTKA I PODPIS: |
|---|---|---|---|---|
| PROJEKTANT | MGR INŻ. MAREK ŁEBKOWSKI | WAM/0100/POOS/15 | 03.2019 | |

MARZEC 2019

# Spis treści

**PROJEKT BUDOWLANY** ..... 1
BUDOWY SIECI KANALIZACJI SANITARNEJ I WODOCIĄGOWEJ ..... 1
W ULICY MAZOWIECKIEJ W ŻUROMINIE ..... 1
1. PPRZEDMIOT INWESTYCJI ..... 3
1.1 CEL OPRACOWANIA ..... 3
1.2 ZAKRES OPRACOWANIA ..... 3
1.3 PODSTAWA OPRACOWANIA ..... 3
2. PROJEKT ZAGOSPODAROWANIA DZIAŁKI ..... 3
2.1 OPIS POŁOŻENIA DZIAŁEK ..... 3
2.2 ISTNIEJĄCE NADZIEMNE I PODZIEMNE ZAGOSPODAROWANIE DZIAŁKI ..... 3
2.3 WARUNKI GRUNTOWO WODNE, UKSZTAŁTOWANIE TERENU ..... 3
2.4 ODDZIAŁYWANIE NA ŚRODOWISKO ..... 4
2.5 ZAGOSPODAROWANIE ŚCIEKÓW, ZASILENIE WODOCIĄGU ..... 4
3. ROBOTY ZIEMNE ..... 4
3.1. KOLIZJE Z ISTNIEJĄCĄ INFRASTRUKTURĄ ..... 4
5. OPIS ROZWIĄZANIA PROJEKTOWEGO. ..... 5
7. ROBOTY MONTAŻOWE KANAŁÓW Z RUR PCV. ..... 5
7. ROBOTY MONTAŻOWE KANAŁÓW Z RUR PCV-U. ..... 6
11. PRZEJSCIE KANALIZACJI PRZEZ JEZDNIĘ. ..... 6
12. PODSYPKA I OBSYPKA RUROCIĄGU. ..... 6
13. ZAGĘSZCZENIE GRUNTU. ..... 6
14. ZASYPKA. ..... 6
15. WARUNKI GRUNTOWO WODNE, ODWODNIENIE WYKOPU. ..... 7
16. ZABEZPIECZENIE WYKOPÓW. ..... 7
17. PRÓBA SZCZELNOŚCI PRZEWODÓW. ..... 7
18. WYTYCZNE REALIZACJI BUDOWY ..... 7
UWAGI: ..... 7
OŚWIADCZENIE PROJEKTANTA ..... 8
INFORMACJA DOTYCZACA BEZPIECZENSTWA I OCHRONY ZDROWIA ..... 9
WARUNKI TECHNICZNE WODOCIĄGI ..... 12
WYPIS I WYRYS Z MIEJSCOWEGO PLANU ZAGOSPODAROWANIA PRZESTRZENNEGO DLA MIEJSCOWOŚCI ŻUROMIN ..... 13
UPRAWNIENIA I ZAŚWIADCZENIA PROJEKTANTA ..... 30
DECYZJE–ZEZWOLENIE NA LOKALIZACJĘ KANALIZACJI ZANITARNEJ W PASIE DROGI GMINNEJ ..... 33
DECYZJE–ZEZWOLENIE NA LOKALIZACJĘ KANALIZACJI ZANITARNEJ W PASIE DROGI POWIATOWEJ ..... 35
OPINIA W SPRAWIE UZGODNIENIA DOKUMENTACJI PROJEKTOWEJ ..... 38

## CZĘŚĆ GRAFICZNA

PROJEKT ZAPOSPODAROWANIA DZIAŁKI –WOD-KAN ..... 40
PROFIL SIECI KANALIZACJI SANITARNEJ ..... 41
PROFIL SIECI WODOCIĄGOWEJ ..... 42
WĘZEŁ W1, W2 ..... 43
PODŁĄCZENIE HYDARNTÓW ..... 44
SZCZEGÓŁ STUDNIA PP DN1000 ..... 45

# OPIS TECHNICZNY

Adres obiektu: ul. Mazowiecka, Żuromin
Inwestor: Gmina i Miasto Żuromin
Adres: 09-300 Żuromin, Pl. Piłsudskiego 3

## 1. PPRZEDMIOT INWESTYCJI

### 1.1 CEL OPRACOWANIA

Celem przedsięwzięcia jest uporządkowanie gospodarki wodno-ściekowej w ulicy Mazowieckiej w Żurominie, poprzez budowę sieci kanalizacji sanitarnej i wodociągowej.

### 1.2 ZAKRES OPRACOWANIA

Przedmiotem opracowania jest budowa kanalizacji sanitarnej i wodociągowej w ulicy Mazowieckiej Żuromin

- wykonanie kanalizacji sanitarnej,
- budowa sieci wodociągowej,

Zakres opracowania obejmuje ul. Mazowiecką, działki nr 143, 306, 298, 311/1, 1481, 388

Ulica Mazowiecka obecnie nie jest skanalizowana ścieki z budynków odprowadzane są do zbiorników bezodpływowych.

### 1.3 PODSTAWA OPRACOWANIA

- zlecenie inwestora,
- plan zagospodarowania,
- mapa sytuacyjno-wysokościowa w skali 1:500 terenu objętego inwestycją,
- wizja lokalna,
- warunki techniczne normy i przepisy dotyczące projektowania sieci.

## 2. PROJEKT ZAGOSPODAROWANIA DZIAŁKI

### 2.1 OPIS POŁOŻENIA DZIAŁEK

Obszar na którym projektowana jest kanalizacja sanitarna oraz sieć wodociągowa objęty jest miejscowym planem zagospodarowania przestrzennego. Zakres i rodzaj projektowanej w niniejszym opracowaniu inwestycji jest zgodny z przeznaczeniem przewidywanym w aktualnie obowiązujących planach architektoniczno-urbanistycznych wg uchwalonego miejscowego planu zagospodarowania przestrzennego dla m. Żuromin

### 2.2 ISTNIEJĄCE NADZIEMNE I PODZIEMNE ZAGOSPODAROWANIE DZIAŁKI

Zagospodarowanie podziemne

Na trasie projektowanej sieci kanalizacji sanitarnej i wodociągowej występują istniejące przewody podziemne: wodociągowe, telekomunikacyjne i kanalizacji deszczowej, istnieje również możliwość występowania rur drenacyjnych odwadniających pola. Lokalizacja urządzeń uzbrojenia podziemnego naniesiona jest na planach sytuacyjnych. Nie wyklucza się jednak istnienia innych urządzeń uzbrojenia podziemnego nie wykazanych na planach sytuacyjnych.

Zagospodarowanie nadziemne

Projektowana sieć kanalizacji sanitarnej i wodociągowej zlokalizowana jest w jezdniach terenach zielonych. Na obszarach projektowanych sieci występują nadziemne linie energetyczne.

### 2.3 WARUNKI GRUNTOWO WODNE, UKSZTAŁTOWANIE TERENU

Ukształtowanie terenu

Trasa projektowanych sieci kanalizacji sanitarnej i wodociągowej obejmuje tereny miejskie.

Najwyższym punktem jest skrzyżowanie ulicy Mazowieckiej z ulicą Żeromskiego, najniżej położonym punktem jest obszar przed skrzyżowaniem ulicy Mazowieckiej z ulicą Wiadrowską.

Charakterystyka warunków gruntowo-wodnych

Na terenie na którym prowadzone będą wykopy występują różne rodzaje gruntu: gliny, gliny piaszczystej, piasku gliniastego, piasku średniego, piasku drobnego, gleby oraz nasypów niekontrolowanych. Na głębokości poniżej 3m występować mogą nieduże wysięki wód, konieczne może być wypompowywanie wody z wykopu.

### 2.4 ODDZIAŁYWANIE NA ŚRODOWISKO

Oddziaływanie inwestycji na środowisko występuje głównie w trakcie budowy, z powodu prowadzenia robót odwadniających oraz pracy sprzętu mechanicznego i transportowego. Aby zminimalizować oddziaływanie inwestycji na środowisko w trakcie budowy, należy budowane obiekty liniowe i punktowe wykonać całkowicie szczelnie. Należy zapewnić organizacje pracy pozwalająca na zminimalizowanie robót odwodnieniowych, montażowych i szybkie odtworzenie terenu po robotach.

### 2.5 ZAGOSPODAROWANIE ŚCIEKÓW, ZASILENIE WODOCIĄGU

Ścieki odprowadzone będą projektowanymi kanałami grawitacyjnymi do istniejącej tłoczni ścieków zlokalizowanej przy ulicy Matejki w Żurominie. Dalej istniejącymi kanałami sanitarnymi trafią do miejskiej oczyszczalni ścieków. Wpięcie sieci wodociągowej należy wykonać na skrzyżowaniu z ulicą Żeromskiego oraz połączyć z wodociągiem zlokalizowanym przy ulicy Wiadrowskiej.

## 3. ROBOTY ZIEMNE.

Roboty ziemne należy prowadzić zgodnie z wymogami:
- PN-B- 10736:1999 Wykopy otwarte dla przewodów wodociągowych i kanalizacyjnych.
- PN – 86/B – 02480. „Grunty budowlane. Określenia, symbole, podział i opisy gruntów". Roboty ziemne należy wykonać mechanicznie wykopem otwartym z zabezpieczeniem ścian.

Cały czas trwania robót wykopy powinny być zabezpieczone oraz oznakowane zgodnie z wymogami BHP ( Dz. U. Nr 47, poz. 401 – Rozporządzenie Ministra Infrastruktury z dnia 6 lutego 2003 r. w sprawie bezpieczeństwa i higieny pracy podczas wykonywania robót budowlanych). Przy skrzyżowaniu sieci z istniejącym uzbrojeniem podziemnym prace prowadzić ręcznie i pod nadzorem poszczególnych zakładów. Uzbrojenie należy zabezpieczyć przed uszkodzeniem przez cały czas trwania robót, zabezpieczyć rurami osłonowymi i podwiesić do czasu wypełnienia wykopu. Wypełniając wykop kable i rury dobrze podbić od dołu piaskiem i odtworzyć ewentualnie uszkodzone oznakowanie. Na kable energetyczne, telekomunikacyjne i kanalizację kablową nałożyć rury AROTA. Rurociąg można zasypać po jego geodezyjnym zinwentaryzowaniu i po pozytywnej próbie na drożność. Odejścia kanalizacji sanitarnej do granicy pasa drogowego przed zasypaniem należy zinwentaryzować geodezyjnie oraz przedstawić do odbioru technicznego.

Koszty związane z tyczeniem oraz wykonaniem inwentaryzacji geodezyjnej powykonawczej jak również koszty związane z zajęciem pasa drogowego na czas prowadzenia robót oraz opracowanie projektu tymczasowej organizacji ruchu drogowego na czas prowadzenia robót ponosi Wykonawca.

### 3.1. KOLIZJE Z ISTNIEJĄCĄ INFRASTRUKTURĄ

Należy bezwzględnie zgłosić rozpoczęcie robót wszystkim właścicielom uzbrojenia nad i podziemnego. Stosować się do uwag zawartych w treści uzgodnień z poszczególnymi użytkownikami uzbrojenia. Inwestor winien zabezpieczyć nadzór użytkowników uzbrojenia nad prowadzonymi robotami. W strefie bezpośredniego zagrożenia do istniejącego uzbrojenia wykopu, prace bezwzględnie wykonywać ręcznie z zachowaniem szczególnej ostrożności. W przypadku natrafienia na nie zinwentaryzowane uzbrojenie podziemne, roboty należy przerwać i ustalić jego użytkownika. Istniejące i nie zinwentaryzowane systemy melioracyjne lub opaski odwadniające

wokół zabudowań, należy bezwzględnie doprowadzić do stanu pierwotnego w przypadku ich uszkodzenia. Zakończenie rur osłonowych wyposażyć w pierścienie samouszczelniające. Przy kolizji z przyłączem wodociągowym należy przebudować przyłącze.

Kolizje z siecią telefoniczną – w miejscach zbliżeń i skrzyżowań prace ziemne wykonać ręcznie bez użycia sprzętu mechanicznego. Zabezpieczyć sieć telefoniczną przed uszkodzeniem rurami ochronnymi grubościennymi dwudzielnymi. Przed przystąpieniem do prac ziemnych wykonać wykopy kontrolne w celu lokalizacji sieci telefonicznej. Prace prowadzić pod nadzorem pracownika Orange Polska S.A. o przystąpieniu do robót powiadomić z 7 dniowym wyprzedzeniem.

## 5. OPIS ROZWIĄZANIA PROJEKTOWEGO.

Sieć kanalizacji sanitarnej projektuje się z rur kanalizacyjnych kielichowych litych kl. „S" PCV 200 SN8 litych z wydłużonym kielichem dla sieci i PCV litych 160 SN8 z wydłużonym kielichem dla odejść kanalizacji sanitarnej, łączonych na uszczelkę gumową.
Długość sieci kanalizacji sanitarnej z rur DN 200 mm – 405,0 m
Długość odejść kanalizacji sanitarnej z rur DN 160 mm – 64,0 m
Długość sieci wodociągowej DN160 PVC-U PN10 – 440,0m
Długość sieci wodociągowej DN90 PVC-U PN10 – 18
Ilość studni PP DN1000-14szt.

## 7. ROBOTY MONTAŻOWE KANAŁÓW Z RUR PCV I STUDNI PP.

Ścieki sanitarne grawitacyjne należy prowadzić rurami PVC typ ciężki SN8 lite z wydłużonym kielichem posiadające uszczelki olejoodporne z pierścieniem stabilizującym trwale mocowane w kielichu rury w trakcie procesu produkcyjnego, bez możliwości demontażu uszczelki. Zaprojektowano rury DN 200 na kolektorze głównym oraz DN 160 na przyłączach zgodnie z rzutami i profilami. Rurociągi przewiduje się ułożyć pod powierzchnią terenu tak, aby przykrycie ziemią wynosiło minimum 1,2m. W miejscach gdzie ten warunek nie będzie spełniony należy rurociągi przykryć warstwą 35 cm keramzytu.
Rurociągi ułożyć na podsypce piaskowej grubości 15cm. Nad rurociągiem w odległości 30 cm od górnej jego strony ułożyć taśmę sygnalizacyjno-ostrzegawczą z wtopioną wkładką metalową.
Rury o średnicy 200mm należy układać ze spadkiem minimalnym 0,5%, na przyłączach zaprojektowano spadek minimalny 1,5%, a maksymalny 10% jeśli przy maksymalnym spadku miejsce połączenia z kolektorem głównym nie pokryje się z dnem kinety należy przewidzieć kaskadę zewnętrzną, przed wykonaniem przyłączy należy sprawdzić rzeczywistą rzędną przyłączanego budynku. Przewody na końcówkach sieci należy okresowo płukać, częstotliwość płukania sieci kanalizacyjnej określi użytkownik w trakcie eksploatacji sieci. Wysokość włazu dostosować do niwelety budowanej nawierzchni asfaltowej.

Studnie PP DN1000 powinny składać się z następujących elementów:
•Podstawa studni (kinety) z dolotami do rur gładkich i strukturalnymi PP-B przelot DN200 odejścia DN160 i DN200.
•Modułowe segmenty pierścieniowe o średnicy DN/ID 1000 mm (o wysokości 0.5, 1.0 lub 1.5 m) z drabiną ze stopniami antypoślizgowymi.
•Pierścienie uszczelniające
•Mimośrodowa nasada redukcyjna (1000/630 z otworem włazowym o średnicy wewnętrznej 630 mm)
•Zwieńczenie studzienki (stożek żelbetowy 1210/710 z włazem kanałowym DN 600 klasy D400

Wysokość studni powinna mieć możliwość Studnia powinna być wyposażona jest w stopnie antypoślizgowe.

## 7. ROBOTY MONTAŻOWE KANAŁÓW WODOCIĄGOWYCH Z RUR PCV-U.

Sieć wodociągowa zaprojektowano z rur ciśnieniowych PVC-U PN10 z wydłużonym kielichem. Rury powinny posiadać uszczelki trwale mocowane w kielichu rury w trakcie procesu produkcyjnego, bez możliwości demontażu uszczelki.

Sieć główna zaprojektowana z rur o średnicy DN160. Podejścia pod hydranty wykonać z rur DN90. Wpięcie do istniejącej sieci wykonać za pomocą trójnika żeliwnego kołnierzowego zakończonego zasuwą kołnierzową. Rurociągi przewiduje się ułożyć pod powierzchnią terenu tak, aby przykrycie ziemią wynosiło minimum 1,7m.

Rurociągi ułożyć na podsypce piaskowej grubości 15cm. Nad rurociągiem w odległości 30 cm od górnej jego strony ułożyć taśmę sygnalizacyjno-ostrzegawczą z wtopioną wkładką metalową. Na sieci zaprojektowano 3 hydraty nadziemne. W miejscu skrzyżowań sieci wodociągowej z przyłączami wodociągowymi do budynków należy je przepiąć do nowo budowanej sieci wodociągowej, za pomocą zasuwo-nawiertki.

## 11. PRZEJSCIE KANALIZACJI PRZEZ JEZDNIĘ.

Wpięcie kanalizacji sanitarnej znajduje się w drodze powiatowej, roboty mogą być prowadzone w wykopie otwartym. Naruszony pas drogowy należy przywrócić do stanu pierwotnego. Roboty podlegają zgłoszeniu do właściwego zarządcy drogi. Wykonawca robót wykona we własnym zakresie projekt organizacji ruchu i zabezpieczenia miejsca robót na czas budowy i zatwierdzi go odpowiednich organach. Prace należy wykonać zgodnie z decyzja wydaną przez Starostwo Powiatowe w Żurominie.

## 12. PODSYPKA I OBSYPKA RUROCIĄGU.

Pod projektowane sieci wykonać podsypkę z piasku o grubości 15 cm – dla rurociągów wykonanych z PCV.

Materiał obsypki nie może zawierać ostrych kamieni lub innego łamanego materiału. W celu zapewnienia całkowitej stabilności rurociągu, konieczne jest zadbanie o to, aby materiał obsypki szczelnie wypełniał przestrzeń nad rurą. Do ubijania warstw obsypki nad rurą należy użyć ubijaków mechanicznych, przewidziano obsypkę rury o grubości 30cm.

Obsypkę wykonać warstwami, równolegle po obu bokach rury, każdą warstwę zagęszczając. Grubość warstw nie powinna przekraczać 1/3 średnicy rury lub nie powinna być większa niż 30 cm. Niedopuszczalne jest wykonywanie obsypki przez bezpośrednie spuszczanie mas ziemi na rurociąg z samochodów wywrotek.

## 13. ZAGĘSZCZENIE GRUNTU.

Podczas wykonywania zagęszczania należy przestrzegać następujących zasad:

- przy ręcznym zagęszczaniu (przez ubijanie lub udeptywanie) maksymalna grubość obsypki nie powinna przekraczać 10 – 15 cm,
- zaleca się stosowanie sprzętu, który może pracować jednocześnie po obu stronach przewodu,
- należy pamiętać o dokładnym zagęszczeniu-podbiciu gruntu w tzw. pachach rurociągu.

Pierwsze warstwy, aż do osi rury powinny być zagęszczone bardzo ostrożnie by uniknąć uniesienia rury. Po wykonaniu obsypki do ½ wysokości rury, wszelkie ubijanie warstw powinno być wykonane w kierunku do ścian wykopu rurociągu.

Mechaniczne zagęszczanie można rozpocząć po wykonaniu 50 cm warstwy ochronnej ponad wierzch rury. Należy użyć ubijaka wibracyjnego. W terenach zielonych należy uzyskać wskaźnik zagęszczenia gruntu Is =0,95 w pasie drogi gminnej 1,0.

## 14. ZASYPKA.

Zasypkę wykonać gruntem który należy zagęścić aż do uzyskania właściwego stopnia zagęszczenia gruntu . Wskaźnik zagęszczenia należy potwierdzić badaniem laboratoryjnym.

Do wysokości 50 cm ponad grzbiet kanału zasypkę należy prowadzić ręcznie, a dalej mechanicznie przestrzegając zasad związanych z zagęszczeniem gruntu aż do uzyskania wskaźnika zagęszczenia gruntu.

## 15. WARUNKI GRUNTOWO WODNE, ODWODNIENIE WYKOPU.

Na terenie na którym prowadzone będą wykopy występują różne rodzaje gruntu: gliny, gliny piaszczystej, piasku gliniastego, piasku średniego, piasku drobnego, gleby oraz nasypów niekontrolowanych. Na głębokości poniżej 3m występować mogą nieduże wysięki wód, konieczne może być wypompowywanie wody z wykopu.

Do odwodnienia wykopu przewidziano zestaw igłofiltrów o średnicy DN50.

## 16. ZABEZPIECZENIE WYKOPÓW.

Wykop należy zabezpieczyć przed napływem wód opadowych. Przez cały czas trwania robót wykopy powinny być zabezpieczone oraz oznakowane zgodnie z wymogami BHP ( Dz. U. Nr 47, poz. 401 – Rozporządzenie Ministra Infrastruktury z dnia 6 lutego 2003 r. w sprawie bezpieczeństwa i higieny pracy podczas wykonywania robót budowlanych).

Wykonawca ze względu na charakter terenu w jakim prowadzone będą roboty ziemne, powinien w sposób bardzo staranny wykonać zabezpieczenie wykopów. Proponuje się o zorganizowanie prac w taki sposób, aby nie pozostawiać głębokich wykopów na noc lub też zapewnić nad nimi ciągły nadzór. Ze względu na duże głębokości wykopu i biegnącą równolegle do projektowanej sieci istniejącą infrastrukturę wykop należy zabezpieczać wypraskami.

## 17. PRÓBA SZCZELNOŚCI PRZEWODÓW.

Próbę szczelności należy wykonać zgodnie z wymaganiami podanymi dla sieci wodociągowej i kanalizacyjnej. W celu weryfikacji prawidłowego ułożenia kanałów kanalizacji sanitarnej należy przeprowadzić monitoring TV kanałów.

## 18. WYTYCZNE REALIZACJI BUDOWY

Wykonawca przed przystąpieniem do budowy powinien:
- zapoznać się z projektem i warunkami budowy w terenie,
- opracować i uzgodnić projekt organizacji ruchu i zabezpieczenia robót na czas budowy,
- uzyskać zezwolenie na zajęcie pasa drogowego (droga powiatowa),
- wytyczyć geodezyjnie trasę projektowanej sieci,
- powiadomić zakłady zarządzające poszczególnymi sieciami o planowanym terminie rozpoczęcia budowy.

## UWAGI:

**1. Należy całkowicie wymienić grunt na piasek i uzyskać właściwy stopień zagęszczenia gruntu w pasach dróg gminnych.**

**2. Całość robót budowlano-montażowych należy wykonać zgodnie z :**

- **„Warunkami Technicznymi Wykonania i Odbioru Robót Budowlano-Montażowych cz. II Instalacje Sanitarne i Przemysłowe",**
- **„Warunkami Technicznymi Wykonania i Odbioru Rurociągów z Tworzyw Sztucznych". 2. „Katalogiem Technicznym".**

**3. Wszystkie kanały sieci kanalizacji sanitarnej należy poddać próbie szczelności oraz przeprowadzić monitoring TV.**

**4. W miejscach kolizji projektowanej sieci z przyłączami wodnymi należy dokonać ich przełożenia.**

**5. Zabrania się odprowadzania wód deszczowych i opadowych do kanalizacji sanitarnej.**

**6. Dopuszcza się stosowanie materiałów innych firm niż zaproponowanych w projekcie, pod warunkiem, że spełniają te same parametry techniczne.**

**7. Wykop w drodze powiatowej należy zagęścić aż do uzyskania współczynnika 0,98 a wynik z badania przedłożyć zarządcy drogi.**

**8. Na skrzyżowaniu drogi powiatowej z ul. Mazowiecką odtworzyć konstrukcję i nawierzchnię całego skrzyżowania.**

Żuromin, 01.03.2019 r.

# OŚWIADCZENIE PROJEKTANTA

Zgodnie z art. 20 ust. 4 ustawy Prawo Budowlane oświadczam, że projekt: „Budowy sieci kanalizacji sanitarnej i wodociągowej w ulicy Mazowieckiej w Żurominie", został wykonany zgodnie z obowiązującymi przepisami i zasadami wiedzy technicznej.

# INFORMACJA DOTYCZACA BEZPIECZENSTWA I OCHRONY ZDROWIA

**1. Zakres robót objętych zamierzeniem inwestycyjnym**
Inwestycja dotyczy robót:

- sanitarnych: polegających na budowie sieci kanalizacji sanitarnej oraz sieci wodociągowej wraz z przyłączami zlokalizowanych w pasach drogi,
- ziemnych: polegających na wykonaniu wykopu, podłoża piaskowego pod rurociągi, opsybki piaskowej rurociągów oraz zasypania wykopu,
- drogowych: polegających na rozbiórce i odtworzeniu nawierzchni w drodze powiatowej oraz drodze gminnej.

**2. Kolejność realizacji robót:**

- rozbiórka elementów dróg występujących na trasie sieci kanalizacji sanitarnej rozbiórka ogrodzeń i fundamentów, kostek brukowych, płyt betonowych, utwardzonych wjazdów żwirowych i żużlowych, zdjęcie humusu w terenie zielonym.
- wykopy pod rurociągi,
- szalowanie wykopów,
- roboty związane z odwodnieniem gruntu,
- wykonanie podłoża piaskowego,
- montaż sieci kanalizacji sanitarnej, sieci wodociągowej
- wykonanie opsybki piaskowej rurociągów,
- zasypanie wykopów,
- ocena szczelności kanału na infiltracje,
- badanie zagęszczeń gruntu,
- odtworzenie nawierzchni istniejących,
- monitoring wykonanej sieci kanalizacji sanitarnej.

**3. Wykaz istniejących obiektów budowlanych**
Istniejące obiekty budowlane zlokalizowane na terenie objętym zakresem robót to:

- ulice z nawierzchnia bitumiczna ze zlokalizowana w pasie drogowym infrastruktura techniczna tj:
    - siecią wodociągową,
    - siecią kanalizacji deszczowej,
    - napowietrzna linia energetyczna niskiego napięcia na słupach betonowych,
    - linia kablowa telekomunikacyjna,
- budynki mieszkalne jednorodzinne, budynki gospodarcze.

**4. Wykaz elementów zagospodarowania terenu, które mogą stwarzać zagrożenie bezpieczeństwa i zdrowia ludzi**

- ulice wzdłuż, których zlokalizowano zaprojektowane sieci,
- linie eNN nadziemne,
- sieci wodociągowe,

**5. Przewidywane zagrożenia podczas realizacji robót budowlanych**
Zgodnie z rozporządzeniem (Dz.U.03.120. poz. 1126 z dnia 10 lipca 2003 r.) zagrożenia dla bezpieczeństwa i zdrowia ludzi mogą spowodować:

- wykonywanie wykopów o znacznej głębokości
- roboty wykonywane pod i w pobliżu przewodów linii elektroenergetycznych o napięciu znamionowym nie przekraczającym 1 kV i do 15KV,

- roboty prowadzone w strefie czynnych linii komunikacyjnych,
- drogowe roboty odtworzeniowe prowadzone pod ruchem,

Nie wystąpią roboty z użyciem materiałów wybuchowych.
Roboty nie mogą być prowadzone w temperaturach ujemnych ( ze względu na technologie robót montażowych i drogowych).

**Przewidywane zagrożenia dla bezpieczeństwa i zdrowia ludzi występujące podczas przedmiotowych robót budowlanych to:**

- upadki osób z wysokości,
- zasypanie w głębokim wykopie,
- zetkniecie z ostrymi i wystającymi częściami maszyn, narzędzi i materiałów (skaleczenia, stłuczenia o wystające części maszyn i urządzeń),
- środki transportu poziomego w ruchu ( uderzenia o przejeżdżające samochody),
- porażenia prądem elektrycznym,
- oparzenia termiczne (robotach bitumicznych),
- nadmierny hałas (przy zagęszczaniu mas ziemnych itp.),
- drgania i wibracje (przy obsłudze młotów udarowych, wiertarek, zagęszczarek i wibratorów itp.),
- prace w wymuszonej pozycji (przy robotach budowlano-montażowych),
- prace związane z przemieszczaniem ręcznym i dźwiganiem ciężarów,
- pożar, wybuch (powstanie pożaru w wyniku stosowania substancji łatwopalnych).

**6. Sposób instruktażu pracowników**

- przeprowadzenie szkolenia wstępnego na stanowiskach pracy i udokumentowanie ich w dzienniku szkoleń,
- prowadzenie instruktażu dla pracowników przed przystąpieniem do realizacji robót i jego dokumentowanie z określeniem zasad postepowania w przypadku wystąpienia zagrożenia dla ludzi i środowiska oraz konieczności stosowania środków ochrony indywidualnej przed skutkami tych zagrożeń,
- stosowanie bezpośredniego nadzoru nad pracami szczególnie niebezpiecznymi poprzez wyznaczenie w tym celu odpowiedzialnej osoby posiadającej stosowne uprawnienia,
- wykaz osób przeszkolonych do udzielania pierwszej pomocy medycznej: majster budowy, kierownik robót,
- wykonywanie robót przez firmę posiadającą stosowne uprawnienia do realizacji przedmiotowych robót i tym samym dysponującą pracownikami o stosownych wszelkich uprawnieniach, doświadczeniu i przeszkoleniu.

**7. Środki techniczne i organizacyjne zapobiegające niebezpieczeństwom podczas wykonywania robót budowlanych**

Podstawowymi środkami technicznymi i organizacyjnymi wpływającymi na poprawę stanu bezpieczeństwa i zdrowia ludzi w czasie realizacji robót budowlanych będą:

- wydzielenie i oznakowanie miejsca prowadzenia robót budowlanych stosownie do rodzaju zagrożenia,
- zagospodarowanie placu i zaplecza budowy zostanie wykonane zgodnie z obowiązującymi przepisami i normami,
- przeszkolenia pracowników w zakresie p.poż. i bhp.

W skład zaplecza budowy wchodzić będą:

- pomieszczenie kierownika budowy,
- pomieszczenie socjalne dla pracowników,
- pomieszczenie sanitarne: wc, umywalnia,

- barak magazynowy

W pomieszczeniu kierownika budowy zlokalizowany będzie punkt pierwszej pomocy z apteczka i odpowiednio oznakowany.
Ochrona placu budowy w tym szczególnie przed wstępem dzieci na teren budowy - realizowana będzie w trakcie i po godzinach pracy.

Przechowywanie i przemieszczanie materiałów, wyrobów, substancji oraz preparatów niebezpiecznych na placu budowy:

- w miejscach i pomieszczeniach odpowiednio oznaczonych,
- miejsce składowania odpadów będzie wyznaczone na wskazanym wysypisku śmieci po uzyskaniu odpowiedniego pozwolenia,
- zostanie wprowadzony rejestr wywozów.

Zapewnienie środków technicznych i organizacyjnych zapobiegających niebezpieczeństwom wynikającym z wykonywania robót budowlanych w strefach szczególnego zagrożenia zdrowia lub w ich sąsiedztwie poprzez:

- bezpieczna i sprawna komunikacja w obrębie budowy jak i na drogach znajdujących się w sąsiedztwie robót,
- zapewnienie ciągów komunikacyjnych znajdujących się wokół budowy zapobiegających przed możliwością stworzenia niebezpieczeństwa dla osób postronnych,
- możliwie szybka ewakuacja w przypadku pożaru, awarii lub innych zagrożeń.

**8. Przechowywanie dokumentacji budowy i dokumentów dotyczących eksploatacji maszyn i urządzeń technicznych:**

Przechowywana dokumentacja budowy oraz dokumentów niezbędnych do prawidłowej eksploatacji maszyn i urządzeń technicznych:

- dziennik budowy - w biurze kierownika budowy,
- dokumentacja techniczna jw.,
- dokumentacja budowy w zakresie BHP,
- dokumentacja szkoleń wstępnych na stanowisku pracy - w biurze kierownika budowy,
- dokumentacja szkoleń podstawowych i okresowych - w siedzibie firmy,
- dokumentacja dotycząca dopuszczenia do eksploatacji maszyn i urządzeń podlegających dozorowi technicznemu - w biurze kierownika budowy,
- protokoły z kontroli zewnętrznych i wewnętrznych stanu bezpieczeństwa na budowie – w biurze kierownika budowy,

Szczegółowy instruktaż BHP w okresie prowadzenia robót, jak również stosowne okresowe szkolenia pracowników w zakresie obowiązków i zagrożeń mogących wystąpić na budowie, przeprowadzi Kierownik robót i wpisze do Dziennika szkoleń.
Bezpośrednio przed przystąpieniem do robót budowlanych Kierownik budowy ma obowiązek sporządzić „Plan bezpieczeństwa i ochrony zdrowia".

Opracował:
mgr inż. Marek Łebkowski

Żuromińskie Zakłady Komunalne
spółka z o.o.
09-300 Żuromin, ul. Szpitalna 125
tel. (023) 657 27 60, 657 28 57
NIP 572-000-93-83

Żuromin dn. 13.03.2019 r.

6/2WK/WK/2019

Marek Łebkowski
Ul. ks. Popiełuszki 29
09-300 Żuromin

dotyczy: Projektu budowy sieci kanalizacji sanitarnej i wodociągowej w ulicy Mazowieckiej w Żurominie.

Żuromińskie Zakłady Komunalne Sp. z o.o. 09-300 Żuromin ul. Szpitalna 125 określają warunki techniczne i miejsca przyłączenia nowo projektowanej sieci kanalizacji sanitarnej i wodociągowej w ul. Mazowieckiej w Żurominie.

1. Zlecić opracowanie projektu budowlanego sieci kanalizacji sanitarnej i wodociągowej projektantowi posiadającemu odpowiednie uprawnienia budowlane.
2. W przypadku przebiegu trasy po gruntach prywatnych, należy uzyskać zgody właścicieli działek.
3. W przypadku przebiegu trasy sieci w drodze publicznej należy uzyskać zgodę zarządcy drogi.
4. Włączenie nowo projektowanego odcinka kanalizacji sanitarnej nastąpi do istniejącej studni zlokalizowanej na skrzyżowaniu ulicy Mazowieckiej z ulicą Wiadrowską.
5. Włączenie nowo projektowanego odcinka sieci wodociągowej nastąpi do istniejącej sieci wodociągowej w ulicy Żeromskiego, wpięcie należy wykonać poprzez montaż trójnika żeliwnego z zasuwą. Sieć połączyć z istniejącą siecią wodociągową przy ulicy Wiadrowskiej.
6. Sieć kanalizacji sanitarnej wykonać z rur PVC SN8 litych.
7. Sieć wodociągową wykonać z rur PVC-U
8. Studnie kanalizacyjne wyposażyć zgodnie z obowiązującymi przepisami i normami.
9. Po zakończeniu dezynfekcji i płukania należy pobrać próbki wody do analizy fizyko-chemicznej i bakteriologicznej i otrzymać pozytywną opinię na temat przydatności wody do picia.
10. Podłączenie do istniejącego kolektora wykonać pod nadzorem ŻZK.

KIEROWNIK
Zakładu Wodociągów
Kanalizacji i Oczyszczalni Ścieków
Zbigniew Pydyn

BURMISTRZ
GMINY I MIASTA
ŻUROMIN
woj. mazowieckie

Żuromin, dnia 21 marca 2019r.

GGNRiPP.6727.28.2019

**Wypis i Wyrys**

Miejscowego Planu Zagospodarowania Przestrzennego Miasta Żuromin

Na podstawie art. 30 Ust. 1 ustawy z dnia 27 marca 2003r. o planowaniu i zagospodarowaniu przestrzennym (tj. Dz. U. z 2018r. poz. 1945) wydaje się wypis i wyrys z Miejscowego Planu Zagospodarowania Przestrzennego Miasta Żuromin.

Zgodnie z Uchwałą Nr 314/XLIII/10 Rady Miejskiej w Żurominie z dnia 9 lipca 2010 roku w sprawie: miejscowego planu zagospodarowania przestrzennego miasta Żuromin, (Dziennik Urzędowym Województwa Mazowieckiego Nr 184 poz. 4900 z dnia 29 października 2010r.), działki położone w **Żurominie** znajduje się:

- działki nr oznaczone numerem: **239/1** znajdują się w terenie oznaczonym na rysunku planu symbolami: w części **KD-L - tereny dróg publicznych klasy drogi lokalnej,** w części **KD-D - tereny dróg publicznych klasy drogi dojazdowej** i w części **KD-Z - tereny dróg publicznych klasy drogi zbiorczej**.
- działki nr oznaczone numerem: **239/2** znajdują się w terenie oznaczonym na rysunku planu symbolem **U1 - tereny usług nieuciążliwych.**
- działki nr oznaczone numerem: **1481, 306** znajdują się w terenie oznaczonym na rysunku planu symbolami: w części **KD-D - tereny dróg publicznych klasy drogi dojazdowej** i w części **KD-Z - tereny dróg publicznych klasy drogi zbiorczej.**
- działki nr oznaczone numerem: **240/33** znajdują się w terenie oznaczonym na rysunku planu symbolem **KD-D - tereny dróg publicznych klasy drogi dojazdowej.**
- działki nr oznaczone numerem: **143, 388** znajdują się w terenie oznaczonym na rysunku planu symbolami: **KD-Z - tereny dróg publicznych klasy drogi zbiorczej.**

W załączeniu:

- Wypis z Uchwały Nr 314/XLIII/10 Rady Miejskiej w Żurominie z dnia 9 lipca 2010r. w sprawie z Miejscowego Planu Zagospodarowania Przestrzennego Miasta Żuromin - liczba stron formatu $A_4$ - 15.
- Wyrys z załącznika Nr 1 Uchwały Nr 314/XLIII/10 Rady Miejskiej w Żurominie z dnia 9 lipca 2010r. w sprawie z Miejscowego Planu Zagospodarowania Przestrzennego Miasta Żuromin - liczba stron formatu $A_4$ – 1.

Z up. BURMISTRZA
mgr Michał Bodenszac
Z-ca Burmistrza Gminy i Miasta

Otrzymują:
1. Wydz. IBiOŚ w/m
2. a/a

Pobrano opłatę skarbową w wysokości 70,00zł (słownie: siedemdziesiąt złotych) zgodnie z ustawą z dnia 16 listopada 2006r. o opłacie skarbowej (tj. Dz. U. 2018r. poz. 1044)
Sporządziła M. Jędrzejewska

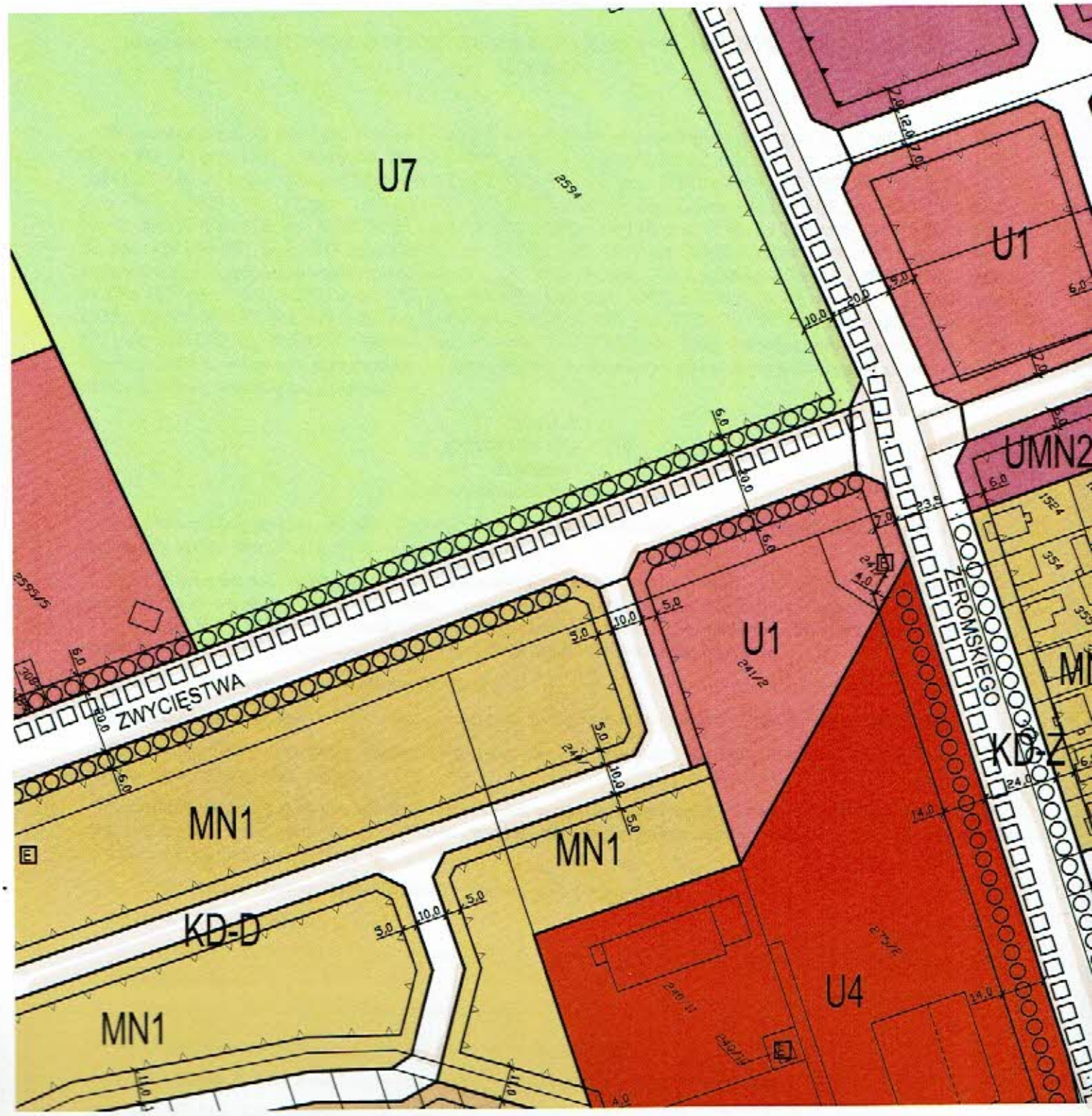


**ŻUROI**

Wyrys z załącznika nr 1 do Uchwały Nr 314/XLIII/10 Rady Miejskiej w Żurominie
*Przestrzennego Miasta* Żuromin (Dziennik Urzędowy Województwa

Niniejsze stanowi załącznik
do wypisu i wyrysu z MPZP
GGNRiPP 6727.28.2019
z dnia 2019 -03- 2 1
Z up. B...
mgr ...
Z-ca Burmistrza ...

**ROMIN**

**hinie z dnia 9 lipca 2010r.** w sprawie *Miejscowego Planu Zagospodarowania*
**ztwa Mazowieckiego Nr 184 poz. 4900 z dnia 29 października 2010r.)**

**UCHWAŁA NR 314/XLIII/10**
**RADY MIEJSKIEJ W ŻUROMINIE**

z dnia 9 lipca 2010 r.

**w sprawie: MIEJSCOWEGO PLANU ZAGOSPODAROWANIA PRZESTRZENNEGO MIASTA ŻUROMIN**

Na podstawie art. 18 ust. 2 pkt 5 ustawy z dnia 8 marca 1990 r. o samorządzie gminnym (tekst jednolity Dz. U z 2001r. Nr 142 poz. 1591, z późn. zm. Dz. U. z 2002 r. Nr 23, poz. 220, Nr 62, poz. 558, Nr 113, poz. 984, Nr 153, poz. 1271 i Nr 214, poz. 1806; z 2003 r.Nr 80, poz. 717 i Nr 162, poz. 1568; z 2004 r. Nr 102, poz. 1055, Nr 116, poz. 1203; z 2005 r. Nr 172, poz. 1441 i Nr 175, poz. 1457; z 2006 r. Nr 17, poz. 128 i Nr 181, poz. 1337; z 2007 r. Nr 48, poz. 327, Nr 138, poz. 974 i Nr 173, poz. 1218; z 2008 r. Nr 180, poz. 1111, Nr 223, poz. 1458; z 2009 r. Nr 52, poz. 420 i Nr 157, poz. 1241 oraz z 2010 r. Nr 28, poz. 142 i 146), art. 20 ust. 1 ustawy z dnia 27 marca 2003 r. o planowaniu i zagospodarowaniu przestrzennym ( Dz. U. N 80, poz. 717 z późn. zm. Dz. U. z 2004 r. Nr 6, poz. 41 i Nr 141, poz. 1492; z 2005 r. Nr 113, poz. 954 i Nr 130, poz. 1087; z 2006 r. Nr 45, poz. 319 i Nr 225, poz. 1635;z 2007 r. Nr 127, poz.880; z 2008 r. Nr 199 poz. 1227, Nr 201 poz. 1237, Nr 220 poz. 1413 oraz z 2010 r. Nr 24, poz. 124 i Nr 75, poz.474), zgodnie z uchwałą nr 159/XVIII/2004 Rady Miejskiej w Żurominie z dnia 26 kwietnia 2004 r. w sprawie przystąpienia do sporządzania miejscowego planu zagospodarowania przestrzennego miasta Żuromin, uchwala się, co następuje:

## DZIAŁ I.
## PRZEPISY OGÓLNE
### Rozdział 1.
### Zakres obowiązywania planu.

**§ 1.** Uchwala się miejscowy plan zagospodarowania przestrzennego miasta Żuromin zwany dalej planem, obejmujący obszar określony granicą na rysunku planu.

**§ 2.** 1. Stwierdza się zgodność planu z ustaleniami „studium uwarunkowań i kierunków zagospodarowania przestrzennego Miasta i Gminy Żuromin" uchwalonego przez Radę Miejską w Żurominie uchwałą nr 173/XXVI/08 Rady Miejskiej w Żurominie z dnia 30 grudnia 2008 roku w sprawie uchwalenia zmiany studium uwarunkowań i kierunków zagospodarowania przestrzennego Miasta i Gminy Żuromin.

2. Granica planu określona została na rysunku planu.

3. Rysunek planu w skali 1: 2000 stanowi załącznik nr 1 do niniejszej uchwały i jest jej integralną częścią.

4. Rozstrzygnięcie o sposobie rozpatrzenia uwag do projektu planu stanowi załącznik nr 2 do niniejszej uchwały i jest jej integralną częścią.

5. Rozstrzygnięcie o sposobie realizacji zapisanych w planie inwestycji z zakresu infrastruktury technicznej, które należą do zadań własnych gminy oraz zasadach ich finansowania stanowi załącznik nr 3 do niniejszej uchwały i jest jej integralną częścią.

6. Ustalenia planu obowiązują na obszarze wyznaczonym granicą planu.

**§ 3.** 1. W planie określa się:

1) przeznaczenie terenów oraz linie rozgraniczające tereny o różnym przeznaczeniu lub różnych zasadach zagospodarowania,

2) zasady ochrony i kształtowania ładu przestrzennego,

3) zasady ochrony środowiska, przyrody i krajobrazu kulturowego,

4) zasady ochrony dziedzictwa kulturowego i zabytków oraz dóbr kultury współczesnej,

5) wymagania wynikające z kształtowania przestrzeni publicznych,

6) parametry i wskaźniki kształtowania zabudowy oraz zagospodarowania terenu, w tym linie zabudowy, gabaryty obiektów i wskaźniki intensywności zabudowy,



Niniejsze stanowi załącznik do wypisu i wyrysu z MPZP GGNRiPP 6727.28.2019 z dnia 2019-09-21

Z up. BURMISTRZA mgr Marek Bodenszac Z-ca Burmistrza Gminy i Miasta

7) szczegółowe zasady i warunki podziału nieruchomości objętych planem,

8) szczególne warunki zagospodarowania terenów oraz ograniczenia w ich użytkowaniu, w tym zakazy zabudowy,

9) zasady modernizacji, rozbudowy i budowy systemów komunikacji i infrastruktury technicznej,

10) sposoby i termin tymczasowego zagospodarowania, urządzania i użytkowania terenów,

11) stawki procentowe, służące naliczeniu jednorazowej opłaty z tytułu wzrostu wartości nieruchomości spowodowanego uchwaleniem planu.

2. Nie określa się granic i sposobów zagospodarowania terenów lub obiektów podlegających ochronie, ustalonych na podstawie przepisów odrębnych w tym terenów górniczych, a także narażonych na niebezpieczeństwo powodzi oraz zagrożonych osuwaniem się mas ziemnych, ponieważ nie dotyczą obszaru planu.

**§ 4.** 1. Następujące oznaczenia graficzne na rysunku planu są obowiązującymi ustaleniami planu:

1) granica obszaru objętego planem,

2) linie rozgraniczające tereny o różnym przeznaczeniu lub różnych zasadach zagospodarowania,

3) linie rozgraniczające terenów dróg docelowo nie mających połączenia w ruchu kołowym,

4) obowiązujące linie zabudowy,

5) nieprzekraczalne linie zabudowy,

6) granica strefy ochrony konserwatorskiej,

7) granica strefy archeologicznej,

8) ciągi zieleni o charakterze izolacyjnym i krajobrazowym,

9) zespoły zieleni i urządzeń rekreacyjno-sportowych towarzyszących zabudowie,

10) granica obszaru przestrzeni publicznej,

11) ścieżki rowerowe,

12) usługi w parterach,

13) strefy ochronne linii elektroenergetycznej 110 kV,

14) lokalizacja stacji transformatorowych,

15) proponowane podziały na działki,

16) symbole terenów funkcjonalnych.

2. Następujące oznaczenia graficzne na rysunku planu są oznaczeniami o charakterze informacyjnym i oznaczeniami wskazującymi stan prawny wynikający z przepisów odrębnych:

1) granica administracyjna miasta,

2) obiekty znajdujące się w ewidencji zabytków,

3) obiekty wpisane do rejestru zabytków,

4) strefa ochrony bezpośredniej ujęcia wody,

5) strefa ochrony sanitarnej cmentarza.

3. Liniowe oznaczenia graficzne takie jak: granica planu, granica miasta oraz oznaczenia wyznaczające granice stref, biegnące na rysunku planu wzdłuż linii podziałów geodezyjnych lub linii rozgraniczających należy traktować jako oznaczenia biegnące po tych liniach.

**§ 5.** Ilekroć w przepisach niniejszej uchwały jest mowa o:

1) adaptacji zabudowy - należy przez to rozumieć możliwość zachowania istniejącej zabudowy w dotychczasowym użytkowaniu z możliwością jej przebudowy, rozbudowa lub nadbudowa tej zabudowy jest możliwa wyłącznie przy zachowaniu zgodności z ustaleniami planu dotyczącymi terenu, na którym położona jest ta zabudowa,

Z up. BURMISTRZA
mgr Michał Bodenszac
Zastępca Burmistrza Gminy i Miasta

Niniejszy stanowi załącznik do wypisu i wyrysu z MPZP GGNRiPP 6727.28.2019 z dnia 2019 -03- 21

2) gromadzeniu odpadów – rozumie się przez to czasowe przetrzymywanie odpadów do czasu usunięcia ich przez odpowiednie jednostki,

3) składowaniu odpadów – rozumie się przez to lokalizację miejsc lub obiektów nie związanych z gromadzeniem odpadów a służących ich docelowemu przetrzymywaniu,

4) nieprzekraczalnej linii zabudowy – należy przez to rozumieć linię wyznaczoną na rysunku planu, poza którą nie wolno wyprowadzać płaszczyzny elewacji noworealizowanych budynków, nieprzekraczalna linia zabudowy nie dotyczy przebudowy i nadbudowy budynków istniejących, poza tą linię mogą wykraczać: balkony, schody zewnętrzne, gzymsy, daszki nad wejściem pod warunkiem, że łączna ich powierzchnia w rzucie nie będzie większa niż 4 m2,

5) obowiązującej linii zabudowy – należy przez to rozumieć linie wyznaczoną na rysunku planu, poza którą nie wolno wyprowadzać płaszczyzny elewacji noworealizowanych budynków oraz wzdłuż której trzeba sytuować jedną z elewacji obiektu, obowiązująca linia zabudowy nie dotyczy:

   a) budynków gospodarczych i garaży realizowanych w odległości większej niż 25 m od tej linii w głąb terenu na którym jest wyznaczona ta linia,

   b) przebudowy i nadbudowy budynków istniejących,

   c) takich elementów budynków jak: balkony, schody zewnętrzne, gzymsy, daszki nad wejściem pod warunkiem, że łączna ich powierzchnia w rzucie nie będzie większa niż 8 m2,

6) poddaszu użytkowym – należy przez to rozumieć kondygnację z pomieszczeniami przeznaczonymi na pobyt ludzi znajdującą się bezpośrednio pod konstrukcją dachu budynku,

7) budynek w zabudowie bliźniaczej – budynek, w którym jedna ze ścian zewnętrznych przylega do drugiego budynku o podobnych gabarytach, a pozostałe trzy elewacje usytuowane są swobodnie,

8) budynek w zabudowie szeregowej – budynek, w którym dwie ściany zewnętrzne przylegają do sąsiednich budynków, a dwie stanowią przednią i tylną elewację, w przypadku skrajnego budynku w zabudowie szeregowej jedna ściana zewnętrzna przylega do sąsiedniego budynku, a pozostałe stanowią elewacje,

9) miejsca postojowe – rozumie się przez to miejsca parkingowe urządzone w poziomie terenu lub stanowiska w garażach, które należy realizować wyłącznie na terenie do którego inwestor posiada tytuł prawny,

10) terenie – należy przez to rozumieć teren funkcjonalny dla którego obowiązują ustalenia planu, wyznaczony liniami rozgraniczającymi oraz określony symbolem zgodnie z rysunkiem planu,

11) uciążliwości – należy przez to rozumieć działanie uznawane za uciążliwe lub ponad normalne wg obowiązujących norm i przepisów odrębnych,

12) urządzeniu pomocniczym – należy przez to rozumieć wyposażenie techniczne dróg, a także oznakowanie służące organizacji ruchu drogowego, ekrany akustyczne, urządzenia ochrony przeciwpożarowej i obrony cywilnej, urządzenia służące informacji o terenie oraz lokalizacji ogólnodostępnych aparatów telefonicznych,

13) usługach – należy przez to rozumieć wszelką działalność, która odpłatnie lub nieodpłatnie służy do zaspokajania potrzeb ludności,

14) produkcja roślinna – należy przez to rozumieć wszelką produkcję lub uprawę produktów roślinnych rolnictwa zgodnie z PKWiU oraz przepisami odrębnymi,

15) usługach nieuciążliwych – należy przez to rozumieć usługi, które nie kwalifikują się, zgodnie z przepisami odrębnymi, do przedsięwzięć, które mogą potencjalnie lub zawsze znacząco oddziaływać na środowisko,

16) usługach uciążliwych – należy przez to rozumieć usługi, które mogą zostać zakwalifikowane, zgodnie z przepisami odrębnymi, do przedsięwzięć, które mogą potencjalnie lub zawsze znacząco oddziaływać na środowisko,

17) wskaźniku intensywności zabudowy, w skrócie w.i.z. – należy przez to rozumieć wartość stosunku powierzchni całkowitej wszystkich kondygnacji nadziemnych wszystkich budynków istniejących i lokalizowanych na danej działce inwestycyjnej do powierzchni całkowitej tej działki,

18) działce inwestycyjnej – należy przez to rozumieć całość lub część działki budowlanej objętej wnioskiem o pozwolenie na budowę.



Niniejsze stanowi załącznik do wypisu i wyrysu z MPZP GGNRiPP 6727.28.2019 z dnia 2019-03-21

Z up. BURMISTRZA
mgr Michał Bodenszac
Z-ca Burmistrza Gminy i Miasta

19) powierzchni biologicznie czynnej – należy przez to rozumieć grunt rodzimy, który pozostaje niezabudowany powierzchniowo lub kubaturowo w głąb gruntu, na nim oraz nad nim, nie stanowiący nawierzchni dojazdów i dojść pieszych, nieutwardzony, pokryty trwałą roślinnością lub użytkowany rolniczo.

## DZIAŁ II.
## USTALENIA OGÓLNE
### Rozdział 1.
### Ustalenia dotyczące przeznaczenia terenów, zasad ochrony i kształtowania ładu przestrzennego oraz wymagań wynikających z potrzeb kształtowania przestrzeni publicznych

**§ 6.** 1. Wyznacza się następujące tereny funkcjonalne oznaczone odpowiednimi symbolami oraz ustala się następujące ich przeznaczenie:

1) tereny zabudowy mieszkaniowej jednorodzinnej, oznaczone symbolami: MN1, MN2, MN3,

2) tereny zabudowy mieszkaniowej jednorodzinnej z usługami, oznaczone symbolem MNU1, MNU2,

3) tereny zabudowy mieszkaniowej wielorodzinnej, oznaczone symbolami: MW1, MW2,

4) tereny usług nieuciążliwych z towarzyszącą zabudową mieszkaniową jednorodzinną, oznaczone symbolem UMN1, UMN2,

5) tereny usług oznaczone na rysunku planu symbolami: U1, U2, U3, U4, U5, U6, U7, U8,

6) tereny obiektów produkcyjnych, składów i magazynów, oznaczone symbolem P1, P2, P3,

7) tereny zaplecza komunikacji samochodowej, oznaczone symbolami: KS1, KS2, KS3, KS4,

8) tereny produkcji roślinnej, oznaczone symbolem RU1, RU2,

9) tereny zabudowy zagrodowej, oznaczone symbolem RM,

10) tereny rolne, oznaczone symbolem R,

11) tereny ogrodów działkowych, oznaczone symbolem ZD,

12) tereny zieleni urządzonej, oznaczone symbolami: ZP1, ZP2,

13) tereny cmentarzy, oznaczone symbolami: ZC1, ZC2,

14) tereny leśne, oznaczone symbolem ZL,

15) tereny infrastruktury technicznej, oznaczone symbolami: W, K, E, G, C,

16) tereny dróg publicznych, oznaczone symbolami: KD-G, KD-Z, KD-L, KD-D,

17) tereny dróg wewnętrznych, oznaczone symbolem KDW,

18) tereny ciągów pieszo-rowerowych, oznaczone symbolem CP.

2. Cechy szczegółowe terenów wyróżnionych numerem w ramach tego samego przeznaczenia określone są w ustaleniach szczegółowych planu.

3. Na wszystkich terenach funkcjonalnych dopuszcza się zachowanie istniejącej zabudowy.

**§ 7.** Wyznacza się jako tereny przeznaczone do realizacji celów publicznych następujące tereny:

1) tereny usług oznaczone na rysunku planu symbolami: U3, U4, U5, U7,

2) teren zaplecza komunikacji samochodowej oznaczony symbolem KS4,

3) tereny dróg publicznych oznaczone symbolami KD-G, KD-Z, KD-L, KD-D,

4) tereny ciągów pieszo-rowerowych, oznaczone symbolem CP.

**§ 8.** Ustala się następujące zasady sytuowania i rozmieszczania reklam:

1) reklamy w formie wolnostojących urządzeń trwale związanych z gruntem:

a) nie mogą być umieszczane w odległości mniejszej niż 3 m od krawędzi jezdni,

b) lokalizowane w liniach rozgraniczających terenów dróg publicznych należy uzgadniać z zarządcą drogi i nie mogą mieć więcej niż 5 m wysokości,

Z up. BURMISTRZA
mgr [illegible]
Z-ca Burmistrza



Niniejsze stanowi załącznik do wypisu i wyrysu z MPZP
GGNRiPP 6727.28.2019
z dnia 2019-03-21

c) lokalizowane na terenach funkcjonalnych nie mogą mieć więcej niż dopuszczalna wysokość zabudowy,

2) reklamy w formie stałych tablic i stałych urządzeń reklamowych mogą być umieszczane na elewacjach budynków jeśli ich powierzchnia ma nie więcej niż 0.5 m2 lub miejsce na reklamę zostało wyznaczone w projekcie budowlanym budynku,

3) dopuszcza się lokalizację reklam i znaków informacyjno-plastycznych w powiązaniu z elementami małej architektury.

**§ 9.** 1. Wyznacza się obszar przestrzeni publicznej, którego teren określa się na rysunku granicą obszaru przestrzeni publicznej.

2. W obszarze przestrzeni publicznej należy:

1) zachować jako ogólno dostępne tereny zieleni urządzonej, tereny parkingów urządzonych w poziomie terenu oraz tereny dróg,

2) tworzyć miejsca sprzyjające gromadzeniu się osób, poprzez zagospodarowanie terenu z wykorzystaniem elementów małej architektury oraz różnorodnych form nawierzchni, kompozycji roślinnych i oświetlenia podkreślającego cechy miejsca.

## Rozdział 2.
## Ustalenia dotyczące zasad ochrony dziedzictwa kulturowego i zabytków oraz dóbr kultury współczesnej

**§ 10.** 1. Wskazuje się obiekt objęty ochroną oznaczony na rysunku planu, budynek kościoła parafialnego pod wezwaniem Św. Antoniego wpisany do rejestru zabytków decyzją nr 55/76-291/61 WA. Bez zezwolenia właściwego Wojewódzkiego Konserwatora Zabytków nie wolno:

1) prowadzić prac konserwatorskich, restauratorskich lub robót budowlanych przy zabytku,

2) wykonywać robót budowlanych w otoczeniu zabytku,

3) prowadzić badań konserwatorskich zabytku,

4) prowadzić badań architektonicznych zabytku,

5) prowadzić badań archeologicznych w otoczeniu zabytku,

6) przemieszczać zabytku,

7) dokonywać podziału zabytku,

8) zmieniać przeznaczenia zabytku lub sposobu korzystania z tego zabytku,

9) umieszczać na zabytku tablic, reklam oraz napisów z wyjątkiem znaków informujących o tym, iż zabytek ten podlega ochronie,

10) podejmować innych działań, które mogłyby prowadzić do naruszenia substancji lub zmiany wyglądu zabytku.

2. Obejmuje się ochroną następujące budynki oznaczone na rysunku planu znajdujące się w ewidencji zabytków:

1) budynki przy ulicy Kościuszki nr 7, 30, 36/38, 40, 44/46, 48, 70,

2) budynki przy ulicy Lidzbarskiej nr 1A i 1B,

3) budynek przy ulicy Małachowskiego nr 11,

4) budynki przy ulicy Mławskiej nr 21, 22, 25, 35,

5) budynki przy placu Józefa Piłsudskiego nr 8, 14, 16,

6) budynek przy ulicy Warszawskiej nr 29,

7) budynki przy placu Biskupa Wetmańskiego nr 8, 21, 25, 49, 53, 55, 63,

8) budynek przy ulicy Wiadrowskiej nr 4,

9) budynki przy placu Wolności nr 6, 21, 24, 31/32, 36,

10) budynki przy ulicy Zamojskiego nr 2, 6, 13, 15, 45, 56,

Z up. BURMISTRZA
mgr [illegible] Podbiańska
Z-ca Burmistrza Gminy i Miasta



Niniejsze stanowi załącznik do wypisu i wyrysu z MPZP
GGNRiPP 6727.28.2019
z dnia 2019 -03- 21

11) budynki przy ulicy Zielony Rynek nr 2, 3, 4, 5, 6.

3. Bez pozwolenia właściwego Wojewódzkiego Konserwatora Zabytków znajdujących się w ewidencji zabytków nie wolno przerabiać, przebudowywać, odnawiać, rekonstruować, konserwować, zabudowywać, odbudowywać, zdobić, uzupełniać, rozkopywać ani dokonywać żadnych innych zmian.

4. Wszystkie inwestycje związane z obiektami, które znajdują się w ewidencji zabytków oraz lokalizowanie na tych obiektach tablic i urządzeń reklamowych powinny mieć pozwolenie Wojewódzkiego Konserwatora Zabytków.

5. W przypadku rozbiórki lub znacznych przekształceń budynków znajdujących się w ewidencji zabytków, wymaga się wykonania karty ewidencyjnej zgodnie z przepisami odrębnymi.

6. Należy zachować lokalizację, w ich obecnym miejscu sytuowania, wszystkich zabytków małej architektury takich jak: kapliczki przydrożne, krzyże, pomniki, miejsca pamięci.

**§ 11.** 1. Wyznacza się strefę ochrony konserwatorskiej – ochrony historycznego rozplanowania i zabytkowych elementów przestrzennych – określoną granicami na rysunku planu.

2. W strefie ochrony konserwatorskiej:

1) należy zachować historyczne rozplanowanie ulic i placów,

2) nowa zabudowa powinna nawiązywać do charakteru i skali zabudowy historycznej,

3) inwestycje wymagające zgłoszenia lub pozwolenia na budowę powinno się realizować po uprzednim zaopiniowaniu przez właściwego Wojewódzkiego Konserwatora Zabytków.

**§ 12.** 1. Wyznacza się strefę archeologiczną określoną granicami na rysunku planu.

2. W obrębie strefy archeologicznej nakazuje się:

1) uzgadnianie i opiniowanie wszelkich działań budowlanych przez służbę konserwatorską oraz każdorazowo występowanie o szczegółowe wytyczne konserwatorskie i opinie przed podjęciem jakichkolwiek robót ziemnych,

2) konieczność przeprowadzenia badań ratunkowych na koszt inwestora, wyprzedzających proces przygotowania inwestycji, w przypadku podjęcia decyzji o realizacji inwestycji na terenie objętym granicami strefy. Właściciele, użytkownicy terenu lub inwestorzy zobowiązani są do zawiadomienia służby ochrony zabytków o podjęciu działań inwestycyjnych związanych z pracami ziemnymi z wyprzedzeniem minimum miesięcznym w celu umożliwienia wykonania archeologicznych badań ratunkowych oraz zsynchronizowania robót inwestycyjnych z nadzorem archeologiczno-konserwatorskim.

3. Rozpoczęcie prac ziemnych związanych z realizacją inwestycji w obrębie strefy archeologicznej uzależnia się od uzyskania stosownego zezwolenia od służby ochrony zabytków.

## Rozdział 3.
## Ustalenia dotyczące zasad ochrony środowiska, przyrody i krajobrazu kulturowego

**§ 13.** 1. W celu zmniejszenia uciążliwości terenów komunikacji, podwyższenia standardów krajobrazowych wskazuje się na rysunku planu lokalizację ciągów zieleni o charakterze zieleni izolacyjnej i krajobrazowej.

2. W miejscach, w których wskazano lokalizację ciągów zieleni o charakterze izolacyjnym i krajobrazowym, ustala się następujące nakazy i zakazy:

1) nakazuje się zachowanie istniejącego drzewostanu przy dopuszczeniu, po ocenie stanu drzewostanu, wycinki jednostek chorych lub samosiejek i uzupełnieniu ich poprzez wprowadzenie nasadzeń podnoszących walory użytkowe i przestrzenne skupisk zieleni

2) zagospodarowanie terenu przy tych zespołach zieleni musi umożliwiać migrację drobnych zwierząt,

3) nakazuje się uwzględnianie tych zespołów zieleni w projektach zagospodarowania nowych inwestycji poprzez uzupełnienia istniejących zespołów oraz tworzenie nowych.

**§ 14.** 1. W celu podwyższenia standardów przestrzennych wskazuje się na rysunku planu lokalizację zespołów zieleni i urządzeń rekreacyjno-sportowych towarzyszących zabudowie.

2. W miejscach, w których wskazano lokalizację zespołów zieleni i urządzeń rekreacyjno-sportowych towarzyszących zabudowie ustala się następujące nakazy i zakazy:

Z up. BURMISTRZA
mgr Michał Bodensz
Z-ca Burmistrza Gminy i Miasta



Niniejsze stanowi załącznik do wypisu i wyrysu z MPZP GGNRiPP 6727.28.2019 z dnia 2019-03-21

1) nakazuje się zachowanie istniejącego drzewostanu przy dopuszczeniu, po ocenie stanu drzewostanu, wycinki jednostek chorych lub samosiejek i uzupełnieniu ich poprzez wprowadzenie nasadzeń podnoszących walory użytkowe i przestrzenne skupisk zieleni,

2) zakazuje się realizacji nawierzchni związanych z obsługą komunikacji samochodowej,

3) zakazuje się realizacji jakichkolwiek budynków,

3. W celu ochrony środowiska, prawidłowego gospodarowania zasobami przyrody oraz zachowania zdrowia i bezpieczeństwa ludzi, ustala się następujące nakazy i zakazy:

1) szkodliwe oddziaływanie na środowisko wytwarzane przez inwestora winno zamykać się na terenie działki inwestycyjnej na jakiej jest wytwarzane i do której inwestor posiada tytuł prawny,

2) nie dopuszcza się na obszarze objętym granicą planu prowadzenia ferm zwierząt futerkowych,

3) lokalizacje wszystkich obiektów o wysokości 50 m nad poziom terenu i wyższych, na obszarze objętym granicą planu, wymagają uzgodnienia z Głównym Inspektoratem Lotnictwa Cywilnego.

**§ 15.** 1. Ustala się następujące zasady ochrony środowiska przed hałasem i wibracjami:

1) należy dążyć do ograniczenia uciążliwości akustycznych pochodzących ze źródeł hałasu o natężeniu ponadnormatywnym, głownie na obszarach zamieszkałych, poprzez zabezpieczenia techniczne lub zmianę technologii i urządzeń,

2) hałas i wibracje przekraczające dopuszczalne poziomy nie mogą sięgać poza obręb działki, na której są wytwarzane.

2. W zagospodarowaniu terenów należy stosować normy dopuszczalnych poziomów hałasu w środowisku zawarte w przepisach odrębnych. Dla terenów objętych planem ustala się dopuszczalne poziomy hałasu według następującej klasyfikacji rodzaju terenu zgodnie z przepisami odrębnymi:

1) tereny oznaczone symbolami: MN1, MN2, MN3, MW1, MW2 jako tereny przeznaczone pod zabudowę mieszkaniową,

2) teren oznaczony symbolem U5 jako tereny przeznaczone pod szpitale i domy opieki społecznej,

3) teren oznaczony symbolem U4 jako tereny przeznaczone pod budynki związane ze stałym lub czasowym pobytem dzieci i młodzieży,

4) tereny oznaczone symbolem U7 jako tereny przeznaczone na cele rekreacyjno-wypoczynkowe,

5) tereny oznaczone symbolami: MNU1, MNU2, UMN1, UMN2, RU1, RU2, RM jako tereny przeznaczone na cele mieszkaniowo-usługowe.

## Rozdział 4.
## Ustalenia dotyczące zasad modernizacji, rozbudowy i budowy systemów komunikacji

**§ 16.** Jako podstawową sieć komunikacji drogowej ustala się następujące tereny, wyznaczone liniami rozgraniczającymi i oznaczone zgodnie z rysunkiem planu następującymi symbolami: KD-G, KD-Z, KD-L, KD-D.

**§ 17.** Jako sieć dróg służących do powiązań z zewnętrznym, ponad lokalnym, układem komunikacyjnym ustala się tereny dróg publicznych, wyznaczone liniami rozgraniczającymi i oznaczone symbolami: KD-G i KD-Z.

**§ 18.** 1. Jako uzupełniającą sieć komunikacji ustala się tereny dróg wewnętrznych oznaczone symbolem KDW, ciągi pieszo – rowerowe oznaczone symbolem CP, ścieżki rowerowe oznaczone liniowo na rysunku planu przebiegiem ścieżek rowerowych oraz drogi wewnętrzne, ciągi pieszo-rowerowe i ścieżki rowerowe realizowane na terenach funkcjonalnych.

2. Dopuszcza się realizację, poza wyznaczonymi na rysunku planu, dróg wewnętrznych, ciągów pieszo-rowerowych oraz ścieżek rowerowych na poszczególnych terenach funkcjonalnych zgodnie z ustaleniami planu i przepisami odrębnymi.

**§ 19.** 1. Zakazuje się budowy zjazdów z terenów dróg oznaczonych symbolami KD-G, z zastrzeżeniem §125 pkt 4.

2. Zakazuje się włączeń dróg wewnętrznych do dróg oznaczonych symbolami KD-G.



Z up. BURMISTRZA

mgr Michał Bodenszac
Z-ca Burmistrza Gminy i Miasta

Niniejsze stanowi załącznik do wypisu i wyrysu z MPZP
GGNRiPP 6727.28.2019
z dnia 2019-03-21

3. Dopuszcza się zachowanie, remonty, modernizacje i przebudowy, istniejących w dniu uchwalenia planu, zjazdów i włączeń dróg wewnętrznych, z zastrzeżeniem ust.4.

4. W przypadku realizacji dróg serwisowych w liniach rozgraniczających drogi KDG istniejące zjazdy i włączenia dróg wewnętrznych powinny zostać włączone do tych dróg serwisowych.

**§ 20.** Ustala się następujące warunki zaspokojenia potrzeb parkingowych:

1) dla niżej wymienionych funkcji należy zapewnić miejsca postojowe w największej liczbie całkowitej, nie mniejszej niż 1, wynikającej z jednego z następujących wskaźników:

a) 1 miejsce postojowe na każde rozpoczęte 100 m2 powierzchni użytkowej usług,

b) 2 miejsca postojowe na każdych 10 zatrudnionych,

c) 1 miejsce postojowe na 10 m2 powierzchni sprzedaży w przypadku usług handlu,

d) 2 miejsca postojowe na 10 miejsc konsumpcji w obiektach gastronomii,

e) minimalnie 1 miejsce postojowe na 1 lokal mieszkalny,

2) dopuszcza się odstępstwa od przyjętych wskaźników dla inwestycji dotyczących istniejących budynków nie zmieniających ilości ich lokali mieszkalnych i powierzchni usług, a w przypadku handlu powierzchni sprzedaży,

3) dopuszcza się obniżenie wskaźników o 50% przy wyznaczaniu miejsc postojowych na działkach wydzielanych dla zabudowy istniejącej.

## Rozdział 5.
## Ustalenia dotyczące zasad modernizacji, rozbudowy i budowy infrastruktury technicznej

**§ 21.** 1. Sieci infrastruktury technicznej powinny być prowadzone przez tereny przeznaczone na cele publiczne w szczególności przez tereny dróg publicznych oraz tereny ciągów pieszo-rowerowych.

2. Realizacja sieci i urządzeń infrastruktury technicznej na terenach dróg publicznych, wymaga uzgodnienia z zarządcami tych dróg.

3. W uzasadnionych przypadkach dopuszcza się realizację sieci infrastruktury technicznej poza terenami przeznaczonymi na cele publiczne.

4. Dopuszcza się realizację sieci infrastruktury technicznej na terenach dróg wewnętrznych.

5. Dopuszcza się wydzielanie działek dla potrzeb lokalizacji urządzeń infrastruktury technicznej na całym obszarze objętym planem.

6. Zabudowa dotycząca obiektów obsługi technicznej realizowanych na obszarze opracowania poza terenami oznaczonymi symbolami: W, K, E, G, C powinna być realizowana jako elementy wbudowane, razem z obiektami budowlanymi odpowiadającymi przeznaczeniu tych terenów.

7. Dopuszcza się na obszarze planu realizację stacji bazowych telefonii komórkowej, spełniających wymagania przepisów odrębnych, pod warunkiem, że nie wymagają one instalacji na noworealizowanych wolno stojących masztach lub noworealizowanych konstrukcjach wieżowych.

**§ 22.** W zakresie zaopatrzenia w wodę ustala się:

1) nakaz docelowego zaopatrzenia w wodę sieciami magistralnymi ze stacji uzdatniania wody, które zlokalizowane są przy ulicy Wyzwolenia i Warszawskiej w Żurominie,

2) nakaz posiadania przez wszystkie budynki z pomieszczeniami przeznaczonymi na pobyt ludzi przyłącza wodociągowego umożliwiającego pobór wody zgodny z funkcją i sposobem zagospodarowania.

**§ 23.** W zakresie odprowadzenia ścieków bytowo-komunalnych i wód opadowych ustala się:

1) nakaz docelowego odprowadzania ścieków sanitarnych siecią kanalizacji do oczyszczalni ścieków w Żurominie zlokalizowanej przy ulicy Okrężnej,

2) dopuszczenie na terenach: P1, P2, P3, RU1, RU2 i R lokalnych i indywidualnych systemów utylizacji ścieków,

Z up. BURMISTRZA
mgr [illegible] Bodenszac
Z-ca Burmistrza Gminy i Miasta

Niniejsze stanowi załącznik do wypisu i wyrysu z MPZP GGNRiPP 6727.28.2018 z dnia 2019-03-21

3) docelowy nakaz posiadania przez wszystkie budynki z pomieszczeniami przeznaczonymi na pobyt ludzi przyłączy kanalizacyjnych umożliwiających odprowadzenie ścieków sanitarnych. Dopuszcza się do czasu realizacji sieci kanalizacyjnej budowę szczelnych atestowanych zbiorników bezodpływowych lub przydomowych atestowanych oczyszczalni ścieków, jednak nakazuje się ich likwidację po wybudowaniu sieci,

4) nakaz wyposażenia zrzutów wód opadowych z nawierzchni utwardzonych, podjazdów i parkingów o powierzchni powyżej 100 m2, w urządzenia podczyszczające na wylotach, przy czym przed wystąpieniem o pozwolenie na budowę należy uzgodnić rozwiązania dotyczące oczyszczania i odprowadzania ścieków deszczowych z tych nawierzchni z odpowiednimi służbami ochrony środowiska Urzędu Gminy i Miasta w Żurominie,

5) nakaz odprowadzenia wód opadowych z nawierzchni utwardzonych dróg do kanalizacji deszczowej lub istniejących rowów po uprzednim ich podczyszczeniu,

6) nakaz ewentualnego odprowadzania wód opadowych z nawierzchni utwardzonych dróg do studni chłonnych po uprzednim ich podczyszczeniu i pod warunkiem uzyskania zgody wydziału ds. ochrony środowiska Urzędu Gminy i Miasta w Żurominie.

**§ 24.** W zakresie zaopatrzenia w ciepło ustala się:

1) nakaz posiadania przez wszystkie budynki z pomieszczeniami przeznaczonymi na pobyt ludzi źródeł dostarczania ciepła w stopniu wystarczającym dla prawidłowego użytkowania zgodnego z funkcją. Jako źródło energii cieplnej należy stosować gaz, energię elektryczną, olej opałowy o niskiej zawartości siarki, odnawialne źródła energii lub inne ekologiczne źródła energii,

2) dopuszczenie stosowania innych nośników energetycznych pod warunkiem że, będą stosowane w urządzeniach mających odpowiednie atesty lub świadectwa ekologiczne i zapewniających standardy emisji dopuszczone w przepisach odrębnych.

**§ 25.** W zakresie zaopatrzenia w gaz ustala się:

1) nakaz rozbudowy sieci gazowej zgodnie z przepisami odrębnymi, w szczególności w zgodzie z przepisami dotyczącymi warunków technicznych jakim powinny odpowiadać sieci gazowe oraz na warunkach określonych przez operatora sieci,

2) nakaz sytuowania gazociągów średniego ciśnienia w odległości nie mniejszej niż 0,5 m od ogrodzeń,

3) nakaz lokalizowania szafek gazowych w linii ogrodzenia.

**§ 26.** W zakresie zaopatrzenia w energię elektryczną ustala się:

1) nakaz posiadania w budynkach przyłącza elektroenergetycznego umożliwiającego pobór energii elektrycznej w stopniu wystarczającym dla obsługi funkcji,

2) sieć elektroenergetyczna szczególnie średniego i niskiego napięcia powinna być realizowana jako podziemna,

3) rozwój systemu zaopatrzenia w energię elektryczną polegać będzie na odbudowie, przebudowie i modernizacji istniejących linii elektroenergetycznych oraz budowie nowych linii elektroenergetycznych, a także na odbudowie, przebudowie, modernizacji i wymianie istniejących stacji rozdzielczych, transformatorowych i transformatorowo-rozdzielczych oraz budowie nowych stacji,

4) jako rozwiązanie preferowane prowadzenie linii elektroenergetycznych o różnych napięciach po oddzielnych trasach; dopuszcza się jednak w uzasadnionych przypadkach prowadzenie elektroenergetycznych napowietrznych linii SN i nN na wspólnych słupach,

5) przyłączenie obiektów do sieci elektroenergetycznej oraz przebudowa urządzeń elektroenergetycznych, powstała w wyniku wystąpienia kolizji planu zagospodarowania działki (w tym również wynikającego ze zmiany przeznaczenia terenu) z istniejącymi urządzeniami elektroenergetycznymi będzie się odbywać w uzgodnieniu i na warunkach określonych przez właściwego operatora systemu elektroenergetycznego według zasad określonych w przepisach prawa energetycznego,

6) powiązania sieci elektroenergetycznej z istniejącą infrastrukturą energetyczną należy realizować na podstawie projektów technicznych realizowanych w oparciu o warunki przyłączenia wydane przez Przedsiębiorstwo Energetyczne na wniosek Podmiotu Przyłączanego,

7) nakaz uwzględnienia w planach zagospodarowania poszczególnych nieruchomości oraz działek rezerwacji miejsc dla lokalizacji ewentualnych linii, stacji i przyłączy oraz innych elementów infrastruktury



Z up. BURMISTRZA
mgr Michał Podenszac
Z-ca Burmistrza Gminy i Miasta

Niniejsze stanowi załącznik
do wypisu i wyrysu z MPZP
GGNRiPP 6727.28.2019
z dnia 2019 -03- 21

elektroenergetycznej niezbędnych dla zaopatrzenia w energię elektryczną realizowanych na tych terenach budynków i budowli,

8) lokalizację nowych stacji transformatorowych w miejscach wyznaczonych na rysunku planu, w uzasadnionych technicznie lub ekonomicznie sytuacjach dopuszcza się:

a) rezygnację z lokalizacji wskazanych na rysunku planu,

b) inne lokalizacje stacji.

**§ 27.** W zakresie gospodarki odpadami ustala się:

1) nakaz usuwania odpadów w ramach zorganizowanego i o powszechnej dostępności komunalnego systemu zbierania i usuwania odpadów stałych,

2) nakaz zabezpieczenia możliwości segregowania odpadów w miejscu zbiórki zgodnie z przepisami odrębnymi,

3) nakaz wyznaczenia na każdej działce budowlanej miejsca do gromadzenia odpadów,

4) możliwość realizacji zbiorczych miejsc na pojemniki umożliwiające selektywną zbiórkę odpadów obsługujących kilka działek budowlanych,

5) nakaz wyznaczenia, na terenach MW1 i MW2 dla wydzielonych lokali usługowych, miejsca do selektywnej zbiórki odpadów niezależnie od miejsc zbiórki odpadów dla funkcji mieszkaniowych.

## Rozdział 6.
## Ustalenia dotyczące zasad i warunków scalania i podziału nieruchomości

**§ 28.** Nakazuje się podziały działek zgodne z ustaleniami szczegółowymi planu oraz przepisami odrębnymi.

**§ 29.** Działki lub zespoły działek, których kształt, wielkość, struktura własnościowa, dostęp do dróg publicznych i infrastruktury, ukształtowanie i pokrycie, utrudnia ich wykorzystanie oraz zagospodarowanie zgodne z ustaleniami planu mogą być scalone i podzielone lub połączone i ponownie podzielone, przy czym podziały muszą być zgodne z ustaleniami szczegółowymi planu.

**§ 30.** Zakazuje się podziałów działek w wyniku których może powstać działka, której dostęp do drogi publicznej stanowi wyłącznie droga oznaczona symbolem KD-G.

**§ 31.** Wszelkie podziały działek, które stykają się bezpośrednio z terenem drogi oznaczonej symbolem KD-G, należy przeprowadzać po uzyskaniu opinii zarządcy drogi wojewódzkiej.

# DZIAŁ III.
# USTALENIA SZCZEGÓŁOWE.
## Rozdział 1.
## Przeznaczenie, zagospodarowanie i zabudowa terenów zabudowy jednorodzinnej oznaczonych symbolami MN1, MN2, MN3

**§ 32.** 1. Tereny oznaczone symbolami MN1, MN2, MN3 przeznacza się na realizację i utrzymanie zabudowy mieszkaniowej jednorodzinnej.

2. Dopuszcza się na terenach oznaczonych symbolami MN1, MN2, MN3 realizację usług nieuciążliwych wbudowanych w budynki mieszkalne oraz funkcji towarzyszącej takiej jak: garaże, miejsca postojowe, infrastruktura techniczna, budynki gospodarcze, dojścia i dojazdy, ogrodzenia i mała architektura.

**§ 33.** Na terenach zabudowy mieszkaniowej jednorodzinnej, ze względu na zasady zagospodarowania ustala się następujący podział:

1) tereny oznaczone symbolami MN1 przeznaczone są na realizację i utrzymanie zabudowy mieszkaniowej jednorodzinnej w budynkach wolnostojących,

2) tereny oznaczone symbolami MN2 przeznaczone są na realizację i utrzymanie zabudowy mieszkaniowej jednorodzinnej intensywnej, szeregowej lub bliźniaczej,

3) tereny oznaczone symbolami MN3 przeznaczone są na realizację i utrzymanie zabudowy mieszkaniowej jednorodzinnej ekstensywnej.

**§ 34.** Na terenach oznaczonych symbolami MN1, MN2, MN3 obowiązuje zakaz:

1) lokalizowania usług uciążliwych,

Z up. BURMISTRZA
mgr Michał Bodenszac
Z-ca Burmistrza Gminy i Miasta



Niniejsze stanowi załącznik do wypisu i wyrysu z MPZP GGNRiPP 6727.28.2019 z dnia 2019-03-21

a) 15 m - dla terenów oznaczonych symbolem UMN1,

b) 12 m - dla terenów oznaczonych symbolem UMN2,

3) maksymalna ilość kondygnacji nadziemnych zabudowy:

a) 3 - dla terenów UMN1,

b) 3 - dla terenów UMN2 w tym ostatnia jako poddasze użytkowe,

4) minimalna powierzchnia biologicznie czynna na każdej działce budowlanej:

a) 20% dla terenu UMN1,

b) 40% dla terenu UMN2,

5) maksymalna wysokość ogrodzenia – 160 cm.

**§ 59.** Dla terenów UMN1, UMN2 ustala się stawkę procentową służącą naliczeniu jednorazowej opłaty z tytułu wzrostu wartości nieruchomości w związku z uchwaleniem planu, w wysokości 30%.

## Rozdział 5.
## Przeznaczenie, zagospodarowanie i zabudowa terenów usług oznaczonych symbolami: U1, U2, U3, U4, U5, U6, U7, U8.

**§ 60.** 1. Tereny oznaczone symbolami U1, U2, U3, U4, U5, U6, U7, U8 przeznacza się na realizację i utrzymanie usług nieuciążliwych.

2. Dopuszcza się na terenach oznaczonych symbolami U1, U2, U3, U4, U5, U6, U7, U8 realizację funkcji towarzyszącej takiej jak: garaże, miejsca postojowe, infrastruktura techniczna, budynki gospodarcze, mieszkania, dojścia i dojazdy, ogrodzenia i mała architektura. Na terenie U2 przy ulicy Zamojskiego oraz na terenie U2 położonym na rogu ulicy Lidzbarskiej z ulicą Działkową dopuszcza się lokalizację usług związanych z dystrybucją paliw.

**§ 61.** Na terenach zabudowy usługowej, ze względu na zasady zagospodarowania ustala się następujący podział:

1) tereny oznaczone symbolami U1 przeznaczone są na realizację i utrzymanie usług nieuciążliwych,

2) tereny oznaczone symbolami U2 przeznaczone są na realizację i utrzymanie usług nieuciążliwych, składów i drobnej wytwórczości,

3) tereny oznaczone symbolami U3 przeznaczone są na realizację i utrzymanie usług administracji publicznej i bezpieczeństwa,

4) tereny oznaczone symbolami U4 przeznaczone są na realizację i utrzymanie usług publicznych z zakresu oświaty,

5) tereny oznaczone symbolami U5 przeznaczone są na realizację i utrzymanie usług publicznych z zakresu ochrony zdrowia,

6) tereny oznaczone symbolami U6 przeznaczone są na realizację i utrzymanie usług kultu religijnego,

7) tereny oznaczone symbolami U7 przeznaczone są na realizację i utrzymanie usług sportu i rekreacji,

8) tereny oznaczone symbolami U8 przeznaczone są na realizację i utrzymanie drobnych usług nieuciążliwych.

**§ 62.** Na terenach oznaczonych symbolami U1, U2, U3, U4, U5, U6, U7, U8 wprowadza się zakaz:

1) lokalizowania usług uciążliwych, z wyjątkiem terenów U2 gdzie dopuszcza się realizację usług związanych z obróbką drewna i materiałów drewnopochodnych, usług związanych z obsługą środków transportu i maszyn rolniczych oraz na terenie U2 przy ulicy Zamojskiego i na rogu ulicy Lidzbarskiej z ulicą Działkową gdzie dopuszcza się usługi związane z dystrybucją paliw,

2) lokalizowania obiektów handlowych o powierzchni sprzedaży przekraczającej 1000 m2,

3) tymczasowego zagospodarowania, urządzania i użytkowania terenów, za wyjątkiem tymczasowego zagospodarowania w formie terenów zieleni lub jako terenów rolnych do czasu wykorzystania terenu zgodnie z planem,



Z up. BURMISTRZA
mgr Mirosław Bodenszac
Z-ca Burmistrza Gminy i Miasta

Niniejsze stanowi załącznik do wypisu i wyrysu z MPZP
GGNRiPP 6727.28.2019
z dnia 2019-03-21

4) dystrybucji takich towarów jak: gaz, paliwa płynne, z wyjątkiem terenu U2 przy ulicy Zamojskiego i na rogu ulicy Lidzbarskiej z ulicą Działkową, oraz inne substancje niebezpieczne za wyjątkiem gazu rozprowadzanego podziemną siecią gazową bezpośrednio do odbiorców,

5) lokalizacji wolnostojącej zabudowy mieszkaniowej,

6) budowy ogrodzeń pełnych oraz z prefabrykowanych elementów żelbetowych,

7) składowania jakichkolwiek odpadów.

**§ 63.** Na terenach oznaczonych symbolami U1, U2, U3, U4, U5, U6, U7, U8 w celu wydzielenia działki budowlanej nakazuje się spełnienie następujących warunków zagospodarowania terenu:

1) zapewnić dostęp do drogi publicznej,

2) zapewnić możliwość wykonania prawidłowych dojść i dojazdów do budynków,

3) zapewnić możliwość wykonania miejsc postojowych dla samochodów w ilości określonej w § 20,

4) zapewnić możliwość wydzielenia miejsc do właściwego gromadzenia odpadów,

5) zapewnić możliwość przyłączenia do sieci infrastruktury technicznej,

6) minimalna powierzchnia wydzielanej działki budowlanej nie może być mniejsza niż:

a) 100 m2 - na terenach oznaczonych symbolami U8,

b) 1000 m2 - na terenach oznaczonych symbolami U1, U3, U5,

c) 1500 m2 - na terenach oznaczonych symbolami U2, U4, U6,

d) 3000 m2 - na terenach oznaczonych symbolami U7,

7) minimalny kąt położenia granic działek budowlanych w stosunku do pasa drogowego od 60o do 90o,

8) minimalna szerokość frontu działki budowlanej:

a) 6m na terenach U8,

b) 20m na terenach U1, U3, U6,

c) 30m na terenach U2, U4, U5, U7,

9) dopuszcza się mniejszą powierzchnię działek oraz inny kąt położenia granic działek i inną szerokość frontu działek niż określone w pkt 6), 7) i 8) dla działek istniejących przed wejściem w życie planu lub wydzielanych dla istniejących budynków lub wydzielanych zgodnie z liniami rozgraniczającymi ustalonymi w planie pod warunkiem zachowania pozostałych wymogów planu,

10) dopuszcza się dla działek nie przylegających bezpośrednio do drogi publicznej stosowanie innego kąta położenia granic działek i innej szerokości frontu działek niż ustalone w pkt 7) i 8).

**§ 64.** Na terenach oznaczonych symbolami U1, U2, U3, U4, U5, U6, U7, U8, ustala się następujące szczegółowe warunki, zasady i standardy kształtowania zabudowy oraz zagospodarowania terenu:

1) na terenach oznaczonych symbolami U1, U3, U4, U5, U7 mieszkania mogą być realizowane wyłącznie jako wbudowane w zabudowę usługową i nie mogą stanowić więcej niż 25% powierzchni użytkowej budynku,

2) na jednej działce powierzchnia użytkowa funkcji mieszkaniowej nie może przekraczać 200 m2,

3) dopuszcza się na terenach oznaczonych symbolem U6 realizację funkcji mieszkalnych jeśli jest ona związana z funkcjonowaniem obiektów podstawowego przeznaczenia terenu,

4) budynki należy lokalizować na obszarze wyznaczonym liniami zabudowy, określonymi na rysunku planu, zgodnie z rodzajem danej linii,

5) na terenach U8 dopuszcza się lokalizację budynków bezpośrednio na granicy działki,

6) w budynkach na terenach U1 i U3 w miejscach wskazanych na rysunku planu jako usługi w parterach nakazuje się:

a) realizację co najmniej 50% powierzchni użytkowej parteru jako usług przy czym nakaz ten nie dotyczy inwestycji związanych z obiektami zabytkowymi

Z up. BURMISTRZA

mgr Michał Bodenszac
Z-ca Burmistrza Gminy i Miasta



Niniejsze stanowi załącznik
do wypisu i wyrysu z MPZP
GGNRiPP 6727.28.2019
z dnia 2019-03-21

b) realizację elewacji parteru od strony ulicy z większą ilością przeszkleń wyróżniającą się od innych kondygnacji,

c) zapewnienie dostępności dla osób niepełnosprawnych, zaleca się lokalizację wejść do lokali usługowych od strony ulicy w poziomie chodnika,

7) połacie dachu na jednym obiekcie budowlanym muszą mieć jednakowy spadek od 25° do 45° za wyjątkiem terenów U2 i U7,

8) pokrycie dachów dachówką ceramiczną lub materiałami dachówko podobnymi.

**§ 65.** Na terenach oznaczonych symbolami U1, U2, U3, U4, U5, U6, U7, U8, ustala się następujące wskaźniki liczbowe dotyczące warunków, zasad i standardów kształtowania zabudowy oraz zagospodarowania terenu dla każdej działki budowlanej:

1) maksymalny w.i.z.:

a) 1,5 - na terenach oznaczonych symbolami U1, U2, U3, U4, U5, U6, U8,

b) 0,6 - na terenach oznaczonych symbolem U7,

2) maksymalna wysokość zabudowy od terenu do najwyżej położonego elementu dachu:

a) 8m na terenach U8,

b) 15m na terenach U1, U2, U3, U4,

c) 18m na terenach U5,

d) 20m na terenach U6 i U7 przy czym dopuszcza się dominanty wysokościowe bez ograniczenia wysokości,

3) minimalna powierzchnia biologicznie czynna na każdej działce budowlanej:

a) 50% - na terenach U7,

b) 35% - na terenach U1, U2, U3, U4, U5, U6,

c) 0% na U8,

4) maksymalna wysokość ogrodzenia – 160 cm

**§ 66.** Ustala się następujące stawki procentowe służące naliczeniu jednorazowej opłaty z tytułu wzrostu wartości nieruchomości w związku z uchwaleniem planu:

1) dla terenów: U1, U2, U8 w wysokości 30%.

2) dla terenów U3, U4, U5, U6, U7 ze względu na przewidywany brak wzrostu wartości nie ustala się stawki procentowej.

## Rozdział 6.
## Przeznaczenie, zagospodarowanie i zabudowa terenów obiektów produkcyjnych, składów i magazynów oznaczonych symbolami: P1, P2, P3

**§ 67.** 1. Tereny oznaczone symbolami P1, P2, P3 przeznacza się na realizację i utrzymanie obiektów produkcyjnych, składów i magazynów.

2. Dopuszcza się na terenach oznaczonych symbolami P1, P2, P3 realizację funkcji towarzyszącej takiej jak: garaże, miejsca postojowe, infrastruktura techniczna, budynki administracyjne, budynki gospodarcze, dojścia i dojazdy, ogrodzenia i mała architektura.

**§ 68.** Na terenach obiektów produkcyjnych, składów i magazynów, ze względu na zasady zagospodarowania ustala się następujący podział:

1) tereny oznaczone symbolami P1 przeznaczone są na realizację i utrzymanie dużych obiektów produkcyjnych, składów i magazynów,

2) tereny oznaczone symbolami P2 przeznaczone są na realizację i utrzymanie obiektów produkcyjnych, składów i magazynów,

3) tereny oznaczone symbolami P3 przeznaczone są na realizację i utrzymanie obiektów produkcji zwierzęcej.

**§ 69.** Na terenach oznaczonych symbolami P1, P2, P3 wprowadza się zakaz:



Z up. BURMISTRZA
mgr Michał Bodenszac
Z-ca Burmistrza Gminy i Miasta

Niniejsze stanowi załącznik do wypisu i wyrysu z MPZP
GGNRiPP 6727.28.2019
z dnia 2019 -03- 21

2) tymczasowego zagospodarowania, urządzania i użytkowania terenów, za wyjątkiem tymczasowego zagospodarowania w formie terenów zieleni lub jako terenów rolnych do czasu wykorzystania terenu zgodnie z planem.

**§ 119.** Na terenach infrastruktury technicznej, ze względu na zasady zagospodarowania ustala się następujący podział:

1) tereny infrastruktury technicznej – wodociągi – oznaczone symbolem W,

2) tereny infrastruktury technicznej – kanalizacja – oznaczone symbolem K,

3) teren infrastruktury technicznej – elektroenergetyka – oznaczone symbolem E,

4) teren infrastruktury technicznej – gazownictwo – oznaczony symbolem G,

5) tereny infrastruktury technicznej – ciepłownictwo – kotłownie oznaczone symbolem C.

**§ 120.** Na terenach oznaczonych symbolami W, K, E, G, C ustala się:

1) nakaz posiadania na wszystkich działkach budowlanych i budynkach przyłącza elektroenergetycznego umożliwiającego pobór energii elektrycznej w stopniu wystarczającym dla obsługi funkcji i sposobu zagospodarowania i zabudowy działki,

2) obowiązkowy dostęp wszystkich terenów z dróg publicznych lub dróg wewnętrznych,

3) wszystkie budynki związane z przeznaczeniem terenu nie mogą być wyższe niż – 12 m,

4) wszystkie obiekty budowlane i zagospodarowanie terenu należy realizować zgodnie z wymogami przepisów odrębnych związanych z ich przeznaczeniem.

**§ 121.** Ustala się następujące stawki procentowe służące naliczeniu jednorazowej opłaty z tytułu wzrostu wartości nieruchomości w związku z uchwaleniem planu:

1) dla terenu E w wysokości 30%.

2) dla terenów W, K, G, C ze względu na przewidywany brak wzrostu wartości nie ustala się stawki procentowej.

## Rozdział 16.
## Przeznaczanie, zagospodarowanie i zabudowa terenów dróg publicznych oznaczonych symbolami KD-G, KD-Z, KD-L, KD-D.

**§ 122.** 1. Tereny oznaczone symbolami KD-G, KD-Z, KD-L, KD-D przeznacza się na realizację dróg publicznych.

2. Na terenach oznaczonych symbolami KD-G, KD-Z, KD-L, KD-D zakazuje się wprowadzania wszelkich urządzeń i zabudowy nie związanej z przeznaczeniem terenu za wyjątkiem:

1) miejskiej infrastruktury technicznej,

2) urządzeń systematycznej regulacji wód oraz urządzeń przeciwpowodziowych,

3) reklam spełniających wymagania określone w § 8 z wyłączeniem terenów KD-G.

**§ 123.** Brak treści

1. Na terenach dróg publicznych, ze względu na zasady zagospodarowania ustala się następujący podział:

1) tereny dróg publicznych klasy drogi głównej oznaczone symbolem KD-G,

2) tereny dróg publicznych klasy drogi zbiorczej oznaczone symbolem KD-Z,

3) tereny dróg publicznych klasy drogi lokalnej oznaczone symbolem KD-L,

4) tereny dróg publicznych klasy drogi dojazdowej oznaczone symbolem KD-D.

2. Na terenach oznaczonych symbolami KD-G, KD-Z, KD-L, KD-D nie wolno dokonywać jakichkolwiek podziałów za wyjątkiem porządkujących stan własnościowy zgodnie z liniami rozgraniczającymi i wynikającymi z przepisów odrębnych.

3. Na terenach oznaczonych symbolami KD-G, KD-Z, KD-L, KD-D które są oznaczone przebiegiem ścieżki rowerowej należy lokalizować ścieżki rowerowe.



Z up. BURMISTRZA
mgr M[illegible] Bodenszac
Z-ca Burmistrza Gminy i Miasta

Niniejsze stanowi załącznik do wypisu i wyrysu z MPZP
GGNRiPP 6727.28.2019
z dnia 2019-03-21

**§ 124.** Na terenach KD-G, KD-Z, KD-L, KD-D zakazuje się tymczasowego zagospodarowania, urządzania i użytkowania terenów, za wyjątkiem tymczasowego zagospodarowania w formie terenów zieleni lub jako terenów rolnych, nie wymagające zagospodarowania terenu związanego z prowadzeniem jakichkolwiek robót budowlanych.

**§ 125.** Dla terenów oznaczonych symbolem KD-G ustala się następujące warunki, zasady i standardy zagospodarowania terenu:

1) szerokość terenu w liniach rozgraniczających 35 m, dopuszcza się zmiany tej szerokości zgodnie z rysunkiem planu,

2) lokalizacja skrzyżowań zgodnie z rysunkiem planu,

3) drogi powinny być wyposażone w chodniki lub ścieżki pieszo-rowerowe,

4) dopuszcza się zachowanie istniejących zjazdów do zabudowy, lokalizacja nowych zjazdów na istniejących odcinkach dróg wymaga uzgodnienia z zarządcą drogi,

5) dopuszcza się zachowanie i przebudowę istniejącego parkingu zlokalizowanego w północnej części terenu drogi na odcinku pomiędzy ulicą Żytnią i ulicą Mazurską

**§ 126.** Dla terenów oznaczonych symbolem KD-Z ustala się następujące warunki, zasady i standardy zagospodarowania terenu:

1) szerokość terenu w liniach rozgraniczających 20 m, dopuszcza się zmiany tej szerokości zgodnie z rysunkiem planu,

2) szerokość jezdni nie mniejszą niż 7,0 m, dopuszcza się mniejszą szerokość jezdni na warunkach określonych w przepisach odrębnych lub jeśli ruch będzie jednokierunkowy,

3) drogi powinny być wyposażone w chodniki lub ścieżki pieszo-rowerowe,

4) dopuszcza się zachowanie zjazdów do istniejącej zabudowy, lokalizacja nowych zjazdów wymaga uzgodnienia z zarządcą drogi.

**§ 127.** Dla terenów oznaczonych symbolem KD-L ustala się następujące warunki, zasady i standardy zagospodarowania terenu:

1) szerokość terenu w liniach rozgraniczających 12 m, dopuszcza się zmiany tej szerokości zgodnie z rysunkiem planu,

2) szerokość jezdni nie mniejszą niż 6,5 m, dopuszcza się mniejszą szerokość jezdni na warunkach określonych w przepisach odrębnych lub jeśli ruch będzie jednokierunkowy,

3) drogi powinny być wyposażone w chodniki lub ścieżki pieszo-rowerowe.

**§ 128.** Dla terenów oznaczonych symbolami KD-D ustala się następujące warunki, zasady i standardy zagospodarowania terenu:

1) szerokość terenu w liniach rozgraniczających 10 m, dopuszcza się zmiany tej szerokości zgodnie z rysunkiem planu,

2) szerokość jezdni nie mniejszą niż 4,5 m, dopuszcza się mniejszą szerokość jezdni na warunkach określonych w przepisach odrębnych lub jeśli ruch będzie jednokierunkowy,

3) drogi powinny być wyposażone w chodniki.

**§ 129.** Dla terenów KD-G, KD-Z, KD-L, KD-D nie ustala się stawki procentowej służącej naliczeniu jednorazowej opłaty z tytułu wzrostu wartości nieruchomości w związku z uchwaleniem planu ze względu na przewidywany brak wzrostu wartości.

## Rozdział 17.
## Zagospodarowanie i zabudowa terenów dróg wewnętrznych oznaczonych symbolem KDW,terenów ciągów pieszo-rowerowych oznaczonych symbolem CP, innych dróg wewnętrznych realizowanych na terenach funkcjonalnych oraz ścieżek rowerowych wyznaczonych na rysunku planu

**§ 130.** 1. Tereny oznaczone symbolem KDW przeznacza się na realizację i utrzymanie dróg wewnętrznych.

2. Tereny oznaczone symbolem CP przeznacza się na realizację i utrzymanie ciągów pieszo-rowerowych.



Niniejsze stanowi załącznik do wypisu i wyrysu z MPZP GGNRiPP 6/27.28.2019 z dnia 2019 -03- 21

Z up. BURMISTRZA
mgr Michał Mrówczyńsz
Z-ca Burmistrza Gminy i Miasta

BURMISTRZ
GMINY I MIASTA
ŻUROMIN
woj. mazowieckie

Żuromin, dn. 29.03.2019 r.

IB i OŚ. 7230.2.16.2019

# DECYZJA NR 16/2019

Na podstawie art. 39 ust 3 i 3a ustawy z dnia 21 marca 1985 r. o drogach publicznych (tekst jedn. Dz. U. z 2018r poz. 2068) oraz art. 104 ustawy z dnia 14 czerwca 1960 r. – Kodeks postępowania administracyjnego (tekst jedn. Dz. U. z 2018 r. poz. 2096) po rozpatrzeniu wniosku Pana Marka Łebkowskiego zam. 09-300 Żuromin ul. Popiełuszki 29 (wykonawcy dokumentacji na zlecenie Gminy i Miasta Żuromin) o wyrażenie zgody na lokalizację w pasie drogowym drogi gminnej ul. Mazowiecka w Żurominie (działka nr 306, 1481 położona w Żurominie) będącej w zarządzie Burmistrza Gminy i Miasta Żuromin sieci wodociągowej i kanalizacyjnej.

**zezwala się wnioskodawcy**

na lokalizację w pasie drogowym drogi gminnej w ulicy Mazowieckiej w Żurominie (działka nr 306 i 1481 położona Żurominie) będącej w zarządzie Burmistrza Gminy i Miasta Żuromin sieci wodociągowej i kanalizacyjnej.

1. Ustala się następujące warunki zezwolenia:

a/ zachować zgodność z wymogami rozporządzenia Ministra Transportu i Gospodarki Morskiej z dnia 2 marca 1999r w sprawie warunków technicznych jakim powinny odpowiadać drogi publiczne i ich usytuowanie (Dz. U. Nr 43 poz 430),

b/ wnioski w sprawie zezwolenia na zajęcie pasa drogowego należy uzupełnić o informację o sposobie zabezpieczenia robót lub projekt organizacji ruchu,

c/ niezwłocznie po zakończeniu robót inwestor przywrócić pas drogowy, teren działki nr 306 i 1481położonej w Żurominie do stanu pierwotnego,

d/ w przypadku wystąpienia kolizji przewodu kablowego, która może wyniknąć w trakcie budowy drogi objętej wnioskiem jak również budowy w tej drodze sieci wodociągowych, kanalizacyjnych, właściciel budowy linii kablowej zobowiązany jest do przebudowy na własny koszt.

## *UZASADNIENIE*

Zgodnie z art. 39 ust. 1 pkt 1 ustawy o drogach publicznych zabronione jest lokalizowanie obiektów i urządzeń infrastruktury technicznej nie związanej z potrzebami ruchu drogowego. Wyjątek stanowi zapis ust 3 cytowanego przepisu, zgodnie z którym w szczególnie uzasadnionych przypadkach lokalizowanie w pasie drogowym obiektów budowlanych lub urządzeń niezwiązanych z potrzebami ruchu drogowego może nastąpić wyłącznie za zezwoleniem właściwego zarządcy drogi, z zastrzeżeniem ust. 7. Z przywołanych przepisów wynika jednoznacznie iż ustawodawca w celu ochrony pasa drogowego przeznaczonego do prowadzenia ruchu i postoju pojazdów oraz ruchu pieszych wprowadził zakaz umieszczania w nim w/w urządzeń. Warunkiem odstępstwa od tego zakazu jest wystąpienie w konkretnej sprawie szczególnie uzasadnionego przypadku. Udzielenie zatem rzeczonego zezwolenia winno mieć charakter wyjątkowy.

W uznaniu organu I instancji w niniejszej sprawie zachodzą przesłanki określone w art. 39 ust 3 ustawy uzasadniające wyrażenie zgody na lokalizowanie w pasie drogowym drogi gminnej ulica Mazowiecka - działka nr ewid. 306 i 1481 Żurominie

Lokalizacja nie powinna wpływać negatywnie na funkcjonowanie układu drogowego pod warunkiem zachowania przez stronę wnioskująca w/w warunków.

Zezwolenie zarządcy drogi wyrażone w niniejszej decyzji nie jest równoznaczne z pozwoleniem na budowę lub zgłoszeniem stosownie do przepisów ustawy z dnia 7 lipca 1994roku Prawo Budowlane (t.j. Dz. U. z 2018 r poz. 1202 z późn, zm).
Decyzja jest zgodna z wolą strony.

***POUCZENIE***

1. Przed rozpoczęciem prac budowlanych należy uzyskać pozwolenie na budowę lub dokonać zgłoszenia budowy na wykonywanie robót budowlanych, przewody przechodzące pod drogą należy umieszczać w rurach osłonowych,
2. Przed uzyskaniem pozwolenia na budowę należy uzgodnić z zarządcą drogi projekt budowlany,
3. Należy uzyskać zezwolenie zarządcy drogi na zajęcie pasa drogowego, dotyczącego prowadzenia robót w pasie drogowym lub na umieszczenie w nim urządzenia,
4. Od niniejszej decyzji stronie służy odwołanie do Samorządowego Kolegium Odwoławczego w Ciechanowie za pośrednictwem tut. Urzędu Gminy i Miasta w Żurominie w terminie 14 dni od dnia jej otrzymania.

Wyraża zgodę dla wnioskodawcy na składanie oświadczenia o prawie dysponowania terenem na cele związane z przedmiotową decyzją (art. 32 ust. 4 pkt. 2 ustawy z dnia 07 lipca 1994 roku – prawo budowlane (t.j. Dz. U. 2018r poz. 1202 z późn. zm.)

BURMISTRZ GMINY I MIASTA ŻUROMIN

Z up. BURMISTRZA
Inż. Marianna Budzińska
Kierownik Wydziału Infrastruktury, Budownictwa i Ochrony Środowiska

Otrzymują:
1. Pan Marek Łebkowski zam. 09-300 Żuromin ul. Popiełuszki 29
2. a/a

Opracowała: Marianna Budzińska
Tel 023 657 26 37

| MAPA DO CELÓW PROJEKTOWYCH | | |
|---|---|---|
| SEKCJE: | | 7.192.11.15.1.1, 2, 3, 4<br>7.192.11.10.3.3, 4 |
| Oznaczenie kancelaryjne zgłoszenia pracy geod.: | | Nr rej.: 6640.1.165.2019 |
| Nazwa miejscowości: | | Żuromin |
| Jednostka ewidencyjna | identyfikator: | 143706_4 |
| | nazwa: | Żuromin - miasto |
| Obręb ewidencyjny | identyfikator: | 0001 |
| | nazwa: | Żuromin |
| skala mapy: | | 1:500 |
| Nazwa układu | prostokątnych płaskich: | 2000/21 |
| współrzędnych | układu wysokości: | Kronsztadt '86 |
| Oznaczenie obr. będącego przedm. aktualizacji: | | kolorem pomarańczowym |
| Informacje o służebnościach gruntowych miejscach wydane na zagospodarowanie gruntów zlokalizowanych w granicach projektowanej inwestycji | | służebności nie badano |
| Data opracowania mapy | | 11.03.2019 |
| Wykonawca:<br>Biuro Usług Geodezyjnych i Kartograficznych<br>Zbigniew Nadrowski Arkadiusz Sikorski<br>GEOART s.c.<br>Plac Piłsudskiego 6c/ 3 09-300 Żuromin<br>tel/fax 23 8572 852 email: biuro@geoart.com.pl<br>Nip 511-005-77-71 Regon 130132736 | | GEODETA UPRAWNIONY<br>mgr inż. Dariusz Kluskiewicz<br>nr upr. 14911 |

Przedłożony Pan/Pani niniejszy dokument został opracowany w oparciu o materiały geodezyjne i kartograficzne, których rozbieżności pomiarowe mieszczą się w granicach dokładności pomiarów sytuacyjnych zasobu geodezyjnego i kartograficznego.

Organ prowadzący państwowy zasób geodezyjny i kartograficzny: Starosta Żuromiński

Identyfikator ewidencyjny materiału zasobu: P.1437.2019.249

Data wpisania do zasobu wyrażona w dniach, liczonego od dnia następnego po dniu wpisu: 18 MAJ 2019

Z up. STAROSTY
mgr inż. Józefa Sikorska
Kierownik Ewidencyjno-Kartograficznego Ośrodka Dokumentacji Geodezyjnej i Kartograficznej

LEGENDA:
- GRANICA DZIAŁKI DROGI PGWI
- RURA WODOCIĄGOWA DN160
- RURA KANALIZACYJNA DN200
- STUDNIA PP DN1000

Poświadczam za zgodność z oryginałem, że niniejszy projekt opracowano na kopii mapy do celów projektowych i poświadczonej przez organ organ prowadzący państwowy zasób geodezyjny i kartograficzny.
Identyfikator ewidencyjny materiału zasobu: P.1437.2019.249
z dnia: **18 marzec 2019**
Mapa zasadnicza została zaktualizowana przez geodetę uprawnionego:
**Dariusza Kluskiewicza** -nr uprawnień:**14911**
18.03.2019 Marek Łebkowski
Data i podpis projektanta oraz pieczątka.

| | |
|---|---|
| Projektant: Marek Łebkowski | OLI-INSTAL MAREK LEBKOWSKI<br>09-300 ŻUROMIN UL. KS. POPIEŁUSZKI 29 |
| TEMAT: | BUDOWA SIECI KANALIZACJI SANITARNEJ I WODOCIĄGOWEJ W ULICY MAZOWIECKIEJ W ŻUROMINIE |
| ADRES: | ULICA MAZOWIECKA, ŻUROMIN |
| INWESTOR: | GMINA ŻUROMIN, PL. PIŁSUDSKIEGO 3, 09-300 ŻUROMIN |
| BRANŻA: | SIEĆ SANITARNA |
| STADIUM: | PROJEKT BUDOWLANY |
| TYTUŁ RYS: | PLAN SYTUACYJNY |
| PROJEKTANT: mgr inż. **MAREK ŁEBKOWSKI** upr. bud. **nr WAM/0100/POOS/15** podpis | |
| NR RYS.: | A-1 |
| SKALA: | 1:500 |
| DATA: | 03.2019 |

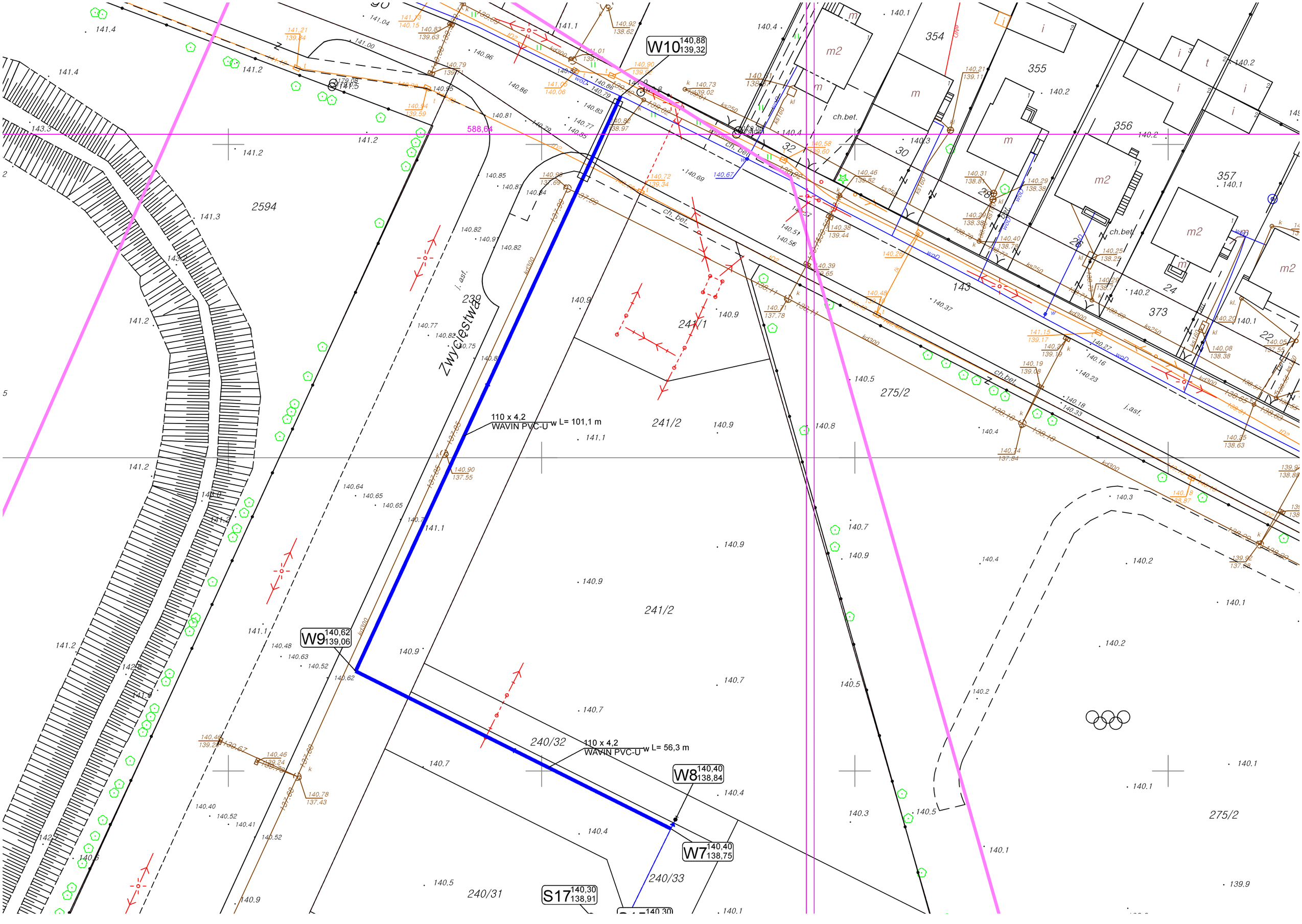
W10 140,88 139,32
W9 140,62 139,06
W8 140,40 138,84
W7 140,40 138,75
S17 140,30 138,91
110 x 4,2
WAVIN PVC-U
w L= 101,1 m
110 x 4,2
WAVIN PVC-U
w L= 56,3 m
588,64
Zwycięstwa
2594
239
241/1
241/2
240/32
240/31
240/33
275/2
143
354
355
356
357
373
24
22
30
32
28
29
ch.bet.
j.asf.

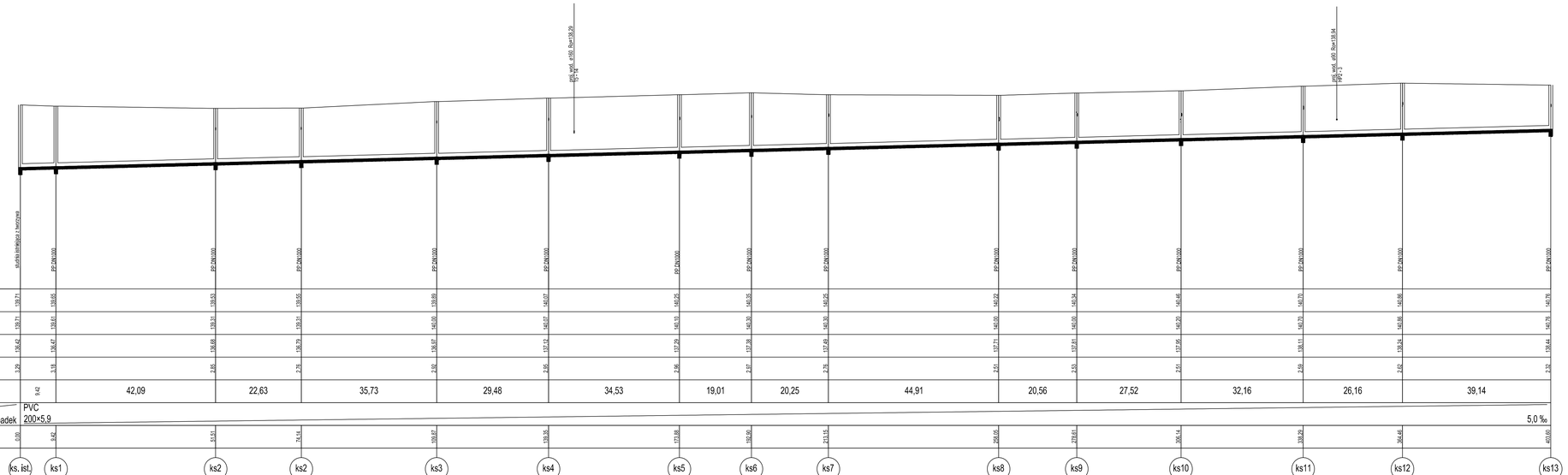


| | |
|---|---|
| Projektant: Marek Łebkowski | OLI-INSTAL MAREK ŁEBKOWSKI<br>09-300 ŻUROMIN UL. KS. POPIEŁUSZKI 29 |
| TEMAT: | BUDOWA KANALIZACJI SANITARNEJ I WODOCIĄGOWEJ W ULICY MAZOWIECKIEJ W ŻUROMINIE |
| ADRES: | ULICA MAZOWIECKA, ŻUROMIN |
| INWESTOR: | GMINA ŻUROMIN, PL. PIŁSUDSKIEGO 3, 09-300 ŻUROMIN |
| BRANŻA: | SIEĆ SANITARNA |
| STADIUM: | PROJEKT BUDOWLANY |
| TYTUŁ RYS: | PROFIL -KANALIZACJA SANITARNA |
| NR RYS.: | A-2 |
| PROJEKTANT: podpis<br>mgr inż. **MAREK ŁEBKOWSKI**<br>upr. bud. nr **WAM/0100/POOS/15** | SKALA: 1:500 |
| | DATA: 03.2019 |

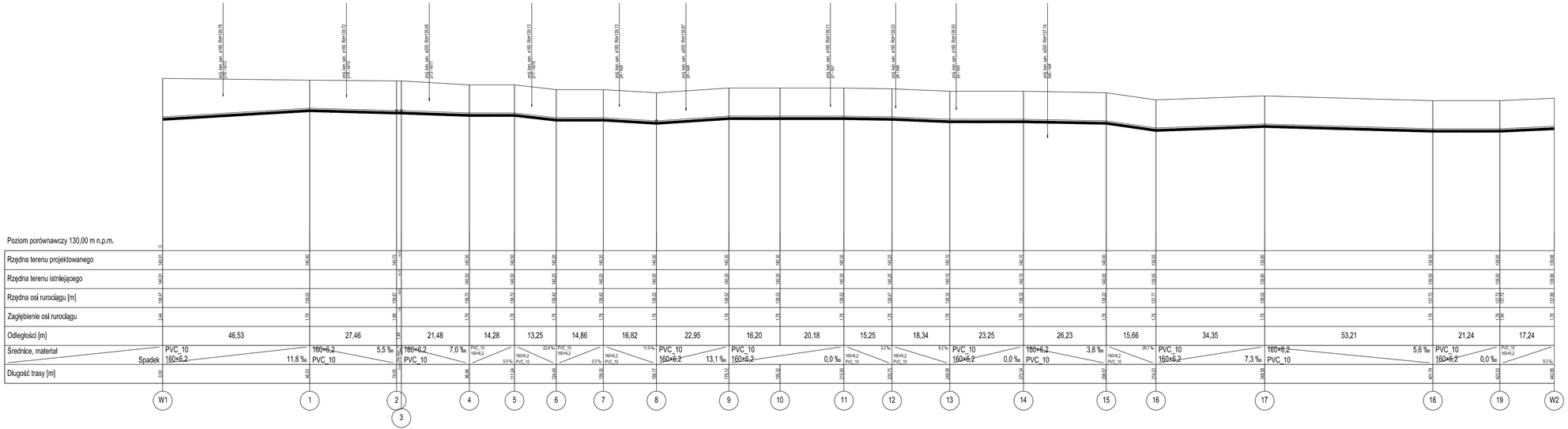


| | |
|---|---|
| Projektant: Marek Łebkowski | OLI-INSTAL MAREK ŁEBKOWSKI<br>09-300 ŻUROMIN UL. KS. POPIELUSZKI 29 |
| TEMAT: | BUDOWA KANALIZACJI SANITARNEJ I WODOCIĄGOWEJ W ULICY MAZOWIECKIEJ W ŻUROMINIE |
| ADRES: | ULICA MAZOWIECKA, ŻUROMIN |
| INWESTOR: | GMINA ŻUROMIN, PL. PIŁSUDSKIEGO 3, 09-300 ŻUROMIN |
| BRANŻA: | SIEĆ SANITARNA |
| STADIUM: | PROJEKT BUDOWLANY |
| TYTUŁ RYS: | PROFIL -SIEĆ WODOCIĄGOWA |
| NR RYS: | A-3 |
| PROJEKTANT: mgr inż. **MAREK ŁEBKOWSKI** upr. bud. nr **WAM/0100/POOS/15** | podpis |
| SKALA: | 1:500 |
| DATA: | 03.2019 |

# WĘZEŁ
# W1,W2

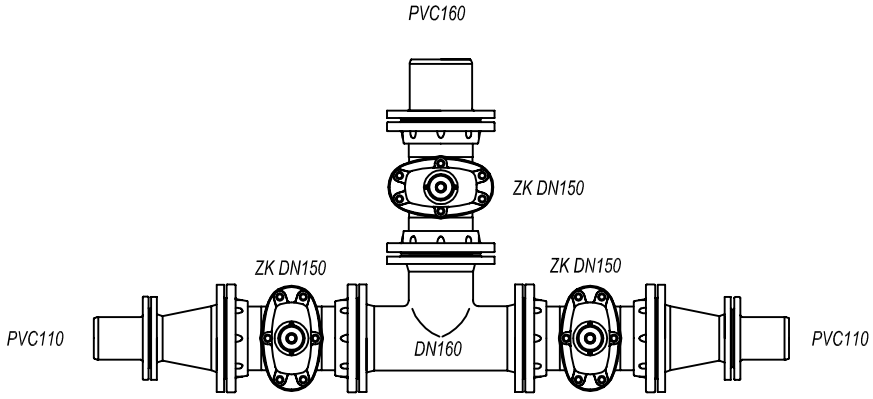


| | | |
|---|---|---|
| Projektant: Marek Łebkowski | OLI-INSTAL MAREK ŁEBKOWSKI<br>09-300 ŻUROMIN UL. KS. POPIEŁUSZKI 29 | |
| TEMAT: | BUDOWA KANALIZACJI SANITARNEJ I WODOCIĄGOWEJ<br>W ULICY MAZOWIECKIEJ W ŻUROMINIE | |
| ADRES: | ULICA MAZOWIECKA, ŻUROMIN | |
| INWESTOR: | GMINA ŻUROMIN, PL. PIŁSUDSKIEGO 3, 09-300 ŻUROMIN | |
| BRANŻA: | SIEĆ SANITARNA | NR RYS.: A-4 |
| STADIUM: | PROJEKT BUDOWLANY | |
| TYTUŁ RYS: | WĘZEŁ W1, W2 | |
| PROJEKTANT:<br>mgr inż. **MAREK ŁEBKOWSKI**<br>upr. bud. **nr WAM/0100/POOS/15** | podpis | SKALA: |
| | | DATA: 03.2019 |

# PODŁĄCZENIE HYDRANTÓW

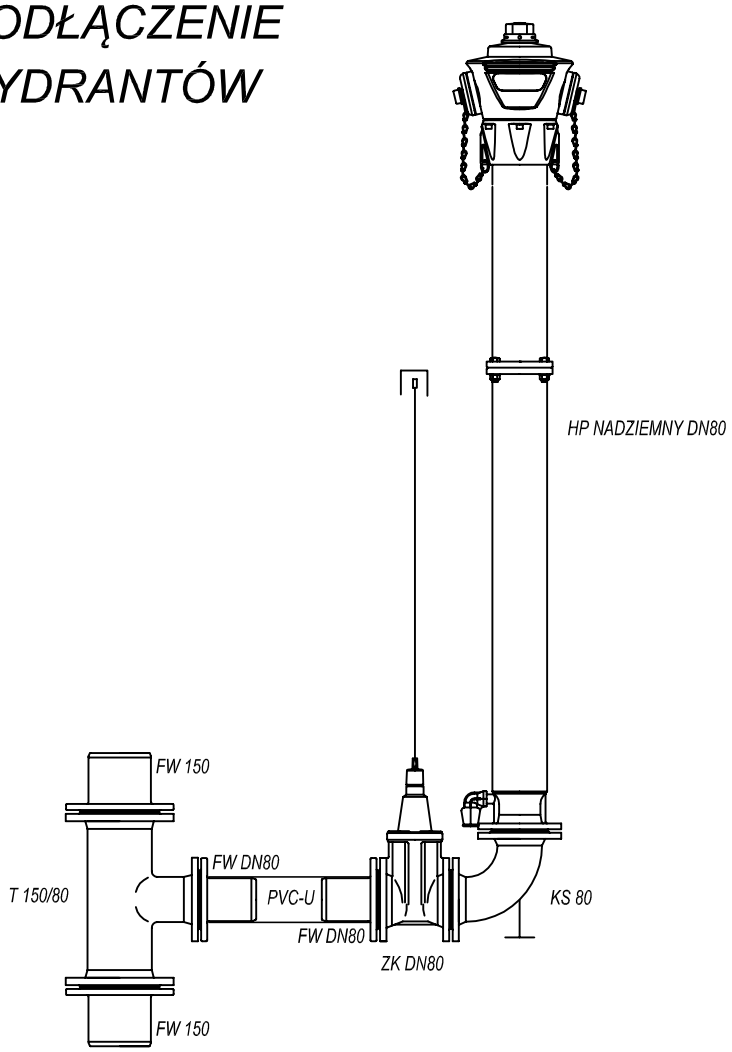


| | | |
|---|---|---|
| Projektant: Marek Łebkowski | OLI-INSTAL MAREK ŁEBKOWSKI<br>09-300 ŻUROMIN UL. KS. POPIEŁUSZKI 29 | |
| TEMAT: | BUDOWA KANALIZACJI SANITARNEJ I WODOCIĄGOWEJ<br>W ULICY MAZOWIECKIEJ W ŻUROMINIE | |
| ADRES: | ULICA MAZOWIECKA, ŻUROMIN | |
| INWESTOR: | GMINA ŻUROMIN, PL. PIŁSUDSKIEGO 3, 09-300 ŻUROMIN | |
| BRANŻA: | SIEĆ SANITARNA | NR RYS.: A-5 |
| STADIUM: | PROJEKT BUDOWLANY | |
| TYTUŁ RYS: | PODŁĄCZENIE HYDRANTÓW | |
| PROJEKTANT:<br>mgr inż. **MAREK ŁEBKOWSKI**<br>upr. bud. **nr WAM/0100/POOS/15** | podpis | SKALA: |
| | | DATA: 03.2019 |

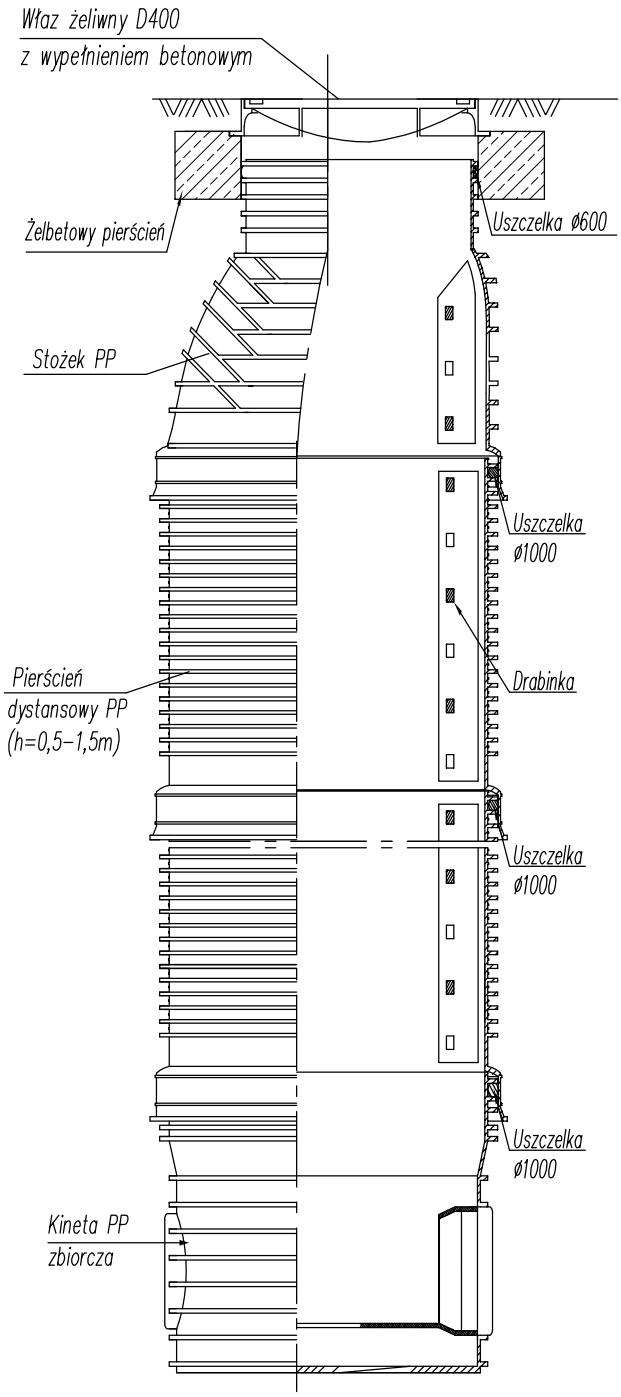


Studzienka kanalizacyjna włazowa PP 1000 z włazem klasy D400 na żelbetowym pierścieniu odciążającym

| | | |
|---|---|---|
| Projektant: Marek Łebkowski | OLI-INSTAL MAREK ŁEBKOWSKI<br>09-300 ŻUROMIN UL. KS. POPIEŁUSZKI 29 | |
| TEMAT: | BUDOWA KANALIZACJI SANITARNEJ I WODOCIĄGOWEJ<br>W ULICY MAZOWIECKIEJ W ŻUROMINIE | |
| ADRES: | ULICA MAZOWIECKA, ŻUROMIN | |
| INWESTOR: | GMINA ŻUROMIN, PL. PIŁSUDSKIEGO 3, 09-300 ŻUROMIN | |
| BRANŻA: | SIEĆ SANITARNA | NR RYS.: |
| STADIUM: | PROJEKT BUDOWLANY | A-6 |
| TYTUŁ RYS: | SZCZEGÓŁ STUDNIA PP | |
| PROJEKTANT:<br>mgr inż. **MAREK ŁEBKOWSKI**<br>upr. bud. **nr WAM/0100/POOS/15** | podpis | SKALA: |
| | | DATA:<br>03.2019 |