650x500

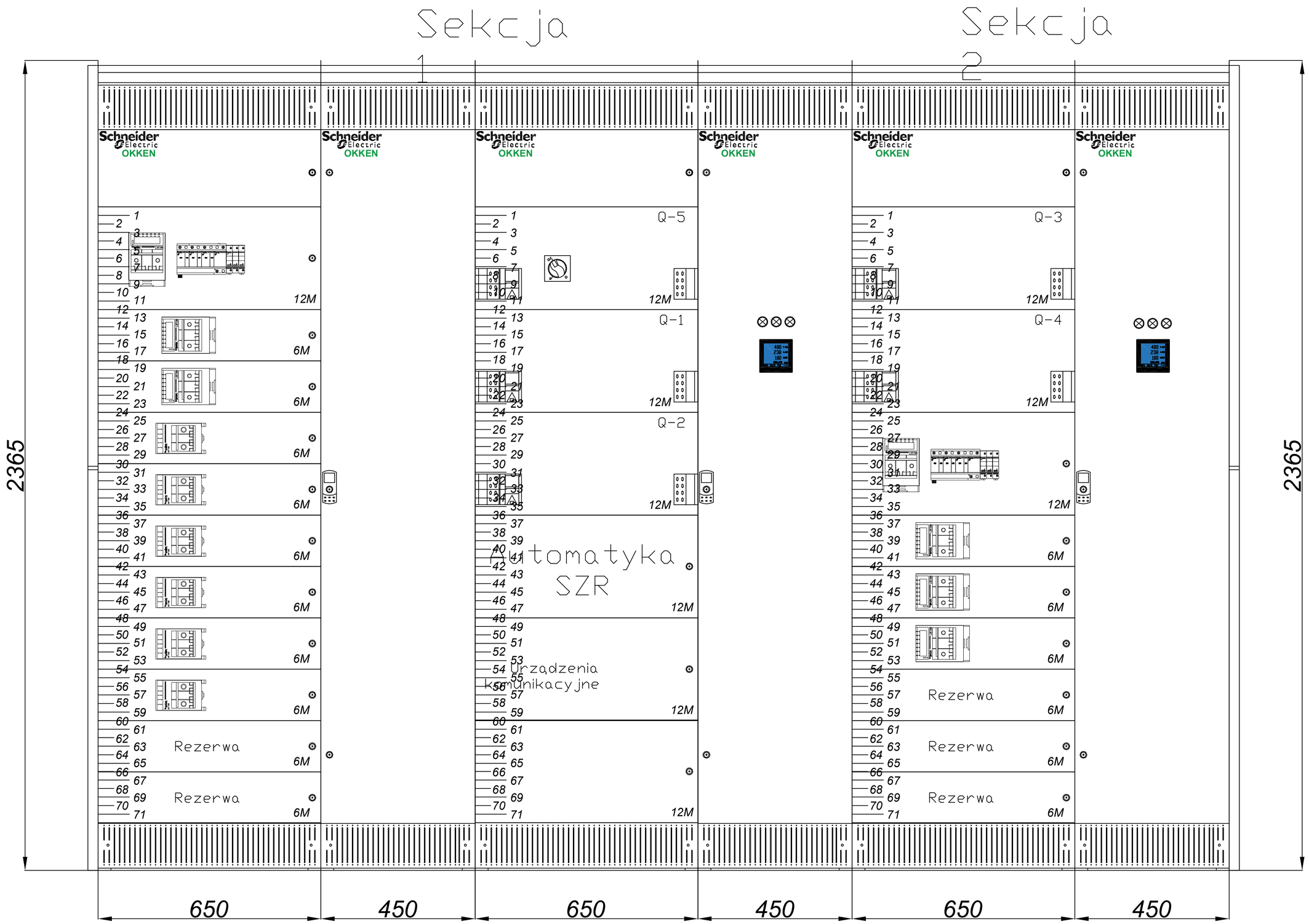

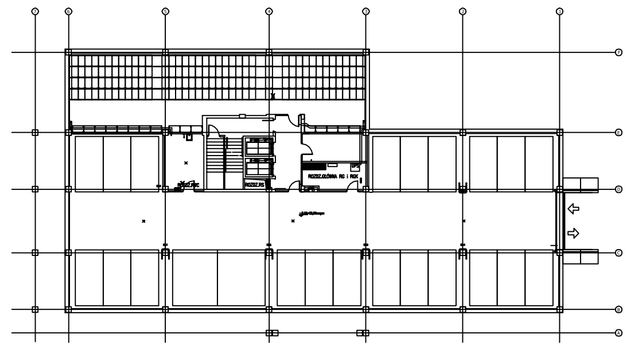

SZAFĘ RGK NALEŻY WYKONAĆ
WEDŁUG SCHEMATU EL-02
PRZYKŁADOWY WIDOK ELEWACJI

Rozdzielnica RGK	
typ	Okken
Norma	IEC61439-1,2
Stopień ochrony	IP41, IK10
Forma wygrodzenia	4b
Napięcie znamionowe Un	230 / 400 V AC
Prąd znamionowy In	400 A
Dopływ	góra/dół
Odpływ	góra/dół
Wyłączniki nadprądowe modułowe do 63A	Przedane wg IEC60947 IEC60898
Wytrzymałość zwarciowa	25kA wg: IEC60947
Łukoochronność	do 100kA/0,5s

Uwaga: rozmieszczenie aparatury ma charakter poglądowy

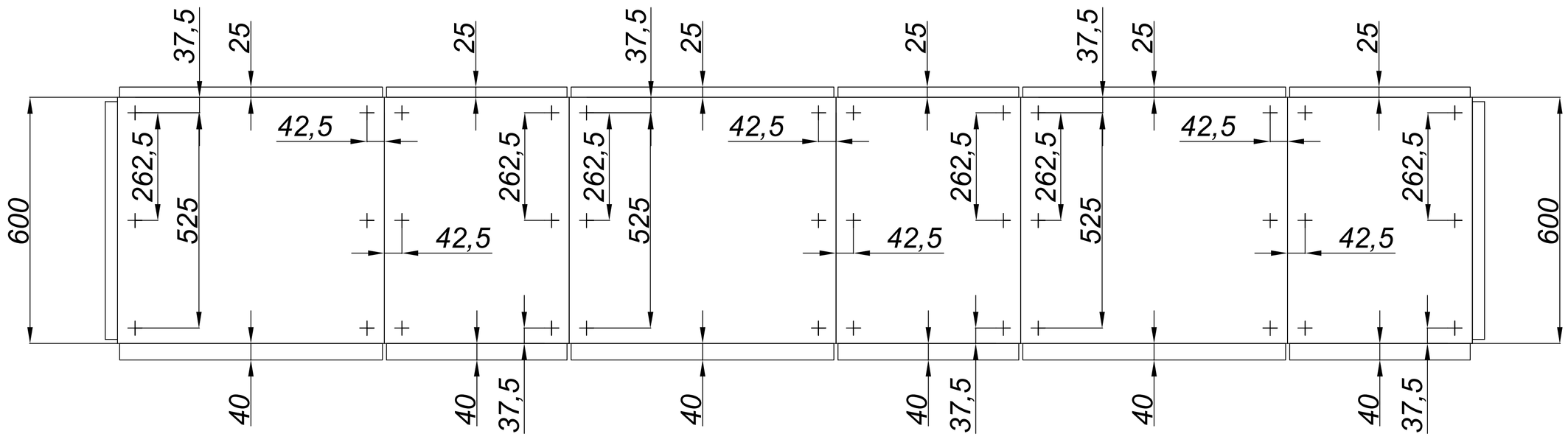

UWAGA:
WSZELKIE LOKALIZACJE OSPRZĘTU I APARATÓW INSTALACJI ELEKTRYCZNYCH I TELETECHNICZNYCH JAK RÓWNIEŻ SAMO PROWADZENIE KABLI SPRAWDZAĆ I UZGADNIAĆ NA BIEŻĄCO NA BUDOWIE.

PRZEPUSTY INSTALACYJNE PRZECHODZĄCE PRZEZ ELEMENTY ODDZIELEŃ PRZECIWPOŻAROWYCH NALEŻY ZABEZPIECZYĆ DO WARTOŚCI ODPORNOŚCI OGNIOWEJ TYCH ODDZIELEŃ. PRZEJŚCIA PRZEWODÓW I KABLI PRZEZ PRZEPUSTY KABLOWE O ŚREDNICY ≥ 4 cm PRZEZ ŚCIANY I STROPY, DLA KTÓRYCH WYMAGANA JEST KLASA ODPORNOŚCI EI 60 - REI 60, EI 120 - REI 120 LUB INNA ZABEZPIECZYĆ CERTYFIKOWANYMI MASAMI OGNIOOCHRONNYMI DO ODPOWIEDNIEJ KLASY ODPORNOŚCI OGNIOWEJ.

ROZPATRYWAĆ ŁĄCZNIE Z PROJEKTAMI BRANŻOWYMI:
WENTYLACJI I KLIMATYZACJI MECHANICZNEJ, ELEKTRYKI I TELETECHNIKI.

PRAWA AUTORSKIE ZASTRZEŻONE
WG USTAWY O PRAWIE AUTORSKIM I PRAWACH POKREWNYCH (Dz.U.nr 80 poz.904.z 2000r.)

Elektrotechnika Automatyka i Elektronika
30-638 KRAKÓW, Ul. BIAŁORUSKA 8/01
tel. 501 071 344 e-mail: krzysztofave@interia.pl

OBIEKT	URZĄD DO SPRAW CUDZOZIEMCÓW UL. TABOROWA 33, 02-699 WARSZAWA		
TEMAT	MODERNIZACJA ISTNIEJĄCEJ BUDYNKOWEJ ROZDZIELNI GŁÓWNEJ NISKIEGO NAPIĘCIA	SKALA	- --
TYTUŁ RYSUNKU	Instalacje elektryczne: przykładowa elewacja rozdzielni RGK 0,4/0,23 kV, uwzględniającej wymagania zasilania urządzeń informatycznych	NUMER RYS.	EL-03
FAZA	PROJEKT WYKONAWCZY	Nr ARCH.	DATA 09.2019

	IMIĘ I NAZWISKO	SPECJALNOŚĆ	NR UPR.	PODPIS
PROJEKTOWAŁ	inż. Krzysztof DOMAGALIK	elektryczna	602/87	
OPRACOWAŁ	inż. Krzysztof BURCZAK	elektryczna		
SPRAWDZIŁ	mgr inż. Jacek GAWLIK	elektryczna	48_Km/74	