STAROSTA SANOCKI
38-500 SANOK, Rynek 1

STRONA TYTUŁOWA

ZAŁĄCZNIK Nr 1
do zgłoszenia
z dnia 2017-05-10
(znak sprawy AB. 6743.184.2017)
Z up. STAROSTY
Wioletta Pogorzelec
Specjalista
Wydział Architektury i Budownictwa

Nazwa Jednostki Adres:	Zakład Projektowania i Usług Inwestycyjnych 38-500 Sanok, ul. Przelotowa 10
Nazwa obiektu: Kategoria obiektu budowlanego:	Budowa sieci kanalizacji sanitarnej przy ulicy Okulickiego. VIII.
Lokalizacja: Adres:	Sanok – Obręb: 0004, Dąbrówka. ul. Okulickiego.
Działki nr:	723/25, 723/14, 723/17, 723/26, 1332/20, 138/2, 699/2, 699/4, 1328/12, 1328/13, 1328/29, 1332/21.
Stadium opracowania:	PROJEKT BUDOWLANY
Branża:	Sanitarna
Inwestor:	Gmina Miasta Sanoka
Adres:	ul. Rynek 1, 38-500 Sanok
Projektant:	Mieczysław Fil Uprawnienia nr 6649/32/82 w Specjalności instalacyjnej inżynieryjnej w Zakresie sieci, instalacji i urządzeń sanitarnych 38-500 Sanok, ul. Przelotowa 10, tel. 134631526

II. SPIS ZAWARTOŚCI.

1. Strona tytułowa.
2. Spis zawartości
3. Część opisowa.
3.1. Opis techniczny sieci kanalizacji sanitarnej
4. Akty prawne, opinie i uzgodnienia:
4.1. Warunki techniczne na podłączenie do sieci
4.2. Decyzja o ustaleniu lokalizacji inwestycji
4.3. Wypis z Miejscowego Planu Zagospodarowania Przestrzennego
4.4. Decyzja Powiatowego Zarządu Dróg Powiatowych
4. 2. Opinia - uzgodnienie P O D G K
4. 3. Uprawnienia projektanta
4.4. Zaświadczenie PIIB
4.5. Informacja B I O Z
4.6. Informacja - Obszar oddziaływania
4.7. Oświadczenie o zgodności i kompletności projektu wykonawczego.

5. Część rysunkowa

5.1.	Orientacja w skali 1 : 10000	rys. nr 1
5.2.	Projekt zagospodarowania w skali 1 : 500	rys. nr 2.
5.3.	Profil podłużny sieci - skala 1: 500/100	rys. nr 3.1, 3.2, 3.3.
5.4.	Studzienka betonowa przelotowa 1 : 50	rys. nr. 4.
5.5.	Studzienka betonowa połączeniowa	rys. nr. 5.
5.6.	Studzienka kanalizacyjna z PE	rys. nr. 6.
5.7.	Układanie rury kanalizacyjnej	rys. nr. 7.

Sanok - 03 - 2017 r.

STAROSTWO POWIATOWE
w SANOKU

PROJEKT BUDOWLANY

BUDOWY SIECI KANALIZACJI SANITARNEJ przy ulicy Okulickiego w SANOKU

Adres obiektu : SANOK, obręb Nr. 0004 /Dąbrówka.
Ulica: Okulickiego.

Inwestor : GMINA MIASTA SANOKA
UL. RYNEK 1
38 - 500 SANOK

Projektant :

Mieczysław Fil
Uprawnienia [illegible]-132/82
w specjalności [illegible]-inżynieryjnej
w Zakresie [illegible] sieci sanitarnych
38-500 Sanok, ul. Przeździowa 10, tel. 134631526

Zawartość projektu :

1. Strona tytułowa
2. Opis techniczny kanalizacji sanitarnej

02 - 2017r.

STAROSTWO POWIATOWE
w SANOKU

OPIS TECHNICZNY
DO PROJEKTU BUDOWLANEGO BUDOWY SIECI KANALIZACJI SANITARNEJ UL. Okulickiego W SANOKU

1. Podstawa opracowania.

-umowa z Inwestorem
-mapy sytuacyjno - wysokościowa 1 : 500
-warunki techniczne

2. Zakres opracowania - zagospodarowanie terenu.

Na terenie objętym opracowaniem tj. przy ulicy Okulickiego, objętym M P Z P dot. budowy sieci kanalizacji sanitarnej ul. Okulickiego w Sanoku projektuje się budowę sieci kanalizacji sanitarnej. Włączenie sieci kanalizacji sanitarnej objętej niniejszym opracowaniem projektowane do istniejącej studzienki sieci kanalizacji sanitarnej o średnicy Ø 200 mm, zlokalizowanej na działce o numerze ewidencyjnym 1328/11.

Przedmiotowa inwestycja pozwoli na zorganizowaną gospodarkę ściekami bytowo- gospodarczymi i ma na celu stworzenie warunków do zmiany panujących trudnych warunków bytowania, poprzez :
- wybudowanie kanalizacji i połączenia jej z istniejącym systemem kolektorów, odprowadzających nieczystości do miejskiej oczyszczalni ścieków,
- uzbrojenie terenu pod przyszłą zabudowę,
- zaprzestanie gromadzenia ścieków bytowo - gospodarczych w zbiornikach bezodpływowych, częstokroć w złym stanie technicznym.

Sieć kanalizacji sanitarnej projektowana z rur kanałowych PVC – U Ø 160 x 4,7 PVC – U, ϕ 200 x 5,9 mm i rury polietylenowe PE 100 RC warstwowe. Sieć uzbrojona będzie w studnie rewizyjne i połączeniowe, wykonane z kręgów betonowych ϕ1000mm, Ø 1200 mm i studzienek z PE ø 315 mm, Ø 425 mm. W miejscach wszelkich skrzyżowań z istniejącym uzbrojeniem lub przeszkodami terenowymi (gazociągi, kable energetyczne i telekomunikacyjne) zostaną wykonane stosowne zabezpieczenia, zgodnie z obowiązującymi przepisami.

3. Ochrona zieleni.

Na trasie projektowanej sieci nie przewiduje się wycinki drzew. Prowadzone roboty ziemne nie powodują naruszenia systemu korzeniowego drzew.
Trasę zaprojektowano z zachowaniem ochrony drzewostanu i krzewów na całym odcinku projektowanej sieci. Przyjęte rozwiązania zapewniają uniknięcia sytuacji awaryjnych w trakcie budowy i eksploatacji. Przy przejściach kanalizacji w odległości większej niż 2m od istniejącego drzewostanu, w celu ochrony jego systemu korzeniowego należy wykonać ekran korzeniowy czyli zabezpieczenie izolujące od niekorzystnego wpływu robót ziemnych. Korzenie znajdujące się w rowie należy odciąć od strony drzewa ,powierzchnię cięcia wygładzić ostrym nożem i zabezpieczyć środkiem impregnacji „Balsam Loc". Od strony przewidywanego wykopu wbić paliki ,rozwiesić na nich drut i tkaninę jutową .Na zakończenie cały rów wypełnić dwiema warstwami :

-poniżej poziomu korzeni pospółką żwirowo-piaskową
-powyżej ziemią składającą się w 20% z piasku,20% torfu i pozostałej części

STAROSTWO POWIATOWE
w SANOKU

z ziemi kompostowej.
Substat ten należy obficie polać wodą. Korzenie grube, które znajdują się w wykopie po przecięciu należy zaimpregnować i zabandażować tkaninami ,które należy zwilżać. Bandaże tkaninowe mogą pozostać na korzeniach po zasypaniu wykopów. Jeśli zachodzi konieczność wykonania wykopu w obrębie rzutu korony, w odległości mniejszej niż 2m od pnia drzewa, należy zastosować metodę tzw. przeciskania. Metoda ta polega na doprowadzeniu wykopu z jednej i z drugiej strony drzewa ,a następnie przekopaniu się tunelem pod bryłą korzeniową lub przełożenie danego elementu liniowego między korzeniami. Należy zawsze zwracać uwagę na zabezpieczenie systemu korzeniowego przed wysuszeniem. Utrzymywać zawsze warstwę torfu w stanie wilgoci. Zaleca się przed rozpoczęciem robót opracować dokumentację fotograficzną przyległego drzewostanu.

4. Warunki geotechniczne.

4.1. Środowisko geograficzne.

Przedmiotowy teren położony jest w zachodniej części Sanoka.

4.2. Budowa geologiczna.

Teren objęty badaniami położony jest w północnej części Karpat (jednostka skolska) na granicy Zapadliska Przedkarpackiego.

4.3. Warunki hydrogeologiczne.

W podłożu przedmiotowego terenu w czasie prac stwierdzono występowanie wód gruntowych o charakterze sączeń śródglinnych na głębokości 1,2m ppt.
W okresie intensywnych opadów atmosferycznych oraz wiosennych roztopów poziom ten może ulegać wahaniom i występować wyżej do około 0,5m od stwierdzonego w czasie wierceń.

4.4. Ocena geologiczno – inżynierska terenu badań.

W oparciu o genezę, litologię i stan gruntów w podłożu badanego terenu wydzielono następujące warstwy geotechniczne:

1. Warstwa wierzchnia – nasyp niebudowalny (glina, pospółka, cegła, wapno) od 0,8m wilgotny
2. Warstwa II – gliny pylaste próchnicze z domieszką glin piaszczystych o konsystencji plastycznej.

Projektowana kanalizacja nie będzie mieć negatywnego wpływu na środowisko po spełnieniu następujących warunków: :

- ciągi kanalizacyjne powinny być szczelne (kontrola szczelności w trakcie budowy oraz po jej zakończeniu) celem niedopuszczenia do skażenia środowiska gruntowo-wodnego,
- zabezpieczenie obiektu przed możliwością wystąpienia znacznych i nierównomiernych osiadań w przypadku lokalizacji na gruntach warstwy II-giej, III-ciej, IV-tej i VI-tej charakteryzujących się niskimi parametrami wytrzymałościowymi,
- stosować do budowy obiektu cementów niewrażliwych na występowanie w podłożu agresywne wody gruntowe,
- wykopy wykonywać w porze suchej przy najniższych stanach wód gruntowych, a w przypadku ich występowania przewidzieć odwodnienie wykopów.

STAROSTWO POWIATOWE
w SANOKU

5. Roboty ziemne.

Roboty ziemne wykonać zgodnie z PN-B-10736:1999 i PN-S-02205. Rozpocząć je należy od wytyczenia trasy kanalizacji oraz występującego uzbrojenia podziemnego. Przystępując do wykonania wykopów należy wytyczyć oś trasy przewodu i zaznaczyć wszystkie punkty charakterystyczne - załamania, odgałęzienia i.t.p. Roboty wykonać ręcznie (20%) i mechanicznie (80%), jako wykopy liniowe o ścianach pionowych. Podczas robót zwracać baczną uwagę na istniejące i projektowane uzbrojenie terenu. Ręczne roboty ziemne prowadzić przede wszystkim w obrębie istniejącego uzbrojenia podziemnego i nadziemnego oraz w miejscach niedostępnych dla zastosowania sprzętu mechanicznego. Wykopy w sposób mechaniczny należy wykonywać na pozostałych odcinkach trasy.
W terenie zielonym, przed rozpoczęciem robót ziemnych należy ściągnąć 30cm warstwę humusu. Po zakończeniu prac ziemnych i zasypaniu wykopów należy rozplantować powyższy humus i zrekultywować teren.
Należy zwrócić uwagę, aby nie wykonywać wykopów dużo wcześniej przed układaniem rurociągów. Unikanie zbyt długich odcinków otwartych wykopów pozwoli na:

- ograniczenie, czy nawet wyeliminowanie konieczności ewentualnego odwadniania wykopów,
- zminimalizowanie możliwości zalania wykopów,
- zredukowanie ewentualnego wypłukiwania gruntu z dna wykopu wodą gruntową,
- w okresie zimowym, unikniecie przemarzania dna wykopu i materiału zasypu,
- zmniejszenie zagrożenia dla ludzi oraz ruchu pojazdów i sprzętu.

Przed rozpoczęciem robót należy zapoznać się z miejscami w rejonie występowania sieci gazowych i elektro-energetycznych. Należy opracować szczegółowy harmonogram wyłączeń sieci i uzgodnić go z RE – dotyczy to w szczególności odcinków gdzie odległość między sprzętem budowlano-montażowym a linią elektroenergetyczną jest mniejsza od wymaganej przepisami.
Na odcinkach trasy projektowanego kolektora przecinającego istniejące ciągi komunikacji samochodowej i pieszej, niezbędne jest ograniczenie ruchu oraz wykonanie objazdów i kładek dla pieszych. Miejsca te należy zabezpieczyć i oznakować tabliczkami informacyjnymi i znakami drogowymi.

Przy wykonywaniu wykopów należy zachować minimalne odległości poziome od :

-słupów telefonicznych		- 1,5m
-słupów energetycznych	linii napowietrznych 0,4kV	- 2,0m
-słupów energetycznych	linii napowietrznych 15kV	- 3,0m
-słupów energetycznych	linii napowietrznych 110kV	- 5,0m
-kabli telefonicznych		- 1,0m
-kabli energetycznych		- 1,0m
-gazociągów		- 1,5m
-wodociągu		- 2,0m
-budynków przy głęb. kanal. do 3m		- 3,0m
-budynków przy głęb. kanal. do 5m		- 5,0m
-drzew		- 2,0m

5.1. Zabezpieczenie wykopów.

5.1.1 Wykopy o ścianach pionowych.

Wykopu ścianach pionowych, o głębokości :

- do 1m wykonać bez szalowania

STAROSTWO POWIATOWE
w SANOKU

- do 3m zastosować szalowanie ażurowe (przy gruntach nawodnionych zastosować szalowanie pełne od poziomu wody gruntowej)
- po niżej 3m szalowanie pełne

Wykopy liniowe i jamiste o ścianach pionowych, a w szczególności w gruntach mokrych, zaleca się zabezpieczyć poprzez zastosowanie systemowych zabezpieczeń wykopów, np. obudowy szalunkowe systemu SBH „TOP MARKET", zapewniających bezpieczeństwo pracy dla projektowanych warunków. Do głębokości wykopu 4,0m zaleca się stosować „boksy szalunkowe". Dla większych głębokości „obudowy słupowe z systemem rozpór rolkowych". Przyjętą technologię należy każdorazowo uzgodnić z Inspektorem Nadzoru.
Szerokość wykopów (w zależności od średnicy rur 0,9m – 1,6m) i głębokość zgodnie z przedmiarem robót, rysunkiem ułożenie rur kanałowych oraz profilem podłużnym kanalizacji.

5.1.2. Odwodnienie wykopów.

W miejscach ewentualnego występowania wód gruntowych w zależności od intensywności napływu (głębokości - powierzchni wykopów) przewiduje się:

- odprowadzić je rowkami w wykopie do wykonanego zagłębienia, niecki bądź - studni (zgodnie ze spadkiem wykopów) i wypompować na powierzchnię terenu do beczkowozu.(np. pompy PI-B),

5.2. Podsypka i opsypka.

Rury należy układać na 15cm nie zagęszczonej piaskowej warstwie wyrównawczej z wyprofilowaniem pod kielichami, stanowiącym łożysko nośne – kąt podparcia co najmniej 90°. Poziom podłoża musi być tak wykonany, by rurociągi mogły być układane bezpośrednio na nim, żeby podparcie ich było jednolite i trzymały się linii i spadków określonych w projekcie. Siły będące rezultatem ciśnienia, temperatury i prędkości przepływu substancji muszą być absorbowane przez rury lub ich otoczenie bez niszczenia rur i połączeń.

Do wykonania tej warstwy należy zastosować materiał sypki – piaski gruboziarniste i żwiry o największym wymiarze ziaren ok.40mm. Dopuszcza się 5-20% ziaren o średnicy 0,2mm.
Po ułożeniu rur przykryciu i wykonaniu prób szczelności można przystąpić do jego zasypywania warstwą materiału sypkiego (piaski gruboziarniste i żwiry j.w.) z równoczesnym ręcznym warstwowym zagęszczaniem. Uzyskanie warstwy grubości min. 0,30m pozwala na przystąpienie do ręcznego zasypywania wykopów z równoczesnym jego ręcznym zagęszczaniem do ścian wykopu o nienaruszonej strukturze gruntu, z równoczesną rozbiórką szalunków. Osiągnięcie warstwy 0,5m pozwala na zasypkę i zagęszczanie wykopu mechanicznie. W terenie przewidzianym pod ruch kołowy zagęszczanie musi być prowadzona aż do uzyskania wartości min. 97% ZMP-zmodyfikowanej metody Proctora. Opsypka rurociągu musi być tak wykonana, żeby rurociąg nie uległ zniszczeniu lub nie został przemieszczony. Dzięki jednakowym materiałom użytym do podsypki i opsypki oraz wykonaniu równoczesnego zagęszczenia boków rury, podparcie ich jest wystarczające. **Bardzo ważne jest dobre zagęszczenie materiału wypełniającego w bocznych strefach przewodu (pachwinach),** gdyż zabezpiecza to rurę przed deformacją na skutek występujących nacisków statycznych i dynamicznych. (Wg informacji producenta rur nie zachodzi konieczność sprawdzania ich nośności przy przykryciu rur warstwą ziemi w granicach 0,8 – 6m).
Jeżeli w dnie wykopu występują kamienie o wielkości powyżej 60mm lub podłoże jest skalne, wysokość opsypki i podsypki powinna wzrosnąć o 0,05m.

STAROSTWO POWIATOWE
w SANOKU

5.3. Zasypywanie wykopu

Wypełnianie wykopów wykonać jako zasypkę gruntem rodzimy, po wcześniejszym usunięciu gruzu, kamieni i.t.p. elementów. W terenie zielonym po zakończeniu prac ziemnych i zasypaniu wykopów należy rozplantować wcześniej zebrany humus i zrekultywować teren. W terenie przewidzianym pod ruch kołowy wymagany wskaźnik zagęszczenia do głębokości 1,2m - 100% ZMP. Na większych głębokościach dopuszcza się wskaźnik 97% ZMP pod warunkiem zastosowania środków łagodzących skutki osiadań (np. użycie kruszyw \ dobrze zagęszczalnych, wbudowanie zbrojenia z geotekstolitów, ulepszenie mechaniczne lub spoiwami). Należy uważać, by nie spowodować przemieszczenia przewodu. Zasypkę do wysokości 1m ponad obudowę przewodu należy zagęszczać tylko lekkim sprzętem. Przedmiotowe roboty wykonać w 10% ręcznie i w 90% mechanicznie.

6. Skrzyżowania z obiektami inżynierskimi i istniejącym uzbrojeniem.

6.1. Skrzyżowanie projektowanej kanalizacji z gazociągami średniego lub niskiego ciśnienia – w przypadku wystąpienia skrzyżowania z gazociągiem w odległości mniejszej niż normatywna, projektuje się wykonać stosowne zabezpieczenia w oparciu o normę PN-91/H-34501 „Skrzyżowania gazociągów z przeszkodami terenowymi". W przypadku skrzyżowania się projektowanej kanalizacji z istniejącym gazociągiem w odległości mniejszej niż 1,5m (w przypadku gazociągów ułożonych przed 07.2001r.) i 0,4m w przypadku gazociągów „nowych", dopuszcza ona w szczególnych przypadkach możliwość zabezpieczenia kanalizacji mającej połączenie z pomieszczeniami dla ludzi i zwierząt przy skrzyżowaniu z gazociągami. Przy wykonaniu skrzyżowania kanalizacji sanitarnej z gazociągiem średniego lub niskiego ciśnienia, należy kanalizację wykonać z wysokociśnieniowych rur PVC lub PE ułożonych w wysokociśnieniowej rurze PVC lub PE. Końce rury ochronnej wyprowadzić na odległość co najmniej 2m od ścianki gazociągu licząc w płaszczyźnie poziomej prostopadle do osi gazociągu , uszczelnić opaskami termokurczliwymi (np. typu CCS-CSEM) i pianką poliuretanową (rys. „Zabezpieczenie końca rury ochronnej przy skrzyżowaniu z gazociągiem"). Projektowane rury należy ułożyć pod gazociągiem, a odległość pionowa między gazociągiem a rurą ochronną na kanale będzie nie mniejsza niż 0,15m. Na odcinku w rurze ochronnej nie może występować łączenie rur kanalizacyjnych. Wzdłuż gazociągu należy wybrać grunt do górnej ścianki gazociągu na szerokość równą średnicy gazociągu i długość po 2m z każdej strony licząc od miejsca skrzyżowania oraz zasypać warstwą przepuszczalną (np.żwiru lub piasku) na wysokość 0,4-0,5 m.

6.2. Skrzyżowanie projektowanej kanalizacji z kablami energetycznymi lub telekomunikacyjnymi – w miejscu kolizji z kablem roboty ręczne zachowując szczególną **ostrożność pod nadzorem pracownika Zakładu Energetycznego**. W miejscu skrzyżowań nałożyć rury ochronne dwudzielne typu PS Arota dobieranych w zależności od potencjału energetycznego i o średnicach uzgodnionych z zakładem (ϕ75mm lub ϕ110mm).

Przy zasypywaniu wykopów uzupełnić podsypkę piaskową pod kabel i ułożyć folię sygnalizacyjną koloru niebieskiego na kablu niskiego napięcia lub czerwoną na kablu średniego napięcia (kolory rur odpowiednio j.w.).

Na czas prowadzenia robót odkryte przewody należy zabezpieczyć (usztywnić) poprzez wykonanie poprzeczek np z listew drewnianych powiązanych z przedmiotowymi kablami. W przypadku dłuższych odcinków istniejącego uzbrojenia

STAROSTWO POWIATOWE
w SANOKU

podwiesić do specjalnie przygotowanych lin lub wykonanych podpór.

7. Kanalizacja grawitacyjna.

Siec kanalizacji sanitarnej projektuję z rur kanałowych, **PVC ϕ 200 x 5,9mm, Ø 160 x 4,7 mm w klasie „S", litych (jednorodnych)**, łączonych na kielich z uszczelką, na wcisk. Układać je należy kielichami w kierunku wznoszenia się zbocza (spadku), na podsypce piaskowej (w przypadku gruntów kat. II-III może być grunt rodzimy) ze spadkami jakie określono w dokumentacji technicznej. Rury polietylenowe **PE 100/ RTWIN PE 100 RC SDR17 warstwowe Ø 225 x 13,4 mm**

Przewody z rur PVC można układać przy temperaturze od 0°C do +30°C. W miejscach zmian kierunku przepływu, na ciągach głównych projektuje się uzbrojenie sieci w studzienki:

- rewizyjne i połączeniowe rury karbowane z tworzyw sztucznych PE ø 315 mm i ø 425 mm z pokrywą żeliwną, klasy – 250 kN typu ciężkiego montowane na teleskopie.
- kinety prefabrykowane PE dla studzienki Ø 315 mm i Ø 425 mm
- rewizyjne (typ I/1A wg KB4-4.12.1(7)), połączeniowe (typ II/1A wg KB 4-4.12.1(6)) z atestowanych kręgów betonowych ϕ1000mm i Ø 1200mm z włazem żeliwnym typu ciężkiego kl.C-250 kN i kl. D 400 kN i pierścieniem odciążającym - zgodnie z rys. szczegółowym.

Typowe elementy prefabrykowane studni :

a) płyty pokrywowe okrągłe wg KB1-38.4.3/1.
b) kręgi proste wys. 0,3 i 0,5m wg KB1-38.4.3.(7)
c) dennica betonowa prefabrykowana pod studzienki - kręgi Ø 1000 mm i Ø1200 mm

Żeliwne elementy wyposażenia studni :

a) właz żeliwny typu ciężkiego wg PN-87/H-74052 kl.C-250kN i klasy D – 400 KN
b) stopnie złazowe wg PN-64/H-74086

Na etapie wykonawstwa należy zastosować się do następujących wytycznych :

⇒ wejścia rur PVC do studzienek betonowych wykonać przy zastosowaniu wstawki studzienkowej (tulei ochronnej) W-W

⇒ studnie z kręgów betonowych do wysokości wierzchu włączonej rury wykonać jako monolityczne

⇒ stopnie złazowe rozstawić mijankowo co 30cm

⇒ z uwagi na możliwą agresywność wód gruntowych powierzchnie zewnętrzne wszystkich elementów betonowych zabezpieczyć dwukrotnie abizolem bądź bitizolem („R"+"P") czy lepikiem asfaltowym

8. Roboty drogowe.

Po zakończeniu robót nawierzchnia zostanie przywrócona do stanu pierwot - - nego w niżej wymienionym zakresie:

8.1. Na odcinku od S1, S2, S3, S9 istniejące płyty drogowe żelbetowe zdemontować i składować na poboczu. Po wykonaniu sieci kanalizacji sanitarnej na odcinku od S1 do S9 o długości 29 mb wykonać podbudowę z pospółki gr. 25 cm i z kamienia - kruszywa o grubości 25 cm po czym ułożyć płyty żelbetowe drogowe składowane na poboczu drogi w której projektowana sieć kanalizacji sanitarnej.

8.2.Na odcinku od S4 do S5 o długości 41,50 mb wykonać chodnik szerokości 1,5 m, nawierzchni z kostki betonowej gr. 6,0 cm.

STAROSTWO POWIATOWE
SANOKU

8.3. Na odcinku od S7 do S8 o długości 10,5 m wykonać rozbiórkę nawierzchni z kostki betonowej po czym ponownie wykonać podbudowę pod chodnik i ponownie ułożyć kostkę betonową pochodzącą z rozbiórki.

8.4. Na odcinku 6,0 m miedzy studzienkami S12 a S13 wykonać, na szerokości wykopu pod kanalizację, demontaż płyt drogowych żelbetowych i po wykonaniu sieci kanalizacji wykonać podbudowę z pospółki i kruszywa łamanego i po zagęszczeniu ułożyć ponownie wymienione płyty drogowe..

8.5. Na odcinku od S13 – S15 – S16 – S17 ISTNIEJĄCĄ PODBUDOWĘ składować dla ponownego wbudowania. Pochodzący grunt z wykopu pod kanalizację wywozić na odległość do 5 km i składować a po ułożeniu rur kanalizacyjnych ponownie zasypać gruntem z uzysku po czym wykonać podbudowę jak pod plac manewrowy samochodów osobowych i ciężarowych i pod kostkę betonową grubości 8cm.

9. Próba szczelności i odbiór.

Po wykonaniu odcinka między studzienkami należy poddać go próbie szczelności na eksfiltrację i infiltrację. W tym celu badany odcinek, po wykonaniu stabilizacji zamyka się w studzienkach i z dolnego końca napełnia wodą, dbając o dobre odpowietrzenie. Proponowana długość badanego odcinka – do 50m. Z uwagi na studnie betonowe czas próby winien trwać 8 godz.
Całość prób wykonać zgodnie z PN-92/B-10735 "Kanalizacja. Przewody kanalizacyjne. Wymagania i badania przy odbiorze"),

Do zakresu odbioru i badań należą :

- wykopy : zachowanie zgodności cech mechanicznych gruntu rodzimego przyjętym w projekcie, na wysokości podsypki,
- podłoże nie nośne (torfy, muły): wymiana podłoża-wzmocnienie,
- podsypka : zgodność z projektem w zakresie wymiarów oraz wskaźnika zagęszczenia : sprawdzenie wyprofilowania dna ,
- obsypka strefy kanałowej: zgodność z projektem w zakresie wymiarów, rodzaju materiałów oraz wskaźnika zagęszczenia,
- szczelność układu - próby
- zasypka wykopów : materiał, zagęszczenia pod drogami, badanie na deformację przekroju poprzecznego przewodu. Wskaźniki zagęszczenia gruntu powinny być potwierdzone badaniami laboratoryjnymi przez uprawnione jednostki geotechn. według standardowej metody Proctora.

10. Warunki BHP

W trakcie wykonywania robót muszą być przestrzegane warunki BHP zawarte w Instrukcji Bezpieczeństwa i Ochrony Zdrowia opracowanej przez kierownika robót.
Wykonawca zobowiązany jest do zabezpieczenia placu budowy oraz utrzymania ruchu pojazdów oraz ruchu pieszego w okresie trwania prac. Przed przystąpieniem do wykonywania robót wykonawca winien projekt organizacji placu budowy, który również winien obejmować miejsce ustawienia pomieszczeń socjalnych, biurowych oraz magazynowych. Plac budowy musi być oświetlony i zabezpieczony przed dostępem osób nieupoważnionych. Na placu budowy winien znajdować się sprawny sprzęt p.poż. Szczególnie ważne pod względem bezpieczeństwa jest wykonywanie robót ziemnych. Komunikacja po drodze publicznej w obrębie klina odłamu ściany

STAROSTWO POWIATOWE
w SANOKU

wykopu jest niedopuszczalna.
Wydobyty grunt winien być składowany po jednej stronie wykopu z pozostawieniem pomiędzy krawędzią wykopu a stopą odkładu, wolnego pasa terenu o szer. min. 1m dla komunikacji. W przypadku niemożliwości zachowania tych warunków grunt wydobyty z wykopów należy wywozić samochodami samowyładowczymi.
Zejścia do wykopu należy wykonywać w odległości co 2m.
Szczególna uwagę należy zachować przy prowadzeniu robót w czynnych studniach kanalizacyjnych. Pracownik wykonujące tam prace powinien być asekurowany szelkami na linie przez innego pracownika. Studnia powinna być wcześniej należycie przewietrzona.

11. Zalecenia, uwagi i wyjaśnienia do planowanych robót.

- **Prace związane z budową przedmiotowego kanału można wykonywać z uwzględnieniem kolidującego wodociągu.**

- Prace zaleca się prowadzić w czasie pory suchej,
-Przed rozpoczęciem robót zlecić służbom geodezyjnym wytyczenie trasy i istniejącego uzbrojenia podziemnego,
-Przed zasypaniem zgłosić do Zakładu Geodezji celem wykonania inwentaryzacji oraz do administratora kanalizacji celem odbioru prób i robót ulegających zanikowi. Należy zachować normatywne odległości wobec istniejącego uzbrojenia.
-Całość robót wykonać zgodnie z dokumentacją techniczną oraz zasadami wykonania i odbioru robót budowlano montażowych opracowanymi przez producenta rur , pod fachowym nadzorem technicznym,
-Zastosować się do uwag zawartych w uzgodnieniach oraz instrukcji wykonania i odbioru zewnętrznych przewodów z rur PVC,
- W przypadkach prowadzenia robót w bezpośrednim sąsiedztwie obiektów kubaturowych zaleca się dokonanie oględzin stanu technicznego budynku oraz sporządzenie dokumentacji fotograficznej,
- Wykopy w pobliżu kabli energetycznych i teletechnicznych, gazociągów i istniejących wodociągów należy wykonać pod nadzorem przedst. użytkowników,
- Agregat prądotwórczy musi być starannie uziemiony, obsługiwany i użytkowany zgodnie z fabryczną instrukcją obsługi,
- Tankowanie sprzętu mechanicznego powinno odbywać się w wydzielonych miejscach na utwardzonym terenie wyprofilowanym w tzw. wannę uniemożliwiającą rozlewania się wyciekającego paliwa a zapewniająca spływ do jednego najniższego miejsca ułatwiającego jego ujęcie. Zarówno w pobliżu tego miejsca jak i w pobliżu stanowiska pracy powinien zawsze znajdować się piasek pozwalający na „wiązanie" substancji ropopochodnych powstałych z ewentualnego wycieku. Aby zmniejszyć prawdopodobieństwo wystąpienia wszelkich awarii sprzęt powinien on być poddawany okresowej kontroli w wyniku której wystawione zostanie świadectwo techniczne o jego nienagannym stanie technicznym i dopuszczające je do użytku,
- Przed przystąpieniem do robót wykopowych należy m.in. ustalić miejsce składowania urobku oraz miejsce odprowadzenia ewentualnych wód gruntowych z wykopu. Po ułożeniu rurociągu wykopy zostaną zasypane ziemią z wykopów. Nadmiar ziemi w zależności od warunków terenowych zostanie wywieziony w

STAROSTWO POWIATOWE
w SANOKU

miejsce wskazane przez Inwestora,

- Mieć zawsze sprawny sprzęt odwadniający wykopy aby w razie konieczności, lokalne stosunki wodne szybko powrócić do stanu pierwotnego.

12. Długość projektowanej sieci.

- rury kanałowe lite (jednorodne) PVC - U ϕ200 x 5,9 mm, kl. S - 270,50 mb.
- rury kanałowe lite / jednorodne / PVC – U Ø 160 x 4,7 mm, kl. S – 10,50 mb.
- rury RTWIN PE 100 / RC SDR 17 / Ø 225 X 13,4 K mm - 70,00 mb.
- studzienki z kręgów betonowych Ø 1000 mm - 7,00 szt
- studzienki z kręgów betonowych Ø 1200 mm - 2,00 szt
- studzienki z PE Ø 315 mm - 2,00 szt.
- studzienki z PE Ø 425 mm - 7,00 szt.
- dennica betonowa prefabrykowana Ø1000 mm - 7,00 szt.
- dennica betonowa prefabrykowana Ø1200 mm - 2,00 szt.
- kineta prefabrykowana PE pod studzienki Ø 315 mm - 2,00 szt.
- kineta prefabrykowana PE pod studzienki Ø 425 mm - 7,00 szt.

Projektant :

Mieczysław Fil
Uprawnienia [illegible]/640-132/82
w specjalności [illegible] inżynieryjnej
w zakresie [illegible] Sanitarnych
38-500 Sanok, ul. Przemiotowa 10, tel. 134631526

STAROSTWO POWIATOWE
w SANOKU

OPINIA GEOTECHNICZNA

Opracowana na podstawie Rozporządzenia Ministra Transportu, Budownictwa i Gospodarki Morskiej z dnia 25 kwietnia 2012 r. w sprawie ustalenia geotechnicznych warunków posadowienia obiektów budowlanych

Nazwa obiektu: Budowa sieci kanalizacji sanitarnej, ul. Okulickiego.

Lokalizacja: Obręb: [Nr. 0004] Dąbrówka, ul. Okulickiego.
38 - 500 SANOK.

Inwestor: **Gmina Miasta Sanoka.**
ul. Rynek 1 59, 38 - 500 Sanok,

1. Wstęp

Celem opracowania stanowi Rozporządzenie Ministra T B i G M z dnia 25.04. 2012 r. w sprawie ustalania geotechnicznych warunkach posadowienia obiektów budowlanych

Celem opracowania jest określenie kategorii geotechnicznej warunków w zależności od stopnia skomplikowania warunków gruntowych oraz konstrukcji obiektu budowlanego, charakteryzujących możliwości przenoszenia odkształceń i drgań , stopnia złożoności oddziaływań, stopnia zagrożenia życia i mienia awarią konstrukcji, jak i oddziaływania obiektu na środowisko, danych i parametrów geotechnicznych podłoża gruntowego z określeniem oporu podłoża i głębokości projektowanego posadowienia budowy sieci kanalizacji sanitarnej.

2. Zamierzenia projektowe

Na działkach 723/25, 723/14, 723/17, 723/26, 1332/20,138/2, 699/2, 699/4, 1328/12, 1328/13, 1328/29, 1332/21, w miejscowości **Sanok - Dąbrówka** projektuję budowę sieci kanalizacji sanitarnej według opracowania / rozwiązania / indywidualnego. Budowa sieci kanalizacji sanitarnej grawitacyjna projektowana z rur PVC ø 200 / 5,9 mm, ø 160 / 4,7 mm, Ø 225/13,4 mm. Budowa sieci kanalizacji sanitarnej projektowana jest na głębokość posadowienia dna rur i fundamentów studzienek kanalizacji sanitarnej od 1,50 m do 4,00 m od poziomu terenu.

Dla określenia warunków geotechnicznych posadowienia kanalizacji na terenie działek w miejscu projektowanych studzienek wykonano wykopy badawcze w formie odcinków wykopu pod fundamenty studzienek na głębokości 1,50m do 3,50 m, Próbki gruntu przebadano makroskopowo wg PN-84(B-04452 (grunty budowlane, badania polowe), określając ich rodzaj i konsystencję, oraz stopień zagęszczenia i plastyczność. Parametry geotechniczne warstwy gruntu na poziomie projektowanego posadowienia przyjęto na podstawie korelacji wyników badań polowych z normą PN-81 (B-03220 (grunty budowlane, posadowienie bezpośrednie budowli).

12

STAROSTWO POWIATOWE
w SANOKU

3.Położenie administracyjne i morfologia terenu.

Teren badań położny w obrębie Dąbrówka przy ulicy Okulickiego w miejsc. Sanok.

Rzędna terenu istniejącego pod zabudowę kanalizacji wynosi 296,20 m. n. p. m, 307,50 m n p m.

4. Wyniki badań terenowych gruntu

Pod względem geologicznym działka położona w obrębie ewidencyjnym, Wójtostwo. Charakterystyka gruntu w wykopach jest następująca;

- głębokość 0,00 - 0,60 - nawierzchni drogi i podbudowa pod nawierzchnię drogi.
- głębokość 0,60 - 1,50 - gliny zwięzłe
- głębokość 1,50 - 3,90 – **grunt do sprawdzenia przez kierownika budowy, na etapie wykonywania wykopów pod fundamenty studzienek kanalizacyjnych i po trasie projektowanych rurociągów kanalizacji sanitarnej.**

5. Wnioski

Ze względu na rodzaj uzbrojenia – obiekty infrastruktury oraz proste warunki gruntowe przyjmuje się, że jest to : I kategoria geotechniczna.

Sanok – 02 –2017 r

Projektant:

Mieczysław Fil
Uprawnienia nr L-49-132/82
w specjalności instalacyjnej inżynieryjnej
w zakresie Sieci i Instalacji Sanitarnych
38-500 Sanok, ul. Prądiotowa 10, tel. 134631526

STAROSTWO POWIATOWE
w SANOKU

SPGK SANOCKIE PRZEDSIĘBIORSTWO GOSPODARKI KOMUNALNEJ SP. Z O. O.
UL. JANA PAWŁA II 59, 38 – 500 SANOK

CIEPŁOSYSTEMÓWE

FAIR PLAY

TWK – 507/46z/2016

Sanok, dnia 18.10.2016 r.

Starostwo Powiatowe w Sanoku
24.10.2016
A2-2/1C
Wydział Inwestycji i Remontów Kapitalnych

Urząd Miasta w Sanoku
Biuro Obsługi Klienta
21. 10. 2016
16658/2016/OK

24.10.2016

Gmina Miasta Sanoka
ul. Rynek 1
38 – 500 Sanok

SANOCKIE PRZEDSIĘBIORSTWO GOSPODARKI KOMUNALNEJ Spółka z o. o. – Zakład Wodociągów i Kanalizacji ustala następujące warunki dla budowy sieci kanalizacji sanitarnej umożliwiającej podłączenie budynków przy ulicy **Okulickiego** w Sanoku.

Projekt budowlany, wykonawczy oraz wykonanie sieci kanalizacji sanitarnej należy realizować zgodnie z „Wytycznymi technicznymi do projektowania i realizacji sieci, przyłączy oraz urządzeń wodociągowych i kanalizacyjnych" dostępnych na stronie internetowej przedsiębiorstwa: www.spgk.com.pl

1) Należy na aktualnych podkładach geodezyjnych opracować projekt budowlano - wykonawczy sieci, zwany dalej „projektem",

• **odprowadzenie ścieków bytowych** należy zaprojektować do funkcjonującej miejskiej sieci kanalizacji sanitarnej: **PVC ø 200 mm**, przebiegającej m. in. przez działki o numerach ewidencyjnych: **1328/11, 699/2.**

Uwaga!
➢ **sieć należy zaprojektować i wykonać z rur PVC-U o ściance litej !**

2) Projekt (przed przystąpieniem do wykonawstwa) **obowiązkowo musi być uzgodniony** w Powiatowym Ośrodku Dokumentacji Geodezyjnej i Kartograficznej oraz w Zakładzie Wodociągów i Kanalizacji - SPGK Spółka z o. o.

3) W ustawowym terminie **należy uzyskać pozwolenie na budowę sieci kanalizacji sanitarnej lub zgłosić planowaną budowę sieci** do właściwego organu administracji architektoniczno – budowlanej.

4) Wykonaną sieć **w stanie odkrytym należy obowiązkowo zgłosić do odbioru technicznego** w Zakładzie Wodociągów i Kanalizacji SPGK Spółka z o. o. (do odbioru należy przedłożyć wymagane protokoły m.in. z zabezpieczenia skrzyżowań z innymi sieciami itp.).

5) Po wykonaniu sieci **należy zlecić wykonanie inwentaryzacji geodezyjnej powykonawczej**.

14

STAROSTWO POWIATOWE
W SANOKU

6) Po zakończeniu prac zgłosić się z:
- projektem,
- pozwoleniem na budowę sieci kanalizacji sanitarnej lub zgłoszeniem
- potwierdzeniem oddania nowej sieci kanalizacji sanitarnej do użytkowania,
- protokołem odbioru technicznego,
- protokołami z zabezpieczenia skrzyżowań z innymi sieciami,
- inwentaryzacją geodezyjną powykonawczą,

w Zakładzie Wodociągów i Kanalizacji - SPGK Spółka z o. o. celem uaktualnienia dokumentacji.

Uwaga: Niniejsze warunki są aktualne w odniesieniu do stanu prawnego nieruchomości i technicznych możliwości podłączenia tej nieruchomości na dzień wydania warunków.

Otrzymują:
1. adresat,
2. a/a,

km

KIEROWNIK
Zakładu Wodociągów i Kanalizacji
mgr inż. Jan Cyran

CZŁONEK ZARZĄDU
Bartłomiej Cyran

BURMISTRZ
MIASTA SANOKA

TG.6733.33.2016

UMIEJSCOWIONY
w SANOKU
13-12-2016
AM31/16
Wydział Inwestycji
i Zamówień Publicznych

P. KAROL VAL.

STAROSTWO POWIATOWE
w SANOKU

Sanok, dnia 12.12.2016r.

Decyzja niniejsza stała się ostateczna dnia 28.12.2016r.

DECYZJA
o ustaleniu lokalizacji inwestycji celu publicznego

Na podstawie art. 4 ust. 2 pkt 1, art. 50 ust. 1 i 4, art. 51 ust. 1 pkt 2, art. 52 ust. 1 i 2, art. 53 ust 1 i 4, ustawy z dnia 27 marca 2003r. o planowaniu i zagospodarowaniu przestrzennym (t. j. Dz. U. z 2016r. poz. 778 z późn. zm.) oraz art. 104 ustawy z dnia 14 czerwca 1960r. - Kodeks postępowania administracyjnego (t. j. Dz. U. z 2016r. poz. 23 z późn. zm.), po rozpatrzeniu wniosku Gminy Miasta Sanoka, ul. Rynek 1, 38 – 500 Sanok, z dnia 12.10.2016r.

USTALAM

warunki lokalizacji inwestycji celu publicznego
przewidzianego do realizacji w Sanoku, obręb Dąbrówka przy ulicy Okulickiego na działce nr 138/2 zgodnie z częścią graficzną decyzji.

Dla: Gminy Miasta Sanoka, ul. Rynek 1, 38 – 500 Sanok

1.Ustalenia dotyczące rodzaju zabudowy:

Budowa sieci kanalizacji sanitarnej przy ulicy Okulickiego w Sanoku

2.Ustalenia dotyczące funkcji zabudowy i zagospodarowania terenu

infrastruktura zapewniająca obsługę istniejącej zabudowy

3.Ustalenia dotyczące warunków i wymagań kształtowania ładu przestrzennego
3.1. Projektowana inwestycja nie może wykraczać poza obszar określony w części graficznej decyzji literami od A do H.
3.2. Należy zachować odległości od istniejących obiektów kubaturowych oraz infrastruktury technicznej, a w przypadku kolizji z infrastrukturą zastosować rury ochronne lub przełożenie, zgodnie z przepisami szczególnymi.
3.3. Zachować warunki techniczne lokalizacji uzbrojenia podziemnego zgodnie z przepisami szczególnymi.
3.4. Projekt budowlany przedmiotowej inwestycji należy uzgodnić z właściwym zarządcą drogi.

4.Ustalenia dotyczące ochrony środowiska, przyrody i krajobrazu
Na działce objętej decyzją nie wprowadza się zakazów, nakazów czy ograniczeń w zagospodarowaniu terenu, wynikających z ustawy z dnia 27.04.2001r. – Prawo ochrony środowiska (t. j. Dz. U. z 2016r. poz. 672 z późn. zm.) oraz ustawy z dnia 16.04.2004r. o ochronie przyrody (t. j. Dz. U. z 2015r. poz. 1651 z późn. zm.), ustawy z dnia 3 października 2008r. o udostępnieniu informacji o środowisku i jego ochronie, udziale społeczeństwa w ochronie środowiska oraz ocenach oddziaływania na środowisko (t. j. Dz. U. z 2016r. poz. 353), bowiem zarówno teren objęty wnioskiem, jak też samo zamierzenie inwestycyjne nie podlega ww. przepisom szczególnym.

BURMISTRZ MIASTA SANOKA

16

STAROSTWO POWIATOWE
w SANOKU

5.Ustalenia dotyczące ochrony dziedzictwa kulturowego i zabytków oraz dóbr kultury współczesnej

Na działce objętej decyzją nie wprowadza się nakazów, zakazów, dopuszczeni i ograniczeń wynikających z potrzeby ochrony dziedzictwa kulturowego i zabytków oraz dóbr kultury współczesnej zgodnie z ustawą z dnia 23 lipca 2003r. o ochronie zabytków i opiece nad zabytkami (t. j. Dz. U. z 2014r. poz. 1446), bowiem zarówno teren objęty wnioskiem, jak też samo zamierzenie inwestycyjne nie podlega w/w przepisom szczególnym.

6.Ustalenia dotyczące obsługi w zakresie komunikacji i infrastruktury technicznej

a) dostęp do drogi publicznej – nie dotyczy
b) wyposażenie w infrastrukturę techniczną należy zapewnić poprzez:
zaopatrzenie w wodę – nie dotyczy
zaopatrzenie w energię elektryczną – nie dotyczy
zaopatrzenie w gaz – nie dotyczy
odprowadzenie wód opadowych – nie dotyczy
odprowadzenie ścieków sanitarnych – do miejskiej sieci kanalizacji sanitarnej na warunkach administratora sieci,
odprowadzenie wód opadowych – nie dotyczy
wyposażenie w energię cieplną – nie dotyczy
wyposażenie w środki łączności – nie dotyczy
c) gospodarka odpadami – nie dotyczy

7.Ustalenia wymagań dotyczących ochrony interesów osób trzecich

Wnioskowaną inwestycję należy projektować i realizować w sposób zapewniający spełnienie wymagań określonych w art. 5 ust 1 i 2 ustawy z dnia 7 lipca 1994r. – Prawo budowlane (Dz. U. z 2016r. poz. 290 z późn. zm.).
Ochrona interesów osób trzecich winna być zapewniona poprzez ochronę przed:

a) pozbawieniem:
– dostępu do drogi publicznej
– możliwości korzystania z wody, kanalizacji, energii elektrycznej i cieplnej oraz ze środków łączności
– dostępu światła dziennego do pomieszczeń przeznaczonych na pobyt ludzi
b) uciążliwościami powodowanymi przez hałas, wibracje, zakłócenia elektryczne i promieniowanie
c) zanieczyszczeniem powietrza, wody i gleby

8.Ustalenia dotyczące granic i sposobów zagospodarowania terenów lub obiektów podlegających ochronie na podstawie przepisów odrębnych

8.1. Na działce objętej decyzją nie wprowadza się nakazów, zakazów, dopuszczeń czy ograniczeń wynikających z odrębnych przepisów, w tym z położenia działek w:
- terenach i obszarach górniczych
- obszarach bezpośredniego zagrożenia powodzią
- obszarach zagrożonych osuwaniem się mas ziemnych

bowiem z analizy Fizjografii Ogólnej miasta oraz map zagrożenia powodziowego (MZP) i map ryzyka powodziowego (MRP) sporządzonych przez Prezesa Krajowego Zarządu Gospodarki Wodnej, przekazanych Burmistrzowi Miasta Sanoka pismem znak: ZP-ar-74-105/15 z dnia 6.07.2015r., jak też zasięgu terenów górniczych wynika, iż przedmiotowy teren leży poza ww. terenami i obszarami.

17

STAROSTWO POWIATOWE
w SANOKU

8.2.Na działce objętej decyzją nie wprowadza się nakazów, zakazów i ograniczeń wynikających z ustawy o ochronie gruntów rolnych i leśnych, ponieważ działka objęta przedmiotową inwestycją stanowi użytek dr, dlatego też nie mają tu zastosowania przepisy ustawy z dnia 3 luty 1995r. o ochronie gruntów rolnych i leśnych (t. j. Dz. U z 2015r. poz. 909).
8.3.Zarówno zakres inwestycji jak też lokalizacja na terenie położonym poza obszarem Natura 2000, powoduje, iż dla przedmiotowej inwestycji nie zachodzi potrzeba przeprowadzenia postępowania administracyjnego w zakresie oceny oddziaływania na środowisko, o którym mowa w przepisach ustawy z 3 października 2008r. o udostępnianiu informacji o środowisku i jego ochronie, udziale społeczeństwa w ochronie środowiska oraz ocenach oddziaływania na środowisko (t. j. Dz. U. z 2016r. poz. 353) oraz ustawy z dnia 16.04.2004r. o ochronie przyrody (t. j. Dz. U. z 2015r. poz. 1651 z późn. zm.).

9.Linie rozgraniczające teren inwestycji określone zostały na załącznikach graficznych do niniejszej decyzji literami od A do H.

10.Wygaśnięcie decyzji następuje:
- jeżeli inny wnioskodawca uzyskał pozwolenie na budowę,
- z dniem wejścia w życie nowego miejscowego planu zagospodarowania przestrzennego lub jego zmiany, gdy decyzja ta jest sprzeczna z ustaleniami tego planu.

Wygaśnięcie decyzji stwierdza w formie decyzji organ, który ją wydał.

UZASADNIENIE

W dniu 12.10.2016r., Gmina Miasta Sanoka, ul. Rynek 1, 38 – 500 Sanok, wystąpiła do Burmistrza Miasta Sanoka z wnioskiem o wydanie decyzji o ustaleniu lokalizacji inwestycji celu publicznego dla przedsięwzięcia inwestycyjnego pod nazwą: „Budowa sieci kanalizacji sanitarnej przy ulicy Okulickiego w Sanoku", przewidzianego do realizacji w Sanoku, obręb Dąbrówka przy ulicy Okulickiego na działce nr 138/2.

Burmistrz Miasta Sanoka przeprowadził postępowanie administracyjne w trybie przepisów ustawy z dnia 27 marca 2003r. o planowaniu i zagospodarowaniu przestrzennym (t. j. Dz. U. z 2016r. poz. 778 z późn. zm.) oraz ustawy z dnia 14 czerwca 1960r. Kodeks postępowania administracyjnego (t. j. Dz. U. z 2016r. poz. 23 z późn. zm.).

W wyniku przeprowadzonego postępowania administracyjnego Burmistrz Miasta Sanoka ustalił warunki dla przedmiotowej inwestycji zgodnie z wnioskiem, po dokonaniu analizy:
1. warunków i zasad zagospodarowania terenu oraz jego zabudowy, wynikających z przepisów odrębnych
2. stanu faktycznego i prawnego terenu, na którym przewiduje się realizację inwestycji

– zgodnie z zapisem art. 53 ust. 3 pkt 1 i 2 ustawy o planowaniu i zagospodarowaniu przestrzennym.

Obszar objęty decyzją położony jest w terenach zainwestowanych budownictwem przemysłowym. Linie rozgraniczające teren lokalizacji inwestycji obejmuje fragment działki nr 138/2. Powierzchnia terenu w liniach rozgraniczających wynosi ok. 0,0150ha - inwestycja

18

STAROSTWO POWIATOWE
w SANOKU

obejmuje zabudowę liniową t.j. budowa sieci kanalizacji sanitarnej z rur PVC Ø 200, L = 30 mb.

Projekt niniejszej decyzji został opracowany przez inż. Tadeusza Koprowskiego uprawnionego do sporządzania projektów decyzji zgodnie z art. 5 pkt 5 ustawy o planowaniu i zagospodarowaniu przestrzennym.

Projekt decyzji został uzgodniony z właściwym organem stosownie do przepisów art. 53 ust 4 ustawy o planowaniu i zagospodarowaniu przestrzennym t.j.

1) Właściwym zarządcą drogi - w odniesieniu do obszaru przyległego do pasa drogowego:
- Powiatowym Zarządem Dróg w Sanoku

Postanowienie znak: UZ.426.102.2016 z dnia 25.11.2016r.

Zarówno charakter inwestycji jak też jej zakres oraz lokalizacja nie wymaga uzgodnienia projektu decyzji z pozostałymi organami, o których mowa w art. 53 ustawy.

Po dokonaniu analizy wniosku pod kątem jego zgodności z przepisami odrębnymi, mając na względzie zapis art. 56 ustawy o planowaniu i zagospodarowaniu przestrzennym, Burmistrz Miasta Sanoka nie znajduje podstaw do wydania decyzji odmownej dla wnioskowanego zamierzenia inwestycyjnego.

Oznacza to, że Burmistrz Miasta działając w trybie przepisów ustawy o planowaniu i zagospodarowaniu przestrzennym oraz art. 104 Kpa, ustalił warunki lokalizacji inwestycji celu publicznego zgodnie z wnioskiem strony.

Spełniając wymogi art. 54 cyt. na wstępie ustawy, niniejsza decyzja o ustaleniu lokalizacji inwestycji celu publicznego określa:
1) rodzaj inwestycji
2) warunki i szczegółowe zasady zagospodarowania terenu oraz jego zabudowy wynikające z przepisów odrębnych, a w szczególności:
- warunki obsługi w zakresie infrastruktury technicznej i komunikacji,
- wymagania dotyczące ochrony interesów osób trzecich,
3) linie rozgraniczające teren inwestycji wyznaczone na mapie w stosownej skali.

Stosownie do art. 55 ustawy o planowaniu i zagospodarowaniu przestrzennym decyzja o ustaleniu lokalizacji inwestycji celu publicznego wiąże organ wydający decyzję o pozwoleniu na budowę.

Uwzględniając przedstawiony stan faktyczny i prawny orzeczono jak w sentencji.

POUCZENIE

Niniejsza decyzja nie rodzi praw do terenu oraz nie narusza prawa własności i uprawnień osób trzecich.

Wnioskodawcy, który nie uzyskał prawa do terenu nie przysługuje roszczenie o zwrot nakładów poniesionych w związku z otrzymaną decyzją o ustaleniu lokalizacji inwestycji celu publicznego.

19

STAROSTWO POWIATOWE
w SANOKU

Dla terenu objętego niniejszą decyzją może być wydana decyzja o ustaleniu lokalizacji inwestycji celu publicznego innym wnioskodawcom.

Niniejsza decyzja wygaśnie, jeżeli zostanie uchwalony miejscowy plan zagospodarowania przestrzennego lub jego zmiana, zawierający ustalenia inne niż ustalenia decyzji, z wyjątkiem przypadku, gdy zostanie wydana ostateczna decyzja o pozwoleniu na budowę (art. 65 ustawy o planowaniu i zagospodarowaniu przestrzennym).

Wniosek o pozwolenie na budowę należy złożyć do Starostwa Powiatowego w Sanoku w terminie ważności niniejszej decyzji wraz z dowodem stwierdzającym prawo do dysponowania nieruchomością oraz projektem budowlanym z niezbędnymi uzgodnieniami i opiniami, a w razie potrzeby zgodę Burmistrza Miasta Sanoka - w formie decyzji administracyjnej - na wycinkę drzew kolidujących z planowaną inwestycją.

Od niniejszej decyzji przysługuje stronom prawo wniesienia odwołania do Samorządowego Kolegium Odwoławczego w Krośnie, ul. Bieszczadzka 1, za moim pośrednictwem, w terminie 14 dni od daty jej doręczenia.

BURMISTRZ MIASTA SANOKA

Z up. BURMISTRZA
Lida Kozielewicz
ZASTĘPCA NACZELNIKA

Otrzymują:
1. Gmina Miasta Sanoka – Wydział Inwestycji i Remontów Kapitalnych
2. Powiatowy Zarząd Dróg w Sanoku
3. Aa/RM

20

Poświadcza się zgodność niniejszej mapy z treścią materiału państwowego zasobu geodezyjnego i kartograficznego

[illegible]	[illegible]
[illegible]	MAPA ZASADNICZA
[illegible]	P 1317
[illegible]	01 -08- 2016
[illegible] STAROSTY	

mgr inż. Artur Kubla
Kierownik Powiatowego Ośrodka
Dokumentacji Geodezyjno-Kartograficznej
Sanok

Województwo: podkarpackie
Powiat: sanocki
Jednostka ewidencyjna: 181701_1, Sanok - M
Obręb: 0004, Dąbrówka

KOPIA MAPY ZASADNICZEJ

SKALA 1:1000

Układ wsp. płaskich:2000 strefa 7 (21°), układ odn.:Kronsztadt 60

Obręb Dąbrówka 0004: dz. 138/2, 723/14, 723/17, 723/21, 723/25, 723/26, 1328/18, 1328/23, 1332/20, 1332/21

Sekcje mapy: 7.114.31.13.3

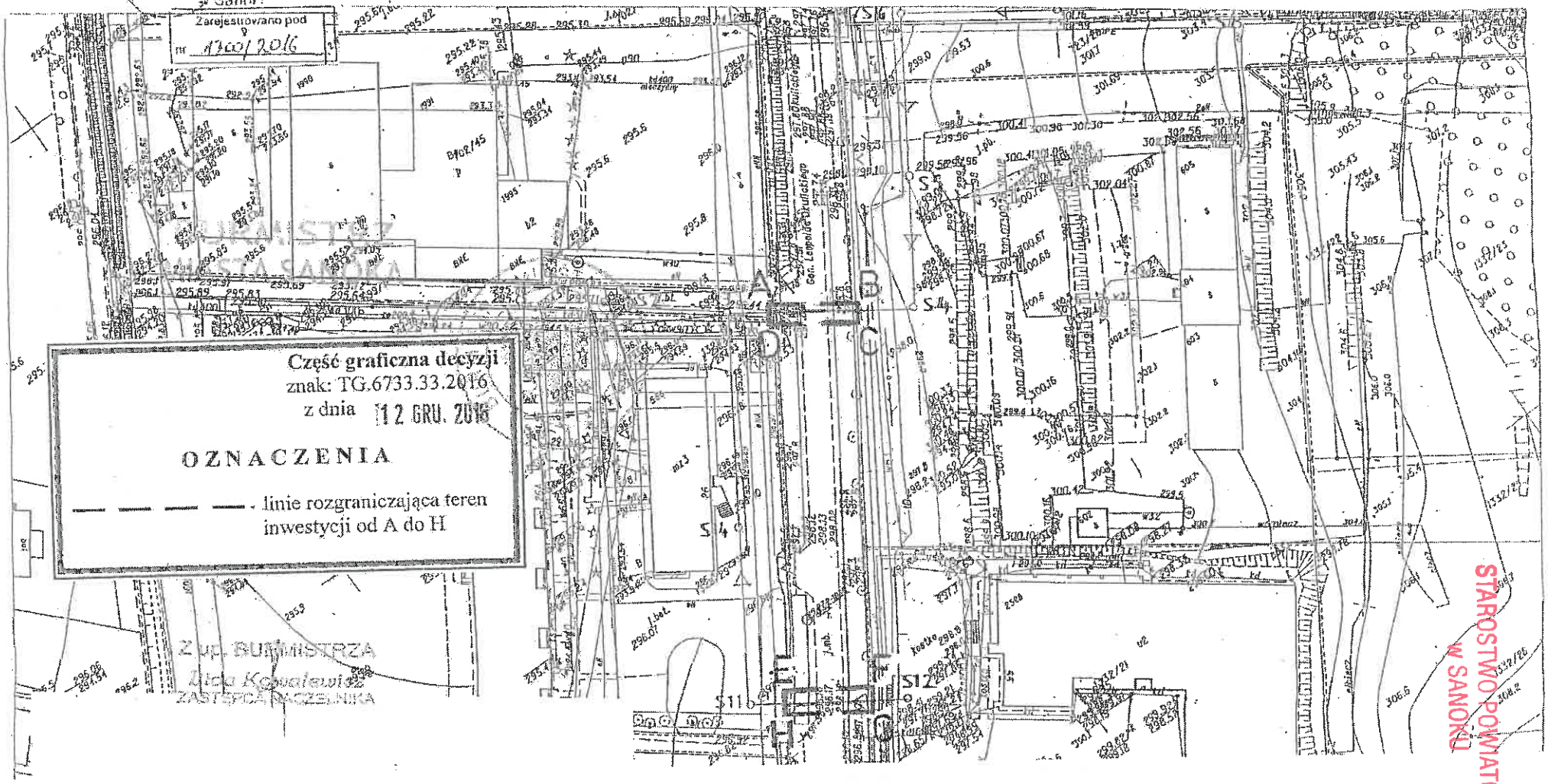

21

STAROSTWO POWIATOWE
w SANOKU

BURMISTRZ
MIASTA SANOKA

Sanok, dnia 22.11.2016r.

TG.6727.325.2016

GMINA MIASTA SANOKA
ul. Rynek 1
38-500 Sanok

WYPIS
z miejscowego planu zagospodarowania przestrzennego
miasta Sanoka o nazwie „Okulickiego – III"

zgodnie z ustaleniami miejscowego planu zagospodarowania przestrzennego terenu położonego w dzielnicy Dąbrówka miasta Sanoka o nazwie **„Okulickiego – III"**, uchwalonego przez Radę Miasta Sanoka Uchwałą Nr XXXIII/ 290 /12 z dnia 29 listopada 2012r. ogłoszoną w Dzienniku Urzędowym Województwa Podkarpackiego z dnia 27 grudnia 2012r. poz. 3379

działki nr 723/25, 723/14, 723/17, 723/26, 1332/20, 1332/21 obręb Dąbrówka – położone są w obszarze oznaczonym, zgodnie z załącznikiem graficznym do niniejszego wypisu, niżej podanymi symbolami z następującymi ustaleniami:

ROZDZIAŁ II

Ustalenia obowiązujące na całym obszarze planu

§ 6

1. Przebudowa istniejącej i budowa nowej zabudowy oraz utrzymanie dotychczasowego zainwestowania, a także zmiany zagospodarowania i użytkowania terenów nie mogą naruszać:
   1) praw właścicieli i użytkowników terenów sąsiadujących;
   2) innych wymagań, a w szczególności dotyczących ochrony i kształtowania ładu przestrzennego, ochrony środowiska, przyrody i krajobrazu kulturowego.
2. Dla terenów, dla których plan zmienia ich przeznaczenie, dopuszcza się dotychczasowy sposób ich wykorzystywania - do czasu zagospodarowania zgodnie z niniejszym planem.

§ 7

Zasady ochrony i kształtowania ładu przestrzennego.

1. W zakresie zasad ochrony istniejących wartości urbanistycznych oraz prawidłowego kształtowania ładu przestrzennego w granicach obszaru objętego planem ustala się:
   1) kształtowanie przestrzeni w projektowanych zespołach zabudowy produkcyjnej przez określenie gabarytów projektowanych obiektów przy

22

STAROSTWO POWIATOWE
w SANOKU

równoczesnym zapewnieniu jednorodności form architektonicznych;

2) w sposobie zagospodarowania terenów przeznaczonych pod zabudowę, w celu ograniczenia jej nadmiernej koncentracji – określenie maksymalnej powierzchni zabudowy i minimalnej powierzchni biologicznie czynnej - oraz kształtowanie harmonijnych form zabudowy z zielenią towarzyszącą;
3) ograniczenia w zainwestowaniu zabudową - przez ustalenie maksymalnych wskaźników powierzchni zabudowy;
4) wprowadzenie ograniczeń gabarytowych dla nowo projektowanych budynków w celu zachowania wartości krajobrazowych;
5) ustalenie nieprzekraczalnych linii zabudowy w celu zapewnienia odpowiednich warunków funkcjonalno-środowiskowych wzdłuż istniejących i planowanych ciągów dróg publicznych znajdujących się w obszarze objętym planem;
6) zasady zachowania zieleni istniejącej oraz jej uzupełnienia w terenach zabudowy usługowej i produkcyjnej.

2. W obszarze objętym planem dopuszcza się umieszczanie nośników reklamowych w postaci szyldów oraz tablic informacyjnych – z zachowaniem wymagań zawartych w ustaleniach dla poszczególnych terenów przeznaczonych pod zabudowę.

§ 8

Zasady ochrony środowiska, przyrody i krajobrazu kulturowego

1. Dla ochrony środowiska i przyrody ustala się następujące zasady:
   1) wymagania w zakresie ochrony powietrza, wód, gleby, ochrony przed wibracjami i oddziaływaniem pól elektromagnetycznych realizować zgodnie obowiązującymi przepisami odrębnymi;
   2) zakazuje się realizacji przedsięwzięć mogących znacząco oddziaływać na środowisko, wymagających sporządzenia raportu o oddziaływaniu na środowisko - za wyjątkiem:
      a) przebudowy, rozbudowy i budowy dróg publicznych i związanych z nimi urządzeń,
      b) przebudowy, rozbudowy i budowy sieci i urządzeń infrastruktury technicznej;
   3) zaopatrzenie w ciepło przez stosowanie niskoemisyjnych źródeł, takich jak: energia elektryczna, gaz ziemny, gaz propan-butan, olej opałowy oraz paliwa stałe z wykorzystaniem odpowiednich technologii spalania;
   4) dopuszcza się wykorzystywanie odnawialnych źródeł energii, w tym wykorzystanie energii słonecznej oraz ciepła górotworu;
   5) dopuszcza się retencję wód opadowych z powierzchni dachowych w zbiornikach zlokalizowanych na działce lub w terenie inwestycji;
   6) nakazuje się podczyszczanie wód opadowych i ścieków opadowych pochodzących z terenów dróg, placów, parkingów oraz innych nawierzchni utwardzonych przed ich wprowadzeniem do kanalizacji z zastosowaniem osadników i separatorów substancji ropopochodnych;
   7) nakazuje się prowadzenie gospodarki odpadami zgodnie z uwzględnieniem segregacji odpadów u źródeł ich powstawania z jednoczesnym wyodrębnieniem odpadów niebezpiecznych, zgodnie z przepisami odrębnymi i zasadami przyjętymi przez gminę Sanok.
2. Dla ochrony krajobrazu i środowiska kulturowego, z uwagi na stan środowiska przyrodniczego i walory krajobrazowe w obszarze objętym planem, z uwzględnieniem aktualnego zagospodarowania terenów sąsiednich ustala się:

STAROSTWO POWIATOWE
w SANOKU

1) ograniczenia wysokości planowanej zabudowy;
2) maksymalne, nieprzekraczalne powierzchnie planowanej zabudowy;
3) nieprzekraczalne linie zabudowy ze szczególnym uwzględnieniem przestrzeni tras komunikacji publicznej, stanowiących element kształtowania krajobrazu;
4) dopuszcza się przebudowę napowietrznych linii elektroenergetycznych i ich kablowanie dla poprawy standardów estetycznych i krajobrazowych.

ROZDZIAŁ III

Ustalenia dotyczące przeznaczenie terenów i zasad ich zagospodarowania.

§ 13

1. Wyznacza się **TERENY OBIEKTÓW PRODUKCYJNYCH, SKŁADÓW I MAGAZYNÓW,** oznaczone na rysunku planu symbolami: **1.P – 6.P.**
2. Przeznaczenie podstawowe obejmuje zabudowę produkcyjną, składy i magazyny.
3. Przeznaczenie dopuszczalne obejmuje:
   1) zabudowę biurową, socjalną, związaną z ekspozycją i dystrybucją wyrobów produkcji;
   2) zabudowę pomocniczo – gospodarczą - związaną z funkcją podstawową;
   3) wewnętrzne drogi dojazdowe, miejsca parkingowe, chodniki, podejścia i podjazdy;
   4) zieleń tzw. izolacyjną oraz ozdobną z elementami małej architektury;
   5) urządzenia i sieci infrastruktury technicznej.
4. W terenach P, w zakresie sposobu ich zagospodarowania i warunków zabudowy obowiązują odpowiadające zasady zawarte w Rozdziale II niniejszej Uchwały a ponadto następujące ustalenia:
   1) powierzchnia zabudowy nie może przekroczyć 60 % powierzchni działki budowlanej lub terenu inwestycji;
   2) powierzchnia biologicznie czynna nie może stanowić mniej niż 20 % powierzchni działki budowlanej lub terenu inwestycji;
   3) wskaźnik intensywności zabudowy: nie mniej niż 0,1 i nie więcej niż 1,2;
   4) maksymalny poziomy gabaryt budynków – 100 m;
   5) maksymalna wysokość budynków – 15 m (nie licząc kominów i elementów instalacji technologicznych związanych z przeznaczeniem podstawowym);
   6) należy stosować dachy budynków z zachowaniem symetrii nachylenia połaci oraz o kącie nachylenia głównych połaci od 0° – 30°, z dopuszczeniem powierzchni połaci dachowych nie będących płaszczyznami;
   7) zakazuje się stosowania pokryć powierzchni dachowych w kolorze niebieskim;
   8) nakazuje się zapewnienia co najmniej jednego miejsca postojowego lub garażowego przypadającego na każdych trzech zatrudnionych;
   9) dopuszcza się umieszczanie nośników reklamowych w postaci szyldów oraz tablic informacyjnych z zachowaniem ograniczeń wynikających z zastosowania nieprzekraczalnych linii zabudowy – jak ich obowiązywanie w odniesieniu do budynków;
   10) nakazuje się wytworzenie zieleni izolacyjnej w postaci kompozycji z drzew i krzewów w pasach terenu o szerokości min. 3,0 m, przylegających do granic działki budowlanej lub terenu inwestycji z wyjątkiem granic

STAROSTWO POWIATOWE
w SANOKU

z terenami dróg publicznych;

11) wprowadza się ograniczenia w lokalizacji obiektów budowlanych i drzewostanu wysokiego w strefie technicznej linii elektroenergetycznej wysokiego napięcia wrysowanej na rysunku planu;
12) dopuszcza się przebudowę linii elektroenergetycznych wysokiego napięcia z możliwością zmiany ich tras oraz układania kablem pod powierzchnią terenu, z równoczesnym ustanowieniem ograniczeń w nowo wyznaczonych strefach technicznej zgodnie z przepisami odrębnymi;
13) w przypadku dokonań, o których mowa w pkt 10, przestają obowiązywać ograniczenia w wyznaczonej na rysunku planu strefie technicznej, o której mowa w pkt 11.

ROZDZIAŁ IV

Przepisy końcowe

§ 20

Ustala się następujące wysokość stawki procentowej służącej naliczaniu jednorazowej opłaty związanej ze wzrostem wartości nieruchomości w związku z uchwaleniem planu:

1) dla terenów P i U - 30 %;
2) dla pozostałych terenów - 10%.

§ 21

Wykonanie Uchwały powierza się Burmistrzowi Miasta Sanoka.

§ 22

Uchwała podlega ogłoszeniu w Dzienniku Urzędowym Województwa Podkarpackiego oraz zamieszczeniu na stronie internetowej Urzędu Miasta Sanoka.

§ 23

Uchwała wchodzi w życie po upływie 14 dni od dnia ogłoszenia w Dzienniku Urzędowym Województwa Podkarpackiego.

WYPIS
z miejscowego planu zagospodarowania przestrzennego terenu zabudowy mieszkaniowej przy ulicy Gen. Okulickiego w Sanoku - Dąbrówka

zgodnie z ustaleniami miejscowego planu zagospodarowania przestrzennego terenu zabudowy mieszkaniowej przy ulicy **Gen. Okulickiego w Sanoku - Dąbrówka**, zatwierdzonego przez Radę Miasta Sanoka Uchwałą Nr VIII/55/99 z dnia 23.02.1999 r. ogłoszoną w Dzienniku Urzędowym Województwa Podkarpackiego Nr 7 poz.211 z dnia 30.04.1999r.

STAROSTWO POWIATOWE
w SANOKU

działki nr: 699/1, 699/2, 699/3, 699/4, 1328/12, 1328/13, 1328/29, 1328/34 obreb DABRÓWKA – położone są w obszarze oznaczonym, zgodnie z załącznikiem graficznym do niniejszego wypisu, niżej podanymi symbolami za następującymi ustaleniami:

MN – „Tereny zabudowy mieszkaniowej. Ustala się następujące zasady zagospodarowania:

1) Obiekty projektować z zachowaniem następujących warunków:
   a) dostosowanie architektury obiektów do naturalnych cech terenu i walorów krajobrazu,
   b) wysokość budynków do 3-ch kondygnacji z ewentualnym poddaszem użytkowym,
   c) tradycyjne formy dachów – o symetrycznych połaciach,
   d) pokrycia dachów dachówką ceramiczną lub materiałem ją imitującym kolorem i fakturą,
   e) zastosowanie detali wykończeniowych zgodnie z miejscową tradycją,
   f) układ głównych kalenic równoległy do przebiegu ulicy Gen. Okulickiego.

2) Zachowanie nieprzekraczalnych linii zabudowy od zewnętrznych krawędzi jezdni:
   a) 30,0m - od drogi powiatowej /KDw – ul. Gen. Okulickiego/ dla obiektów jednokondygnacyjnych,
   b) 40,0m - dla obiektów wielokondygnacyjnych,
   c) 19,0m - na odcinku istniejącego obiektu wzdłuż jego wschodniej ściany,
   d) 10,0m - od ulicy lokalnej dojazdowej /DW/.

3) Zachowanie w maksymalnym stopniu istniejącego drzewostanu i wprowadzenie zieleni stałozielonej od strony wschodniej i północnej terenu.

4) Obsługa komunikacyjna poprzez:
   a) bezpośredni zjazd z drogi powiatowej /ul. Okulickiego/,
   b) poprzez dojazd wewnętrzny /DW/.

5) Dopuszcza się:
   a) remont, przebudowę i przystosowanie istniejącego obiektu biurowego do funkcji mieszkalnej na warunkach określonych w pkt. 1 lit. a-f,
   b) wprowadzenie elementów małej architektury.

KDw – Teren komunikacji. Fragment pasa drogi powiatowej w liniach rozgraniczających – ul. Okulickiego. Dopuszcza się prowadzenie sieci infrastruktury technicznej.

Dw – Teren komunikacji /Dojazd wewnętrzny/. Ustala się następujące parametry:

- szerokość w liniach rozgraniczających – 8,00m,
- szerokość jezdni min. – 3,50m,
- w liniach rozgraniczających drogi dopuszcza się prowadzenie sieci infrastruktury technicznej.

STAROSTWO POWIATOWE
w SANOKU

Zasady Obsługi w zakresie infrastruktury technicznej i ochrony środowiska.

1) zasilanie:
   a) w energię elektryczną z istniejących linii niskiego napięcia wyprowadzonych z najbliższych stacji transformatorowych,
   b) w gaz z istniejącej sieci gazowej,
2) zaopatrzenie w wodę z miejskiej sieci wodociągowej,
3) ogrzewanie obiektów indywidualne w sposób nie pogarszający stanu czystości środowiska,
4) połączenia telefoniczne z istniejącej sieci teletechnicznej,
5) gromadzenie i odprowadzanie:
   a) ścieków socjalno-bytowych kanalizacją sanitarną do oczyszczalni ścieków,
   b) wód deszczowych z dróg dojazdowych, placów postojowych – kanalizacją do odbiornika, w sposób nie zagrażający środowisku i terenom sąsiednim,
   c) odpadów stałych - w pojemnikach usytuowanych na własnym terenie i usuwanie na zasadach obowiązujących w mieście,
6) zaopatrzenie w media rozwiązać na warunkach określonych przez dysponenta sieci,

dopuszcza się przebudowę, modernizację istniejących lub budowę nowych odcinków sieci infrastruktury technicznej na warunkach określonych przez dysponentów sieci oraz w sposób nie kolidujący z zagospodarowaniem terenu zgodnie z przeznaczeniem

Z up. BURMISTRZA MIASTA

mgr inż. [illegible] Dymacz
NACZELNIK WYDZIAŁU

Otrzymują:
1) Adresat
2) TG/KC

STAROSTWO POWIATOWE
w SANOKU

WYRYS
z miejscowego planu zagospodarowania przestrzennego
skala 1:2000

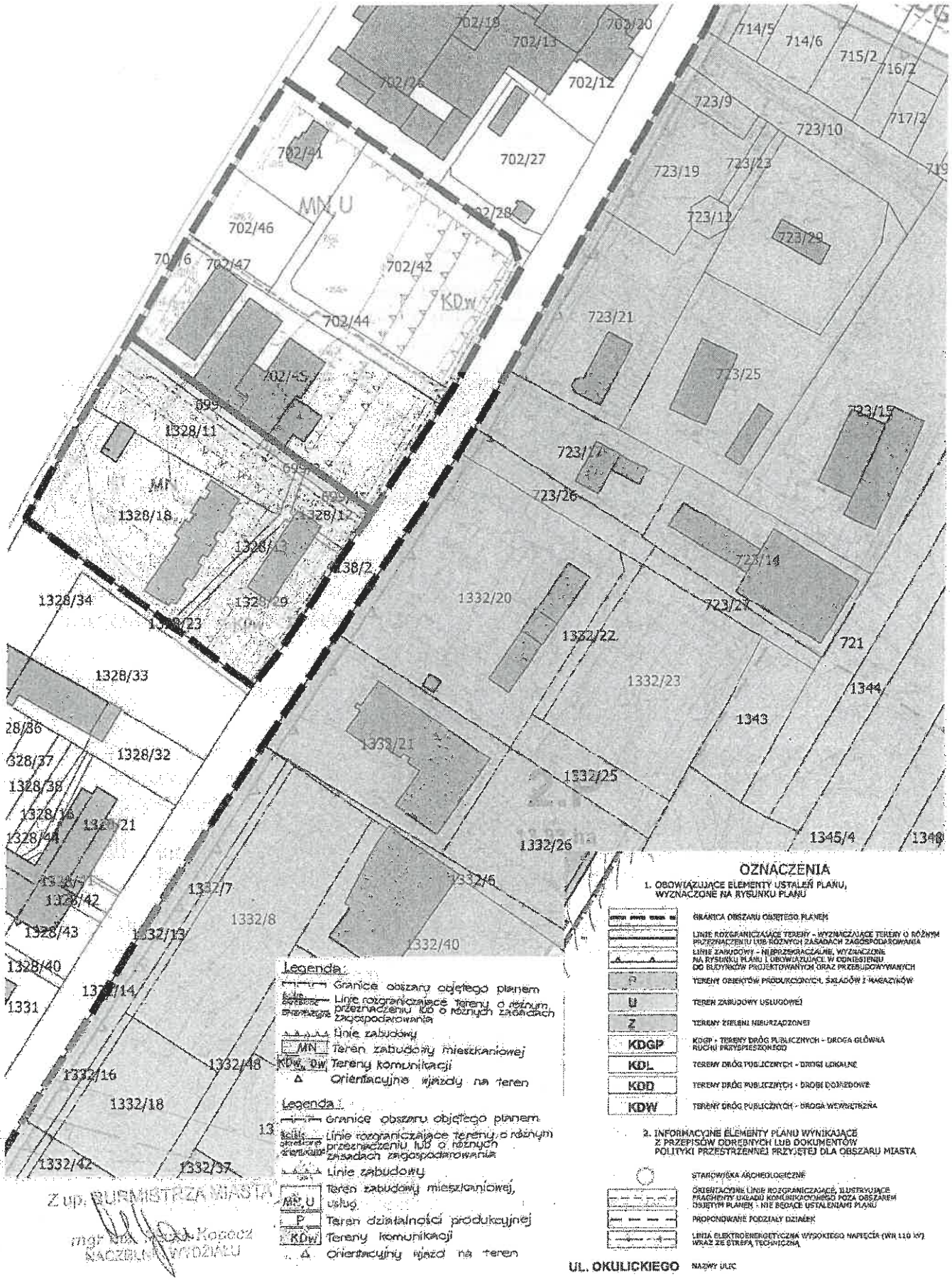

Z up. BURMISTRZA MIASTA
mgr inż. [illegible] Kopacz
NACZELNIK WYDZIAŁU

BURMISTRZ
MIASTA SANOKA

STAROSTWO POWIATOWE
w SANOKU

Sanok, dnia 18.01.2017r.

TG.6727.21.2017

GMINA MIASTA SANOKA
ul. Rynek 1
38 – 500 Sanok

WYPIS
z miejscowego planu zagospodarowania przestrzennego
miasta Sanoka

zgodnie z ustaleniami miejscowego planu zagospodarowania przestrzennego terenu zabudowy mieszkaniowej przy ulicy **Gen. Okulickiego w Sanoku - Dąbrówka**, zatwierdzonego przez Radę Miasta Sanoka Uchwałą Nr VIII/55/99 z dnia 23.02.1999 r. ogłoszoną w Dzienniku Urzędowym Województwa Podkarpackiego Nr 7 poz.211 z dnia 30.04.1999 r.

działki nr:
699/1, 699/2, 699/3, 699/4, 1328/12, 1328/13, 1328/23, 1328/29 obreb DABRÓWKA
– położone są w obszarze oznaczonym, zgodnie z załącznikiem graficznym do niniejszego wypisu, niżej podanymi symbolami za następującymi ustaleniami:

MN – „Tereny zabudowy mieszkaniowej. Ustala się następujące zasady zagospodarowania:

1) Obiekty projektować z zachowaniem następujących warunków:
   a) dostosowanie architektury obiektów do naturalnych cech terenu i walorów krajobrazu,
   b) wysokość budynków do 3-ch kondygnacji z ewentualnym poddaszem użytkowym,
   c) tradycyjne formy dachów – o symetrycznych połaciach,
   d) pokrycia dachów dachówką ceramiczną lub materiałem ją imitującym kolorem i fakturą,
   e) zastosowanie detali wykończeniowych zgodnie z miejscową tradycją,
   f) układ głównych kalenic równoległy do przebiegu ulicy Gen. Okulickiego.
2) Zachowanie nieprzekraczalnych linii zabudowy od zewnętrznych krawędzi jezdni:
   a) 30,0m - od drogi powiatowej /KDw – ul. Gen. Okulickiego/ dla obiektów jednokondygnacyjnych,
   b) 40,0m - dla obiektów wielokondygnacyjnych,
   c) 19,0m - na odcinku istniejącego obiektu wzdłuż jego wschodniej ściany,
   d) 10,0m - od ulicy lokalnej dojazdowej /DW/.
3) Zachowanie w maksymalnym stopniu istniejącego drzewostanu i wprowadzenie zieleni stałozielonej od strony wschodniej i północnej terenu.
4) Obsługa komunikacyjna poprzez:
   a) bezpośredni zjazd z drogi powiatowej /ul. Okulickiego/,
   b) poprzez dojazd wewnętrzny /DW/.
5) Dopuszcza się:
   a) remont, przebudowę i przystosowanie istniejącego obiektu biurowego do funkcji mieszkalnej na warunkach określonych w pkt. 1 lit. a-f,

STAROSTWO POWIATOWE
w SANOKU

b) wprowadzenie elementów małej architektury.

KDw – Teren komunikacji. Fragment pasa drogi powiatowej w liniach rozgraniczających – ul. Okulickiego. Dopuszcza się prowadzenie sieci infrastruktury technicznej.

Dw – Teren komunikacji /Dojazd wewnętrzny/. Ustala się następujące parametry:
- szerokość w liniach rozgraniczających – 8,00m,
- szerokość jezdni min. – 3,50m,
- w liniach rozgraniczających drogi dopuszcza się prowadzenie sieci infrastruktury technicznej.

Zasady Obsługi w zakresie infrastruktury technicznej i ochrony środowiska.

1) zasilanie:
   a) w energię elektryczną z istniejących linii niskiego napięcia wyprowadzonych z najbliższych stacji transformatorowych,
   b) w gaz z istniejącej sieci gazowej,
2) zaopatrzenie w wodę z miejskiej sieci wodociągowej,
3) ogrzewanie obiektów indywidualne w sposób nie pogarszający stanu czystości środowiska,
4) połączenia telefoniczne z istniejącej sieci teletechnicznej,
5) gromadzenie i odprowadzanie:
   a) ścieków socjalno-bytowych kanalizacją sanitarną do oczyszczalni ścieków,
   b) wód deszczowych z dróg dojazdowych, placów postojowych – kanalizacją do odbiornika, w sposób nie zagrażający środowisku i terenom sąsiednim,
   c) odpadów stałych - w pojemnikach usytuowanych na własnym terenie i usuwanie na zasadach obowiązujących w mieście,
6) zaopatrzenie w media rozwiązać na warunkach określonych przez dysponenta sieci,
7) dopuszcza się przebudowę, modernizację istniejących lub budowę nowych odcinków sieci infrastruktury technicznej na warunkach określonych przez dysponentów sieci oraz w sposób nie kolidujący z zagospodarowaniem terenu zgodnie z przeznaczeniem.

Natomiast działka nr **1328/34** obręb Dąbrówka położona jest w obszarze, dla którego Miejscowy Plan Ogólny Zagospodarowania Przestrzennego dla miasta Sanoka zatwierdzony przez Miejską Radę Narodową, Uchwałą Nr XIII/77/86 z dnia 3.12.1986r. ogłoszony w Dzienniku Urzędowym Województwa Krośnieńskiego Nr 9, poz.342, z dnia 31.12.1986r, potwierdzony Uchwałą Nr VIII/51/90 Rady Miasta Sanoka z dnia 18 grudnia 1990r, opublikowany w Dzienniku Urzędowym Województwa Krośnieńskiego Nr 3 poz.24 z dnia 19.03.1991r., ***utracił ważność z dniem 1 stycznia 2003r.*** na mocy art. 67 ust. 1 ustawy z dnia 7 lipca 1994r o zagospodarowaniu przestrzennym (j. t. Dz. U. z 1999r Nr 15 poz. 139 z późn. zm.).

Otrzymują:
1) Adresat
2) TG/KC

Z up. BURMISTRZA MIASTA
mgr inż. [illegible]
NACZELNIK WYDZIAŁU

Nie podlega opłacie skarbowej
na podstawie art. 7 pkt 3 ustawy
z dnia 16 listopada 2006r. o opłacie
skarbowej (t.j. Dz. U. z 2016r. poz.1827)

30

STAROSTWO POWIATOWE
w SANOKU

WYRYS
z miejscowego planu zagospodarowania przestrzennego
skala 1:1000

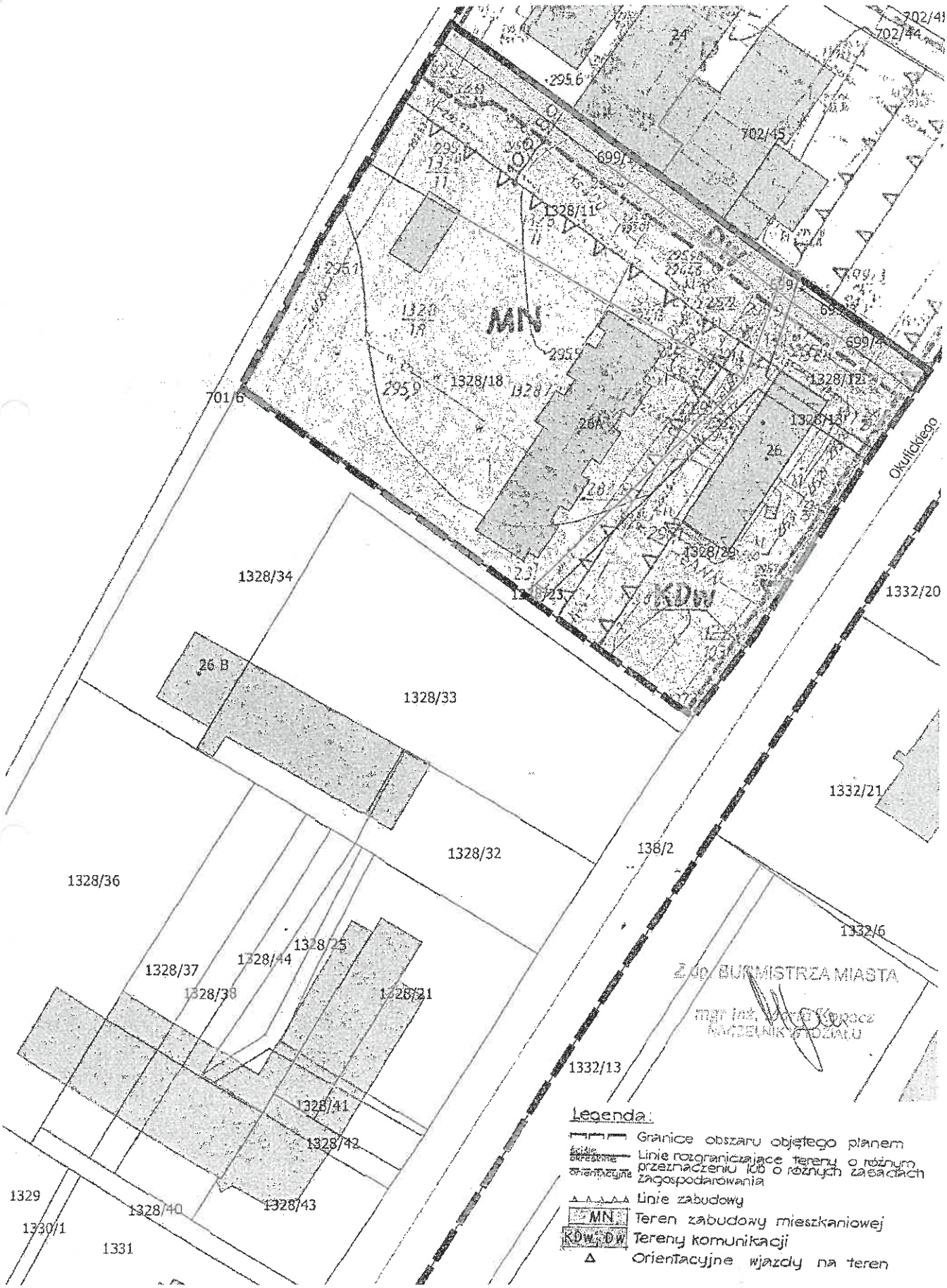

31

POWIATOWY ZARZĄD DRÓG
W SANOKU
38-500 Sanok, ul. Wiktorowicza 2
tel./fax 464-24-45, tel. 464-24-46
NIP 687-16-49-858 REGON 370446366

UZ.4561.10.2017

URZĄD MIASTA w SANOKU
Biuro Obsługi Klienta
21. 02. 2017
3551/2017/BIP
DECYZJA

Sanok dn. 16.02.2017r.

STAROSTWO POWIATOWE
w SANOKU
24-02-2017
Wydział Inwestycji
Zamówień Kapitalnych

Na podstawie art. 39 ust. 3 Ustawy o drogach publicznych (tekst jednolity Dz. U. z 2015r. poz. 460) i art. 104 ustawy z dnia 14 czerwca 1960 r. – Kodeksu postępowania administracyjnego administracyjnego (tekst jednolity Dz. U. z 2016r. poz .23) ,oraz uchwały 254/2015 Zarządu Powiatu w Sanoku z dnia 29 października 2015 r w sprawie upoważnienia Dyrektora Powiatowego Zarządu Dróg w Sanoku do załatwienia indywidualnych spraw z zakresu administracji publicznej po rozpatrzeniu sprawy z dn.05.01.2017. złożonej w dn. 05.02.2017r przez : Gminę Miasta Sanoka ul. Rynek 1 , 38-500 Sanok **zwaną w treści decyzji stroną** dotyczącej wydania zgody na lokalizację sieci kanalizacji sanitarnej w pasie drogowym drogi powiatowej nr 2212 R ul. Okulickiego w m. Sanok w km 0+985 i 1+055

zezwalam

stronie na dysponowanie częścią działki nr ew. 138/2 , będącą własnością Powiatu Sanockiego w zarządzie - Powiatowego Zarządu Dróg w Sanoku stanowiącej część pasa drogowego drogi powiatowej nr 2212 R ul. Okulickiego w m. Sanok w km 0+985 iw km 1+055 i lokalizację sieci kanalizacji sanitarnej zgodnie z zał. mapą stanowiącą zał. do niniejszej decyzji

na warunkach j.n.

1. Niniejsza decyzja upoważnia stronę do przedstawienia jej właściwym organom celem wykazania prawa do dysponowania nieruchomością na cele budowlane art. 32 ust.4 pkt 2 ustawy z dnia 7 lipca 1994r. Prawo Budowlane (Dz. U. Nr 207 z 2003r. poz. 2016z późn. zm.)
   Pozwolenie na budowę powinno zawierać zapis o konieczności spełnienia warunków zawartych w decyzji .
2. **Za umieszczenie w pasie drogowym urządzeń obcych nie związanych z funkcjonowaniem drogi właściciel będzie ponosił opłaty roczne , za każdy rok umieszczenia urządzenia w pasie drogowym . Opłata będzie naliczona i pobrana w drodze decyzji administracyjnej przez zarządcę drogi przy udzielaniu zezwolenia na zajęcie pasa drogowego celem wykonania robót określonych w sentencji niniejszej decyzji zgodnie z art. 40 ust. 5 i ust. 11 cyt. na wstępie ustawy o drogach publicznych**

3. Wydane zezwolenie nie jest równoznaczne z pozwoleniem na budowę w rozumieniu przepisów prawa budowlanego , stanowi jedynie dowód , że wnioskodawca posiada prawo do dysponowania nieruchomością gruntową określoną w niniejszej decyzji na cele budowlane .
   W przypadku modernizacji lub przebudowy drogi powiatowej j.w. i konieczności dokonania przełożenia lub zabezpieczenia projektowanej sieci kanalizacji sanitarnej koszt tego przełożenia ponosi : właściciel urządzenia
4. Wnioskodawca jako właściciel obiektu obowiązany jest do :
   - uzyskania uzgodnień z posiadaczami urządzeń obcych znajdujących się w pasie drogowym lub w jego pobliżu ,
   - uzyskania innych uzgodnień , decyzji i pozwoleń wymaganych odrębnymi przepisami

5. Decyzja traci ważność jeżeli :
   - utraciła ważność decyzja – pozwolenia na budowę
   - nie rozpoczęto inwestycji w ciągu 2 lat od dania wydania niniejszej decyzji

STAROSTWO POWIATOWE
w SANOKU

6. Inwestor zadania po oddaniu do użytkowania powyższej inwestycji będzie ponosił koszty związane z jej utrzymaniem i użytkowaniem . Za wszelkie ewentualne szkody w stosunku do drogi jak i w stosunku do osób trzecich wynikające z umieszczenia w pasie drogowym projektowanego urządzenia pełną odpowiedzialność ponosi strona .
7. **Przed przystąpieniem do realizacji inwestycji polegającej na umieszczeniu w pasie drogowym urządzenia i przekroczeniem drogi powiatowej strona winna wystąpić do Powiatowego Zarządu dróg w Sanoku o wydanie decyzji zezwalającej na zajęcie pasa drogowego załączając do wniosku :**
   1. **Oświadczenie o posiadaniu prawomocnego pozwolenie na budowę ,lub o zgłoszeniu budowy właściwemu organowi administracji architektoniczno – budowlanej (należy dodatkowo zał. kserokopie pozwolenia lub zgłoszenia)**
   2. **Plan sytuacyjny z domiarami z zakreślonym obrysem i wyliczona powierzchnią zajętego pasa drogowego w m2 .**
   3. **Wyliczona powierzchnię umieszczonych w pasie drogowym urządzeń infrastruktury technicznej nie związanej z obsługa drogi .**
   4. **Określenie czasu na jaki zostanie umieszczone urządzenie w pasie drogowym .**
   5. **Projekt organizacji i zabezpieczenia robót zgodny z warunkami rozporządzenia Ministra Infrastruktury z dnia 23 września . w sprawie szczegółowych warunków zarządzania ruchem na drogach , oraz wykonywania nadzoru nad tym ruchem (Dz. U. Nr 177 poz. 1729 z 2003 r)**
   6. **Harmonogram robót w pasie drogowym umożliwiający ich wykonanie w określonym czasie**
   7. **Oświadczenie wnioskodawcy , kto będzie właścicielem urządzenia umieszczanego w pasie drogowym po wykonaniu inwestycji .**
   8. **Zajęcie pasa drogowego , bez uprzedniego uzyskania zezwolenia zarządu drogi , skutkuje wymierzeniem kary w wysokości 10-krotnej opłaty**

Pouczenie

Od niniejszej decyzji służy stronie prawo wniesienia odwołania do Samorządowego Kolegium Odwoławczego w Krośnie za pośrednictwem Powiatowego zarządu Dróg w Sanoku w terminie 14 dni od daty jej doręczenia .

Decyzja w sprawach lokalizowania w pasie drogowym obiektów budowlanych lub urządzeń niezwiązanych
z potrzebami ruchu drogowego jest zwolniona z opłaty skarbowej zgodnie z art. 3 i 4 (zał. do ustawy cz. III ust. 44 poz. 9 kolumna 4) ustawy z dnia 16 listopada 2006 r. o opłacie skarbowej (Dz. U. Nr 225 poz. 163511)

Z upoważnienia Zarządu Powiatu

Otrzymują :
1x Gmina Miasta Sanoka , 38-500 Sanok ul. Rynek 1
1x A/a

Sprawę prowadzi : Danuta Ziajka tel. (013) 46 42445

DYREKTOR
Powiatowego Zarządu Dróg
w Sanoku
mgr inż. Wojciech Klaparda

GN.I.6630.18.2017

STAROSTWO POWIATOWE
W SANOKU

SANOK, dn. 22.02.2017 r.

STAROSTA SANOCKI
Powiatowy Ośrodek Dokumentacji
Geodezyjnej i Kartograficznej w Sanoku
38-500 Sanok, ul. Kościuszki 36
tel. 013 46 57 610

ODPIS
PROTOKOŁU Z NARADY KOORDYNACYJNEJ
W SPRAWIE NR GN.I.6630.18.2017

Na podstawie art. 28b ustawy z dnia 17 maja 1989 r. - Prawo Geodezyjne i Kartograficzne (tj. Dz. U. z 2010 r. Nr 193, poz.1287, z późn. zm.)

Przedmiot narady:	**Projektowana sieć kanalizacji sanitarnej.**
Lokalizacja:	Sanok - M Obręb: Dąbrówka
Inwestor:	GMINA MIASTA SANOKA ul. Rynek 1 38-500 Sanok
Przewodniczący:	Grzegorz Zagórda, Podinspektor
Miejsce narady:	Starostwo Powiatowe w Sanoku, ul. Kościuszki 36
Sposób przeprowadz.:	stacjonarny
Rozp. narady:	23.01.2017
Zakończ. narady:	23.01.2017

Stanowiska uczestników narady koordynacyjnej

Lp	Nazwa instytucji	Uwagi
1	Starostwo Powiatowe w Sanoku Przewodniczący narady koordynacyjnej Grzegorz Zagórda	**Wykopy ziemne w rejonie istniejącego uzbrojenia podziemnego należy prowadzić ręcznie i pod nadzorem odpowiednich branż.** **Zachować wymagane normami odległości projektowanej kanalizacji sanitarnej od innego istniejącego uzbrojenia podziemnego.**
2	Powiatowy Zarząd Dróg w Sanoku Danuta Ziajka	**Przekroczenie pasa drogowego uzgodnić w PZD Sanok.**
3	Starostwo Powiatowe w Sanoku Wydział Architektury i Budownictwa Krzysztof Tomczewski	Bez uwag.
4	Powiatowy Inspektor Nadzoru Budowlanego Paweł Patronik	Bez uwag.
5	Gazownia w Sanoku Franciszek Kwiatkowski	**Prace ziemne na czynnej sieci gazowej prowadzić ręcznie w obecności przedstawiciela Gazowni w Sanoku.** **Uzyskać protokoły z odbioru skrzyżowań.**
6	Powiatowa Stacja Sanitarno-Epidemiologiczna Leszek Olszewski	Bez uwag.

V E R T E!

35

7	Rejon Energetyczny Sanok Tomasz Dydek	**Roboty w miejscach skrzyżowań z kablami energetycznymi nN prowadzić ręcznie pod nadzorem pracownika RE Sanok (tel 134655510 lub 134655511).** **Na powyższe uzyskać pozytywny protokół odbioru robót.**
8	Sanockie Przedsiębiorstwo Gospodarki Komunalnej Sp. z o.o. Jan Cyran	**Projekt wykonawczy uzgodnić z Zakładzie Wod-Kan.**
9	Urząd Miasta w Sanoku	Przedstawiciel nie uczestniczył w naradzie.
10	Orange Polska S.A.	Przedstawiciel nie uczestniczył w naradzie.
11	Podkarpacki Zarząd Melioracji i Urządzeń Wodnych O/Sanok Jakub Czech	Bez uwag.

Stwierdza się zgodność
z oryginałem
Sanok, dnia 2017-02-22

Przewodniczący narady koordynacyjnej

Z up. STAROSTY

Grzegorz Jagórda
Przewodniczący Narady Koordynacyjnej

STAROSTWO POWIATOWE
w SANOKU

POLSKA
IZBA
INŻYNIERÓW
BUDOWNICTWA

Zaświadczenie

o numerze weryfikacyjnym:

PDK-W1Z-VE3-Q4A *

Pan Mieczysław Fil o numerze ewidencyjnym PDK/IS/0943/01
adres zamieszkania ul. Przelotowa 10, 38-500 Sanok
jest członkiem Podkarpackiej Okręgowej Izby Inżynierów Budownictwa i posiada wymagane ubezpieczenie od odpowiedzialności cywilnej.
Niniejsze zaświadczenie jest ważne do dnia 2017-12-31.

Zaświadczenie zostało wygenerowane elektronicznie i opatrzone bezpiecznym podpisem elektronicznym weryfikowanym przy pomocy ważnego kwalifikowanego certyfikatu w dniu 2016-12-13 roku przez:

Zbigniew Detyna, Przewodniczący Rady Podkarpackiej Okręgowej Izby Inżynierów Budownictwa.

(Zgodnie art. 5 ust 2 ustawy z dnia 18 września 2001 r. o podpisie elektronicznym (Dz. U. 2001 Nr 130 poz. 1450) dane w postaci elektronicznej opatrzone bezpiecznym podpisem elektronicznym weryfikowanym przy pomocy ważnego kwalifikowanego certyfikatu są równoważne pod względem skutków prawnych dokumentom opatrzonym podpisami własnoręcznymi.)

* Weryfikację poprawności danych w niniejszym zaświadczeniu można sprawdzić za pomocą numeru weryfikacyjnego zaświadczenia na stronie Polskiej Izby Inżynierów Budownictwa www.piib.org.pl lub kontaktując się z biurem właściwej Okręgowej Izby Inżynierów Budownictwa.

Podpis jest prawidłowy

35

STAROSTWO POWIATOWE
w SANOKU

WOJEWÓDZKIE BIURO PLANOWANIA
PRZESTRZENNEGO I NADZORU BUDOWLANEGO
38-400 Krosno
ul. Lewakowskiego 7 – telefon 209-17
=4=

A-649-132/82

Krosno, dnia 30 grudnia 1982r.

D e c y z j a

Na podstawie art.18 ust. 1 i 2 Ustawy z dnia 24 października 1974r. - Prawo budowlane /Dz.U.Nr 38,poz.229 z późn.zm./ § 2 ust.2 pkt.2 ,§ 13 ust.1 pkt.4 lit. a i b, § 5 ust. § 7 rozporządzenia Ministra Gospodarki Terenowej i Ochrony Środowiskaz dnia 20 lutego 1975r. w sprawie samodzielnych funkcji technicznych w budownictwie /Dz.U.Nr 8,poz.46/ i § 4 pkt.2 lit.e Zarządzenia nr 2/81 Wojewody Krośnieńskiego z dnia 12 stycznia 1981r. w sprawie utworzenia,organizacji oraz zasad i zakresu działania Wojewódzkiego Biura Planowania Przestrzennego i Nadzoru Budowlanego w Krośnie /Dz.Urz.WRN w Krośnie z 1981r. Nr 1,poz.5/ stwierdza się,że:

Obywatel Mieczysław F I L - technik budowlany

urodzony dnia 2 lutego 1950r. w Nowosielcach , posiada przygotowan zawodowe upoważniające do wykonywania samodzielnej funkcji projektanta oraz kierownika budowy i robót w specjalności instalac no-inżynieryjnej w zakresie sieci i instalacji sanitarnych .

Obywatel Mieczysław F I L jest upoważniony do:

1. Sporządzania projektów sieci i instalacji sanitarnych o powszechnie znanych rozwiązaniach konstrukcyjnych i schematac technicznych .
2. Kierowania,nadzorowania i kontrolowania budowy i robót, kierowania i kontrolowania wytwarzania konstrukcyjnych elementó instalacji i sieci oraz oceniania i badania stanu technicznego w zakresie instalacji i sieci sanitarnych o powszechnie znanych rozwiązaniach konstrukcyjnych.

Od decyzji niniejszej służy Obywatelowi odwołanie do Ministerstwa Administracji,Gospodarki Terenowej i Ochrpny Środowiska za pośrednictwem tut.Biura w terminie 14 dni od dnia jej doręczenia.

Otrzymują:

1. Ob. Mieczysław Fil
   zam.Sanok ul.Kochanowskiego 9/5
2. A/a

Z upoważnienia Wojewody
DYREKTOR
Główny Architekt Województwa

mgr inż. Witold Drzymalski

36

STAROSTWO POWIATOWE
w SANOKU

Nazwa obiektu: INFORMACJA DOTYCZĄCA BEZPIECZEŃSTWA I OCHRONY ZDROWIA

NA PLACU BUDOWY SIECI KANLIZACJI SANITARNEJ.

Lokalizacja: Sanok ul. Okulickiego – działki nr. 723/25, 723/14, 723/17, 723/26, 1332/20, 138/2, 699/2, 699/3, 699/4, 1328/12, 1328/13, 1328/29, 1332/21.

Nazwa obiektu: Budowa sieci kanalizacji sanitarnej.

Obręb: / Nr.0004 / Dąbrówka

Stadium: Projekt budowlany

Branża: sanitarna

Inwestor: **Gmina Miasta Sanoka**

Adres: **38 – 500 SANOK**

ul. Rynek 1

Projektant:

Mieczysław Fil
Uprawnienia nr A-649-132/82
w specjalności instalacyjno-inżynieryjnej
w Zakresie Sieci i Instalacji Sanitarnych
38-500 Sanok, ul. Przełokna 1 tel. 134631526

Sanok - 03 - 2017r.

STAROSTWO POWIATOWE
w SANOKU

1. ZAKRES ROBÓT.

Zakres robót obejmuje budowę sieci kanalizacji sanitarnej w miejscowości Sanok - Dąbrówka ul. Okulickiego.

2. ISTNIEJĄCE OBIEKTY BUDOWLANE

W bezpośrednim sąsiedztwie projektowanych robót objętych placem budowy występują budynki przemysłowe, usługowe, handlowe oraz uzbrojenie podziemne tj. kabel energetyczny, sieć kanalizacji sanitarnej, kanalizacja teletechniczna.

3. KOLEJNOŚĆ WYKONYWANYCH ROBÓT

- zagospodarowanie placu budowy
- roboty drogowe – rozebranie nawierzchni utwardzonej (gruz)
- roboty ziemne – wykopy
- roboty budowlano-montażowe
- roboty ziemne – zasypanie wykopów
- roboty drogowe – odtworzenie nawierzchni utwardzonej
- roboty wykończeniowe uporządkowanie terenu

(na każdym etapie robót na placu budowy użytkowane będą maszyny i urządzeń techniczne)

4. INSTRUKTAŻ PRACOWNIKÓW PRZED PRZYSTĄPIENIEM DO REALIZACJI ROBÓT SZCZEGÓLNIE NIEBEZPIECZNYCH

- szkolenie pracowników w zakresie bhp,
- zasady postępowania w przypadku wystąpienia zagrożenia
- zasady bezpośredniego nadzoru nad pracami szczególnie niebezpiecznymi przez wyznaczone w tym celu osoby
- zasady stosowania przez pracowników środków ochrony indywidualnej oraz odzieży i obuwia roboczego

5. ŚRODKI TECHNICZNE I ORGANIZACYJNE ZAPOBIEGAJĄCE NIEBEZPIECZEŃSTWOM WYNIKAJĄCYM Z WYKONYWANIA ROBÓT BUDOWLANYCH

Zagospodarowanie terenu budowy wykonuje się przed rozpoczęciem robót budowlanych, co najmniej w zakresie :

- ogrodzenia terenu i wyznaczenia stref niebezpiecznych,
- wykonania dróg, wyjść i przejść dla pieszych,
- doprowadzenia energii elektrycznej, wody oraz odprowadzenia ścieków lub ich utylizacji,
- urządzenia pomieszczeń higieniczno-sanitarnych i socjalnych,
- zapewnienia oświetlenia naturalnego i sztucznego,
- zapewnienia właściwej wentylacji,
- zapewnienia łączności telefonicznej,
- urządzenia składowisk materiałów i wyrobów

• Teren budowy lub robót powinien być w miarę potrzeby ogrodzony lub skutecznie zabezpieczony przed osobami postronnymi. Wysokość ogrodzenia powinna wynosić, co najmniej 1,5 m. Z uwagi na specyfikę robót jakimi są roboty liniowe, powyższe ogrodzenie powinno być wykonane dla zaplecza technicznego i składowiska materiałów i wyrobów. Plac budowy na którym prowadzone są roboty liniowe powinien być wygrodzony balustradami i oznakowany w widoczny sposób. Powinny być wykonane oddzielne bramy dla ruchu pieszego oraz pojazdów mechanicznych i maszyn budowlanych.

Teren budowy powinien być wyposażony w sprzęt niezbędny do gaszenia pożarów, który powinien być regularnie sprawdzany, konserwowany i uzupełniany, zgodnie z wymaganiami producentów i przepisów przeciwpożarowych. Ilość i rozmieszczenie gaśnic przenośnych powinno być zgodne z wymaganiami przepisów przeciwpożarowych.

• Szerokość ciągu pieszego jednokierunkowego powinna wynosić, co najmniej 0,75 m, a dwukierunkowego 1,20 m. Dla pojazdów używanych w trakcie wykonywania robót budowlanych należy wyznaczyć i oznakować miejsca postojowe na terenie budowy. Szerokość dróg komunikacyjnych na placu budowy lub robót powinna być dostosowana do używanych środków transportowych. Drogi i ciągi piesze na placu budowy powinny być utrzymane we właściwym stanie technicznym. Nie wolno na nich składować materiałów, sprzętu lub innych przedmiotów. Drogi komunikacyjne dla wózków i taczek oraz pochylnie, po których dokonuje się ręcznego przenoszenia ciężarów nie powinny mieć spadków większych niż 10%. Przejścia i strefy niebezpieczne powinny być oświetlone i oznakowane znakami ostrzegawczymi lub znakami zakazu. Przejścia o pochyleniu większym niż 15 % należy zaopatrzyć w listwy umocowane poprzecznie, w odstępach nie mniejszych niż 0,40 m lub schody o szerokości nie mniejszej niż 0,75 m, zabezpieczone, co najmniej z jednej strony balustradą. Balustrada składa się z deski krawężnikowej o wysokości 0,15 m i poręczy

STAROSTWO POWIATOWE
w SANOKU

ochronnej umieszczonej na wysokości 1,10 m. Wolną przestrzeń pomiędzy deską krawężnikową a poręczą należy wypełnić w sposób zabezpieczający pracowników przed upadkiem. Strefa niebezpieczna, w której istnieje zagrożenie spadania z wysokości przedmiotów, powinna być ogrodzona balustradami i oznakowana w sposób uniemożliwiający dostęp osobom postronnym. Strefa ta nie może wynosić mniej niż 1/10 wysokości, z której mogą spadać przedmioty, lecz nie mniej niż 6,0 m.
Przejścia, przejazdy i stanowiska pracy w strefie niebezpiecznej powinny być zabezpieczone daszkami ochronnymi. Daszki ochronne powinny znajdować się na wysokości nie mniejszej niż 2,4 m nad terenem w najniższym miejscu i być nachylone pod kątem 45^0 w kierunku źródła zagrożenia. Pokrycie daszków powinno być szczelne i odporne na przebicie przez spadające przedmioty.
Używanie daszków ochronnych jako rusztowań lub miejsc składowania narzędzi, sprzętu, materiałów jest zabronione.

- Instalacje rozdziału energii elektrycznej na terenie budowy powinny być zaprojektowane i wykonane oraz utrzymywane i użytkowane w taki sposób, aby nie stanowiły zagrożenia pożarowego lub wybuchowego, lecz chroniły pracowników przed porażeniem prądem elektrycznym. Roboty związane z podłączeniem, sprawdzaniem, konserwacją i naprawą instalacji i urządzeń elektrycznych mogą być wykonywane wyłącznie przez osoby posiadające odpowiednie uprawnienia.

Nie jest dopuszczalne sytuowanie stanowisk pracy, składowisk wyrobów i materiałów lub maszyn i urządzeń budowlanych bezpośrednio pod napowietrznymi liniami elektroenergetycznymi lub w odległości liczonej w poziomie od skrajnych przewodów, mniejszej niż:
3,0 m – dla linii o napięciu znamionowym nieprzekraczającym 1 KV,
5,0 m – dla linii i napięciu znamionowym powyżej 1 KV, lecz nieprzekraczającym 15 KV,
10,0 m – dla linii o napięciu znamionowym powyżej 15 KV, lecz nieprzekraczającym 30 KV,
15,0 m – dla linii o napięciu znamionowym powyżej 30 KV,lecz nieprzekraczającym 110KV,
30,0 m – dla linii o napięciu znamionowym powyżej 110 KV.
Żurawie samojezdne, koparki i inne urządzenia ruchome, które mogą zbliżyć się na niebezpieczną odległość do w/w napowietrznych lub kablowych linii elektroenergetycznych, powinny być wyposażone w sygnalizatory napięcia.
Rozdzielnice budowlane prądu elektrycznego znajdujące się na terenie budowy należy zabezpieczyć przed dostępem osób nieupoważnionych. Rozdzielnice powinny być usytuowane w odległości nie większej niż 50,0 m od odbiorników energii. Przewody elektryczne zasilające urządzenia mechaniczne powinny być zabezpieczone przed uszkodzeniami mechanicznymi, a ich połączenia z urządzeniami mechanicznymi wykonane w sposób zapewniający bezpieczeństwo pracy osób obsługujących takie urządzenia. Okresowe kontrole stanu stacjonarnych urządzeń elektrycznych pod względem bezpieczeństwa powinny być przeprowadzane, co najmniej jeden raz w miesiącu, natomiast kontrola stanu i oporności izolacji tych urządzeń, co najmniej dwa razy w roku, a ponadto:
- przed uruchomieniem urządzenia po dokonaniu zmian i napraw części elektrycznych i mechanicznych,
- przed uruchomieniem urządzenia, jeżeli urządzenie było nieczynne przez ponad miesiąc,
- przed uruchomieniem urządzenia po jego przemieszczeniu.

W przypadkach zastosowania urządzeń ochronnych różnicowoprądowych w w/w instalacjach, należy sprawdzać ich działanie każdorazowo przed przystąpieniem do pracy. Dokonywane naprawy i przeglądy urządzeń elektrycznych powinny być odnotowywane w książce konserwacji urządzeń.

Należy zapewnić dostateczną ilość wody zdatnej do picia pracownikom zatrudnionym na budowie oraz do celów higieniczno - sanitarnych, gospodarczych i przeciwpożarowych. Ilość wody do celów higienicznych przypadająca dziennie na każdego pracownika jednocześnie zatrudnionego nie może być mniejsza niż:
a) 120 l – przy pracach w kontakcie z substancjami szkodliwymi, trującymi lub zakaźnymi albo powodującymi silne zabrudzenie pyłami, w tym 20 l w przypadku korzystania z natrysków,
b) 90 l - przy pracach brudzących, wykonywanych w wysokich temperaturach lub wymagających zapewnienia należytej higieny procesów technologicznych, w tym 60 l w przypadku korzystania z natrysków,
c) 30 l – przy pracach nie wymienionych w pkt. „a" i „b".
Niezależnie od ilości wody określonej w pkt. „a", „b", „c" należy zapewnić, co najmniej 2,5 l na dobę na każdy metr kwadratowy powierzchni terenu poza budynkami, wymagającej polewania (tereny zielone, utwardzone ulice, place itp.)

Na terenie budowy powinny być urządzone i wydzielone pomieszczenia higieniczno – sanitarne (umywalnie, suszarnie oraz ustępy).
Dopuszczalne jest korzystanie z istniejących na terenie budowy pomieszczeń i urządzeń higieniczno – sanitarnych inwestora, jeżeli przewiduje to zawarta umowa.

- Pracownikom zatrudnionym w warunkach szczególnie uciążliwych należy zapewnić:

- posiłki wydawane ze względów profilaktycznych,
- napoje, których rodzaj i temperatura powinny być dostosowane do warunków wykonywania pracy

Posiłki profilaktyczne należy zapewnić pracownikom wykonującym prace:
związane z wysiłkiem fizycznym, powodującym w ciągu zmiany roboczej efektywny wydatek energetyczny organizmu powyżej 1500 kcal u mężczyzn i powyżej 1 000 kcal u kobiet, wykonywane na otwartej przestrzeni w okresie zimowym; za okres zimowy uważa się okres od dnia 1 listopada do dnia 31 marca. Napoje należy zapewnić pracownikom zatrudnionym:
przy pracach na otwartej przestrzeni przy temperaturze otoczenia poniżej 10^0C lub powyżej 25 ^{0}C.

STAROSTWO POWIATOWE
W SANOKU

Pracownik może przyrządzać sobie posiłki we własnym zakresie z produktów otrzymanych od pracodawcy.
Pracownikom nie przysługuje ekwiwalent pieniężny za posiłki i napoje.

Na terenie budowy powinny być urządzone i wydzielone pomieszczenia higieniczno – sanitarne i socjalne – szatnie (na odzież roboczą i ochronną), umywalnie, jadalnie, suszarnie oraz ustępy.
Dopuszczalne jest korzystanie z istniejących na terenie budowy pomieszczeń i urządzeń higieniczno – sanitarnych inwestora, jeżeli przewiduje to zawarta umowa.
Zabrania się urządzania w jednym pomieszczeniu szatni i jadalni w przypadkach, gdy na terenie budowy, na której roboty budowlane wykonuje więcej niż 20 – pracujących.
W takim przypadku, szafki na odzież powinny być dwudzielne, zapewniające możliwość przechowywania oddzielnie odzieży roboczej i własnej.
W pomieszczeniach higieniczno – sanitarnych mogą być stosowane ławki, jako miejsca siedzące, jeżeli są one trwale przytwierdzone do podłoża.
Jadalnia powinna składać się z dwóch części:
- jadalni właściwej, gdzie powinno przypadać co najmniej 1,10 m^2 powierzchni na każdego z pracowników jednocześnie spożywających posiłek,
- pomieszczeń do przygotowywania, wydawania napojów oraz zmywania naczyń stołowych.
W przypadku usytuowania pomieszczeń higieniczno – sanitarnych w kontenerach dopuszcza się niższą wysokość tych pomieszczeń, tj. do 2,20 m.

- Teren budowy (skład materiałów i produktów) powinien posiadać oświetlenie zewnętrzne sztuczne.

Natomiast punkty świetlne przy stanowiskach montażowych powinny być tak rozmieszczone, aby zapewniały równomierne oświetlenie, bez ostrych cieni i olśnień osób.

- W pomieszczeniach zamkniętych należy zapewnić wymianę powietrza, wynikającą z potrzeb bezpieczeństwa pracy.

Wentylacja powinna działać sprawnie i zapewniać dopływ świeżego powietrza.
Nie może ona powodować przeciągów, wyziębienia lub przegrzewania pomieszczeń pracy.

- Pomieszczenie kierownika budowy powinno mieć zapewnioną łączność telefoniczną z wykazem numerów alarmowych.

- Na terenie budowy powinny być wyznaczone oznakowane, utwardzone i odwodnione miejsca do składania materiałów i wyrobów.

Składowiska materiałów, wyrobów i urządzeń technicznych należy wykonać w sposób wykluczający możliwość wywrócenia, zsunięcia, rozsunięcia się lub spadnięcia składowanych wyrobów i urządzeń (składowanie rur i kręgów wg wytycznych i zaleceń producenta).
Materiały drobnicowe powinny być ułożone w stosy o wysokości nie większej niż 2,0 m, a stosy materiałów workowanych ułożone w warstwach krzyżowo do wysokości nieprzekraczającej 10 – warstw.
Odległość stosów przy składowaniu materiałów nie powinna być mniejsza niż:
- 0,75 m - od ogrodzenia lub zabudowań,
- 5,00 m - od stałego stanowiska pracy.
Opieranie składowanych materiałów lub wyrobów o płoty, słupy napowietrznych linii elektroenergetycznych, konstrukcje wsporcze sieci trakcyjnej lub ściany obiektu budowlanego jest zabronione.
Wchodzenie i schodzenie ze stosu utworzonego ze składowanych materiałów lub wyrobów jest dopuszczalne przy użyciu drabiny lub schodów.

Roboty ziemne i drogowe

Zagrożenia występujące przy wykonywaniu robót ziemnych:
- upadek pracownika lub osoby postronnej do wykopu (brak wygrodzenia wykopu balustradami; brak przykrycia wykopu),
- zasypanie pracownika w wykopie wąskoprzestrzennym (brak zabezpieczenia ścian wykopu przed obsunięciem się; obciążenie klina naturalnego odłamu gruntu urobkiem pochodzącym z wykopu),
- potrącenie pracownika lub osoby postronnej łyżką koparki przy wykonywaniu robót na placu budowy lub w miejscu dostępnym dla osób postronnych (brak wygrodzenia strefy niebezpiecznej).

Roboty ziemne powinny być prowadzone na podstawie projektu określającego położenie instalacji i urządzeń podziemnych, mogących znaleźć się w zasięgu prowadzonych robót.
Wykonywanie robót ziemnych w bezpośrednim sąsiedztwie sieci, takich jak:
- elektroenergetyczne,
- gazowe,
- telekomunikacyjne,
- wodociągowe i kanalizacyjne,

STAROSTWO POWIATOWE
w SANOKU

powinno być poprzedzone określeniem przez kierownika budowy bezpiecznej odległości w jakiej mogą być one wykonywane od istniejącej sieci i sposobu wykonywania tych robót.
W czasie wykonywania robót ziemnych miejsca niebezpieczne należy ogrodzić i umieścić napisy ostrzegawcze.
W czasie wykonywania wykopów w miejscach dostępnych dla osób niezatrudnionych przy tych robotach, należy wokół wykopów pozostawionych na czas zmroku i w nocy ustawić balustrady zaopatrzone w światło ostrzegawcze koloru czerwonego.
Poręcze balustrad powinny znajdować się na wysokości 1,10 m nad terenem i w odległości nie mniejszej niż 1,0 m od krawędzi wykopu.
Wykopy o ścianach pionowych nie umocnionych, bez rozparcia lub podparcia mogą być wykonywane tylko do głębokości 1,0 m w gruntach zwartych, w przypadku, gdy teren przy wykopie nie jest obciążony w pasie o szerokości równej głębokości wykopu.
Wykopy bez umocnień o głębokości większej niż 1,0 m, lecz nie większej od 2,0 m można wykonywać, jeżeli pozwalają na to wyniki badań gruntu i dokumentacja geologiczno – inżynierska.
Bezpieczne nachylenie ścian wykopów powinno być określone w dokumentacji projektowej wówczas, gdy:
- roboty ziemne wykonywane są w gruncie nawodnionym,
- teren przy skarpie wykopu ma być obciążony w pasie równym głębokości wykopu,
- grunt stanowią iły skłonne do pęcznienia,
- wykopu dokonuje się na terenach osuwiskowych,
- głębokość wykopu wynosi więcej niż 4,0 m.

Jeżeli wykop osiągnie głębokość większą niż 1,0 m od poziomu terenu, należy wykonać zejście (wejście) do wykopu.
Odległość pomiędzy zejściami (wejściami) do wykopu nie powinna przekraczać 20,0 m. Należy również ustalić rodzaje prac, które powinny być wykonywane przez, co najmniej dwie osoby, w celu zapewnienia asekuracji, ze względu na możliwość wystąpienia szczególnego zagrożenia dla zdrowia lub życia ludzkiego.
Dotyczy to prac wykonywanych w wykopach i wyrobiskach o głębokości większej od 2,0 m.
Składowanie urobku, materiałów i wyrobów jest zabronione:
- w odległości mniejszej niż 0,60 m od krawędzi wykopu, jeżeli ściany wykopu są obudowane oraz jeżeli obciążenie urobku jest przewidziane w doborze obudowy,
- w strefie klina naturalnego odłamu gruntu, jeżeli ściany wykopu nie są obudowane.

Ruch środków transportowych obok wykopów powinien odbywać się poza granicą klina naturalnego odłamu gruntu.
W czasie wykonywania robót ziemnych nie powinno dopuszczać się do tworzenia nawisów gruntu.
Przebywanie osób pomiędzy ścianą wykopu a koparką, nawet w czasie postoju jest zabronione.
Zakładanie obudowy lub montaż rur w uprzednio wykonanym wykopie o ścianach pionowych i na głębokości powyżej 1,0 m wymaga tymczasowego zabezpieczenia osób klatkami osłonowymi lub obudową prefabrykowaną.

Roboty budowlano – montażowe

Zagrożenia występujące przy wykonywaniu robót budowlano – montażowych:
- upadek pracownika z wysokości (brak zabezpieczenia obrysu wykopu);

Zabronione jest w szczególności:
- przechodzenia osób w czasie pracy żurawia pomiędzy obiektami budowlanymi a podwoziem żurawia,

Punkty świetlne przy stanowiskach montażowych powinny być tak rozmieszczone, aby zapewniały równomierne oświetlenie, bez ostrych cieni i olśnień osób.
Elementy prefabrykowane można zwolnić z podwieszenia po ich uprzednim zamocowaniu w miejscu wbudowania.
Podnoszenie i przemieszczanie na elementach prefabrykowanych osób, przedmiotów, materiałów lub wyrobów jest zabronione.

Maszyny i urządzenia techniczne użytkowane na placu budowy

Zagrożenia występujące przy wykonywaniu robót budowlanych przy użyciu maszyn i urządzeń technicznych:
- pochwycenie kończyny górnej lub kończyny dolnej przez napęd (brak pełnej osłony napędu),
- potrącenie pracownika lub osoby postronnej łyżką koparki przy wykonywaniu robót na placu budowy lub w miejscu dostępnym dla osób postronnych (brak wygrodzenia strefy niebezpiecznej),
- porażenie prądem elektrycznym (brak zabezpieczenia przewodów zasilających urządzenia mechaniczne przed uszkodzeniami mechanicznymi).

Maszyny i inne urządzenia techniczne oraz narzędzia zmechanizowane powinny być montowane, eksploatowane i obsługiwane zgodnie z instrukcją producenta oraz spełniać wymagania określone w przepisach dotyczących systemu oceny zgodności.
Maszyny i inne urządzenia techniczne, podlegające dozorowi technicznemu, mogą być używane na terenie budowy tylko wówczas, jeżeli wystawiono dokumenty uprawniające do ich eksploatacji. Wykonawca, użytkujący maszyny i inne urządzenia techniczne, niepodlegające dozorowi technicznemu, powinien udostępnić organom kontroli dokumentację techniczno – ruchową lub instrukcję obsługi tych maszyn lub urządzeń.
Operatorzy lub maszyniści żurawi, maszyn budowlanych, kierowcy wózków i innych maszyn o napędzie silnikowym powinni posiadać wymagane kwalifikacje.

STAROSTWO POWIATOWE
w SANOKU

Stanowiska pracy operatorów maszyn lub innych urządzeń technicznych, które nie posiadają kabin, powinny być:
- zadaszone i zabezpieczone przed spadającymi przedmiotami,
- osłonięte w okresie zimowym.

6. INSTRUKTAŻ PRACOWNIKÓW PRZED PRZYSTĄPIENIEM DO REALIZACJI ROBÓT SZCZEGÓLNIE NIEBEZPIECZNYCH

Szkolenia w dziedzinie bezpieczeństwa i higieny pracy dla pracowników zatrudnionych na stanowiskach robotniczych, przeprowadza się jako:
- szkolenie wstępne,
- szkolenie okresowe.

Szkolenia te przeprowadzane są w oparciu o programy poszczególnych rodzajów szkolenia.
Szkolenia wstępne ogólne („instruktaż ogólny") przechodzą wszyscy nowo zatrudniani pracownicy przed dopuszczeniem do wykonywania pracy.
Obejmuje ono zapoznanie pracowników z podstawowymi przepisami bhp zawartymi w Kodeksie pracy, w układach zbiorowych pracy i regulaminach pracy, zasadami bhp obowiązującymi w danym zakładzie pracy oraz zasadami udzielania pierwszej pomocy.
Szkolenie wstępne na stanowisku pracy („Instruktaż stanowiskowy") powinien zapoznać pracowników z zagrożeniami występującymi na określonym stanowisku pracy, sposobami ochrony przed zagrożeniami, oraz metodami bezpiecznego wykonywania pracy na tym stanowisku.
Pracownicy przed przystąpieniem do pracy, powinni być zapoznani z ryzykiem zawodowym związanym z pracą na danym stanowisku pracy.
Fakt odbycia przez pracownika szkolenia wstępnego ogólnego, szkolenia wstępnego na stanowisku pracy oraz zapoznania z ryzykiem zawodowym, powinien być potwierdzony przez pracownika na piśmie oraz odnotowany w aktach osobowych pracownika.
Szkolenia wstępne podstawowe w zakresie bhp, powinny być przeprowadzone w okresie nie dłuższym niż 6 – miesięcy od rozpoczęcia pracy na określonym stanowisku pracy.
Szkolenia okresowe w zakresie bhp dla pracowników zatrudnionych na stanowiskach robotniczych, powinny być przeprowadzane w formie instruktażu nie rzadziej niż raz na 3 – lata, a na stanowiskach pracy, na których występują szczególne zagrożenia dla zdrowia lub życia
oraz zagrożenia wypadkowe – nie rzadziej niż raz w roku.
Pracownicy zatrudnieni na stanowiskach operatorów żurawi, maszyn budowlanych i innych maszyn o napędzie silnikowym powinni posiadać wymagane kwalifikacje.
Powyższy wymóg nie dotyczy betoniarek z silnikami elektrycznymi jednofazowymi oraz silnikami trójfazowymi o mocy do 1 KW.
Na placu budowy powinny być udostępnione pracownikom do stałego korzystania, aktualne instrukcje bezpieczeństwa i higieny pracy dotyczące:
- wykonywania prac związanych z zagrożeniami wypadkowymi lub zagrożeniami zdrowia pracowników,
- obsługi maszyn i innych urządzeń technicznych,
- postępowania z materiałami szkodliwymi dla zdrowia i niebezpiecznymi,
- udzielania pierwszej pomocy.

W/w instrukcje powinny określać czynności do wykonywania przed rozpoczęciem danej pracy, zasady i sposoby bezpiecznego wykonywania danej pracy, czynności do wykonywania po jej zakończeniu oraz zasady postępowania w sytuacjach awaryjnych stwarzających zagrożenia dla życia lub zdrowia pracowników. Nie wolno dopuścić pracownika do pracy, do której wykonywania nie posiada wymaganych kwalifikacji lub potrzebnych umiejętności, a także dostatecznej znajomości przepisów oraz zasad BHP.
Bezpośredni nadzór nad bezpieczeństwem i higieną pracy na stanowiskach pracy sprawują odpowiednio kierownik budowy (kierownik robót) oraz mistrz budowlany, stosownie do zakresu obowiązków.

7. ŚRODKI TECHNICZNE I ORGANIZACYJNE ZAPOBIEGAJĄCE NIEBEZPIECZEŃSTWOM WYNIKAJĄCYM Z WYKONYWANIA ROBÓT BUDOWLANYCH

Bezpośredni nadzór nad bezpieczeństwem i higieną pracy na stanowiskach pracy sprawują odpowiednio kierownik budowy (kierownik robót) oraz mistrz budowlany, stosownie do zakresu obowiązków.
Nieprzestrzeganie przepisów bhp na placu budowy prowadzi do powstania bezpośrednich zagrożeń dla życia lub zdrowia pracowników.

Przyczyny organizacyjne powstania wypadków przy pracy:
a) niewłaściwa ogólna organizacja pracy
- nieprawidłowy podział pracy lub rozplanowanie zadań,
- niewłaściwe polecenia przełożonych,
- brak nadzoru,
- brak instrukcji posługiwania się czynnikiem materialnym,
- tolerowanie przez nadzór odstępstw od zasad bezpieczeństwa pracy,

STAROSTWO POWIATOWE
w SANOKU

- brak lub niewłaściwe przeszkolenie w zakresie bezpieczeństwa pracy i ergonomii,
- dopuszczenie do pracy człowieka z przeciwwskazaniami lub bez badań lekarskich;
b) niewłaściwa organizacja stanowiska pracy:
- niewłaściwe usytuowanie urządzeń na stanowiskach pracy,
- nieodpowiednie przejścia i dojścia,
- brak środków ochrony indywidualnej lub niewłaściwy ich dobór

Przyczyny techniczne powstania wypadków przy pracy:
a) niewłaściwy stan czynnika materialnego:
- wady konstrukcyjne czynnika materialnego będące źródłem zagrożenia,
- niewłaściwa stateczność czynnika materialnego,
- brak lub niewłaściwe urządzenia zabezpieczające,
- brak środków ochrony zbiorowej lub niewłaściwy ich dobór,
- brak lub niewłaściwa sygnalizacja zagrożeń,
- niedostosowanie czynnika materialnego do transportu, konserwacji lub napraw;
b) niewłaściwe wykonanie czynnika materialnego:
- zastosowanie materiałów zastępczych,
- niedotrzymanie wymaganych parametrów technicznych;
c) wady materiałowe czynnika materialnego:
- ukryte wady materiałowe czynnika materialnego;
d) niewłaściwa eksploatacja czynnika materialnego:
- nadmierna eksploatacja czynnika materialnego,
- niedostateczna konserwacja czynnika materialnego,
- niewłaściwe naprawy i remonty czynnika materialnego.

Osoba kierująca pracownikami jest obowiązana:
- organizować stanowiska pracy zgodnie z przepisami i zasadami bezpieczeństwa i higieny pracy,
-dbać o sprawność środków ochrony indywidualnej oraz ich stosowania zgodnie z przeznaczeniem,
- organizować, przygotowywać i prowadzić prace, uwzględniając zabezpieczenie pracowników przed wypadkami przy pracy, chorobami zawodowymi i innymi chorobami związanymi z warunkami środowiska pracy,
- dbać o bezpieczny i higieniczny stan pomieszczeń pracy i wyposażenia technicznego, a także o sprawność środków ochrony zbiorowej i ich stosowania zgodnie z przeznaczeniem.
Na podstawie:
- oceny ryzyka zawodowego występującego przy wykonywaniu robót na danym stanowisku pracy
- wykazu prac szczególnie niebezpiecznych,
- określenia podstawowych wymagań bhp przy wykonywaniu prac szczególnie niebezpiecznych,
- wykazu prac wykonywanych przez co najmniej dwie osoby,
- wykazu prac wymagających szczególnej sprawności psychofizycznej
kierownik budowy powinien podjąć stosowne środki profilaktyczne mające na celu:
- zapewnić organizację pracy i stanowisk pracy w sposób zabezpieczający pracowników przed zagrożeniami wypadkowymi oraz oddziaływaniem czynników szkodliwych i uciążliwych,
- zapewnić likwidację zagrożeń dla zdrowia i życia pracowników głównie przez stosowanie technologii, materiałów i substancji nie powodujących takich zagrożeń.
W razie stwierdzenia bezpośredniego zagrożenia dla życia lub zdrowia pracowników osoba kierująca, pracownikami obowiązana jest do niezwłocznego wstrzymania prac i podjęcia działań w celu usunięcia tego zagrożenia.
Pracownicy zatrudnieni na budowie, powinni być wyposażeni w środki ochrony indywidualnej oraz odzież i obuwie robocze, zgodnie z tabelą norm przydziału środków ochrony indywidualnej oraz odzieży i obuwia roboczego opracowaną przez pracodawcę.

Środki ochrony indywidualnej w zakresie ochrony zdrowia i bezpieczeństwa użytkowników tych środków powinny zapewniać wystarczającą ochronę przed występującymi zagrożeniami. Kierownik budowy obowiązany jest informować pracowników o sposobach posługiwania się tymi środkami.

Podstawa prawna opracowania:
- ustawa z dnia 26 czerwca 1974 r. – Kodeks pracy (t. jedn. Dz.U. z 1998 r. Nr 21 poz.94 z późn. zm.)
- art.21 „a" ustawy z dnia 7 lipca 1994 r. – Prawo budowlane (Dz.U. z 2000 r. Nr 106 poz.1126 z późn. zm.)
- ustawa z dnia 21 grudnia 2000 r. o dozorze technicznym (Dz.U.Nr 122 poz.1321 z póź. zm.)
- rozporządzenie Ministra Infrastruktury z dnia 27 sierpnia 2002 r. w sprawie szczegółowego zakresu i formy planu bezpieczeństwa i ochrony zdrowia oraz szczegółowego zakresu rodzajów robót budowlanych, stwarzających zagrożenia bezpieczeństwa i zdrowia ludzi (Dz.U. Nr 151 poz.1256)
- rozporządzenie Ministra Pracy i Polityki Socjalnej z dnia 28 maja 1996 r. w sprawie szczególnych zasad szkolenia w dziedzinie bezpieczeństwa i higieny pracy (Dz.U.Nr62 poz. 285)
- rozporządzenie Ministra Pracy i Polityki Socjalnej z dnia 28 maja 1996 r. w sprawie rodzajów prac wymagających szczególnej sprawności psychofizycznej (Dz.U.Nr 62 poz. 287)

STAROSTWO POWIATOWE
w SANOKU

- rozporządzenie Ministra Pracy i Polityki Socjalnej z dnia 28 maja 1996 r. w sprawie rodzajów prac, które powinny być wykonywane przez co najmniej dwie osoby (Dz.U.Nr 62 poz. 288)
- rozporządzenie Ministra Pracy i Polityki Socjalnej z dnia 29 maja 1996 r. w sprawie uprawnień rzeczoznawców do spraw bezpieczeństwa i higieny pracy, zasad opiniowania projektów budowlanych, w których przewiduje się pomieszczenia pracy oraz trybu powoływania członków Komisji Kwalifikacyjnej do Oceny Kandydatów na Rzeczoznawców (Dz.U.Nr 62 poz. 290)
- rozporządzenie Rady Ministrów z dnia 28 maja 1996 r. w sprawie profilaktycznych posiłków i napojów (Dz.U.Nr 60 poz. 278)
- rozporządzenie Ministra Pracy i Polityki Socjalnej z dnia 26 września 1997 r. w sprawie ogólnych przepisów bezpieczeństwa i higieny pracy (Dz.U.Nr 129 poz. 844 z póź.zm.)
- rozporządzenie Ministra Gospodarki z dnia 20 września 20001 r. w sprawie bezpieczeństwa i higieny pracy podczas eksploatacji maszyn i innych urządzeń technicznych do robót ziemnych, budowlanych i drogowych (Dz.U.Nr 118 poz. 1263)
- rozporządzenie Rady Ministrów z dnia 16 lipca 2002 r. w sprawie rodzajów urządzeń technicznych podlegających dozorowi technicznemu (Dz.U.Nr 120 poz. 1021)
- rozporządzenie Ministra Infrastruktury z dnia 6 lutego 2003 r. w sprawie bezpieczeństwa i higieny pracy podczas wykonywania robót budowlanych (Dz.U.Nr 47 poz. 401).

Sanok – 03 - 2017 r

Projektant:

Mieczysław Fil
Uprawnienia nr A-649-132/82
w specjalności instalacyjno-inżynieryjnej
w Zakresie Sieci i Instalacji Sanitarnych
38-500 Sanok, ul. [illegible] 10, tel. 134631526

STAROSTWO POWIATOWE
w SANOKU

Nazwa opracowania: Informacja o obszarze oddziaływania obiektu

Rodzaj obiektu: Sieć kanalizacji sanitarnej grawitacyjna.
Adres: SANOK, ul. Okulickiego. **Inwestor:** Gmina Miasta Sanoka, ul. Rynek 1 , 38 – 500 Sanok

Podstawa prawna sporządzenia

Art.20 ust.1 pkt 1 c i art. 34 ust. 3 pkt 5 ustawy z dnia 7 lipca 1994 r. - Prawo budowlane [Dz. U. Z 2013 poz. 1409 z p. zm.]

Projektowany obiekt

Budowa sieci kanalizacji sanitarnej, GRAWITACYJNEJ, przy ulicy Okulickiego na terenie zabudowanym w Sanoku, obręb Okulickiego objętych niniejszym opracowaniem.

Istniejąca zabudowa działki objętej opracowaniem

Działki objęte projektowaną siecią kanalizacji sanitarnej nie ingerują w zabudowę obiektami kubaturowymi. Trasa sieci kanalizacji sanitarnej projektowana na terenie Gminy Miasta i terenie prywatnym przy granicy działek zabudowanych budynkami usługowymi, produkcyjnymi i przy działkach niezabudowanych.

Istniejąca zabudowa działek sąsiednich

Działki w sąsiedztwie projektowanej sieci kanalizacji sanitarnej, są zabudowane budynkami mieszkalnymi i gospodarczymi.

Projektowane zagospodarowanie działki

Na działkach, które objęte niniejszym opracowaniem, polega na projektowaniu sieci kanalizacji sanitarnej z rur PVC – U ø 200 X 5,9 mm, ø 225/13/4 mm i 160/4,7 mm, z PVC z ich uzbrojeniem w studzienki rewizyjne i przelotowe. Na skrzyżowaniu sieci kanalizacji SANITARNEJ z Istniejącym uzbrojeniem, projektowane zabezpieczenie rurami ochronnymi.

Istniejące uzbrojenie terenu w obrębie inwestycji

Sieć kanalizacji deszczowej, kabel energetyczny, kanalizacja teletechniczna, wodociąg, gazociąg.

Lokalizacja projektowanych obiektów

Sieć kanalizacji SANITARNEJ zlokalizowana na działkach nr. 723/25, 723/14, 723/17, 723/26, 1332/20, 138/2, 699/2, 699/4, 1328/12, 1328/13, 1328/29, 1332/21, SANOK, OBRĘB, Dąbrówka ul. Okulickiego.

Ustalenia z zakresu planowania przestrzennego

Sieć kanalizacji sanitarnej projektowana na podstawie Miejscowego Planu Zagospodarowania Przestrzennego ustalającego lokalizację przy ulicy Okulickiego w Sanoku i decyzja o ustaleniu warunków lokalizacji

Przewidywane wpływ projektowanego uzbrojenia terenu wraz z urządzeniami budowlanymi z nim związanymi na tereny sąsiednie

Projektowane uzbrojenie ulicy Polnej w sieć kanalizacji sanitarnej będzie odprowadzać ścieki sanitarne od istniejących budynków i projektowanych na działkach w sąsiedztwie objętym niniejszym opracowaniem.

Określenie obszaru oddziaływania

Obszar oddziaływania projektowanej sieci kanalizacji sanitarnej wraz z uzbrojeniem zlokalizowana w odległości nie powodującej oddziaływania na obiekty istniejące i planowane do projektowania na działkach niezabudowanych.

STAROSTWO POWIATOWE
w SANOKU

Uzasadnienie

Budowa sieci kanalizacji sanitarnej , projektowana po trasie nie powoduje oddziaływania na działki na których została zlokalizowana wymieniona sieć i na działki w sąsiedztwie. Projektowana sieć kanalizacji sanitarnej nie ogranicza eksploatowanie istniejących budynków i nie wprowadza ograniczenia w zagospodarowaniu działek w sąsiedztwie a za tym nie występuje obszar oddziaływania projektowanego uzbrojenia / obiektu /. Budowa sieci kanalizacji sanitarnej spowoduje odprowadzanie ścieków sanitarnych poprzez kolektor sanitarny do istniejącej oczyszczalni ścieków w miejscowości Trepcza, od budynków istniejących i z działek budowlanych planowanych do zabudowania na terenach w sąsiedztwie.

Sanok, 03 – 2017 r

Projektant.

Mieczysław Fil
Uprawnienia nr A-649-132/82
w specjalności instalacyjno-inżynieryjnej
w Zakresie Sieci i Instalacji Sanitarnych
38-500 Sanok ul. Przesłałowa 10, tel. 134631526

STAROSTWO POWIATOWE
W SANOKU

Sanok, 03 - 2017 r.

OŚWIADCZENIE PROJEKTANTA

Na podstawie ustawy, Prawo Budowlane Dziennik Ustaw z 2010r. nr 243 poz. 1623 z późniejszymi zmianami, do niniejszego **projektu budowlanego** ***składam oświadczenie***, że Projekt Budowlany pn.: „ **Budowa sieci kanalizacji sanitarnej przy ulicy Okulickiego** " **na działkach nr: 723/25, 723/14, 723/17, 723/26, 1332/20, 138/2, 699/2, 699/4, 1328/12, 1328/13, 1328/29, 1332/21** w **SANOKU, ul. Okulickiego, obręb: 0004, Dąbrówka**, jest kompletny i został wykonany zgodnie z obowiązującymi przepisami oraz zasadami wiedzy technicznej.

Inwestor: Gmina Miasta Sanoka

ul. Rynek 1, 38 – 500 Sanok

Projektant:

Mieczysław Fil
Uprawnienia nr A-0-0-132/82
w specjalności instalacyjno-inżynieryjnej
w zakresie Sieci, Instalacji Sanitarnych
38-500 Sanok, ul. Przebitowa 1, tel. 134631526

67

STAROSTWO POWIATOWE
w SANOKU

Sanok, dnia 04-08-2016 r.

STAROSTA SANOCKI
38-500 SANOK, RYNEK 1
GN.II.6620.10.3559.2016
(nazwa organu wydającego dokument)

Województwo: **podkarpackie**
Powiat: **sanocki**
Jednostka ewidencyjna: **181701_1, Sanok - M**

WYPIS Z WYKAZU PODMIOTÓW I DZIAŁEK

Data sporządzenia: **04-08-2016 09:39:10**

Obręb: **Dąbrówka [Nr 0004]**

Osoby: **9**

Lp.	Dane osoby fizycznej / instytucji	Jednostka rejestrowa
1	Bil Tomasz Grzegorz zam. ul. Kościelna 2, Bykowce, 38-500 Sanok Bil Marzena Renata zam. ul. Kościelna 2, Bykowce, 38-500 Sanok	G1974
2	Bobak Aleksander Łukasz zam. Sanoczek 141, 38-500 Sanok	G2079
3	Bobak Janusz zam. ul. Stróżowska 20/33, 38-500 Sanok koresp. Sanoczek 141, 38-500 Sanok	G2079
4	GMINA MIASTA SANOKA REGON: 370440710 NIP: 6871787673 siedziba: ul. Rynek 1, 38-500 Sanok	G376,G378,G1692
5	Kwolek Jan zam. Prusiek 76, 38-504 Niebieszczany Kwolek Eugenia zam. Prusiek 76, 38-504 Niebieszczany	G1648
6	Lorens Robert Andrzej zam. ul. Wyspiańskiego 67/5, 38-500 Sanok Mazur Jacek Władysław zam. ul. Jana III Sobieskiego 32/2, 38-500 Sanok Pielech Wojciech Robert zam. ul. Kwiatowa 6, 38-500 Sanok	G1692
7	POWIAT SANOCKI REGON: 370440703 NIP: - siedziba: ul. Rynek 1, 38-500 Sanok	G2194
8	POWIATOWY ZARZĄD DRÓG W SANOKU REGON: 370448366 NIP: - siedziba: ul. Witkiewicza 8, 38-500 Sanok	G2194
9	Woskowicz Ireneusz Piotr zam. ul. Jarzębinowa 15, 38-500 Sanok Woskowicz Małgorzata Joanna zam. ul. Jarzębinowa 15, 38-500 Sanok	G38

Działki: **13**

Lp.	Nr działki	Ark.	Jednostka rejestrowa
1	138/2	224	G2194
2	699/3	024	G376
3	699/4	224	G376
4	723/14	022	G1692
5	723/17	022	G2079
6	723/21	024	G1648
7	723/26	022	G38
8	1328/12	023	G378
9	1328/18	023	G378
10	1328/23	024	G378
11	1328/29	023	G378
12	1332/20	023	G38
13	1332/21	023	G1974

Z up. STAROSTY
Krystyna Dzieniszewska
Podinspektor w Wydziale Geodezji i Gospodarki Nieruchomościami

Sporządził(a): **Lucyna Kulikowska**

58

STAROSTWO POWIATOWE
w SANOKU

Sanok, dnia 12-08-2016 r.

STAROSTA SANOCKI
38-500 SANOK, RYNEK 1

.....
(nazwa organu wydającego dokument)

Województwo: **podkarpackie**
Powiat: **sanocki**
Jednostka ewidencyjna: **181701_1, Sanok - M**

Nr kancelaryjny: **GN-II.6620.10.3678.2016**

WYPIS Z WYKAZU PODMIOTÓW I DZIAŁEK

Data sporządzenia: **12-08-2016 07:48:23**

Obręb: **Dąbrówka [Nr 0004]**

Osoby: **1**

Lp.	Dane osoby fizycznej / instytucji	Jednostka rejestrowa
1	Pelc Wiesław Józef zam. Zahutyń 256, 38-500 Sanok	G1914

Działki: **1**

Lp.	Nr działki	Ark.	Jednostka rejestrowa
1	723/25	024	G1914

Sporządził(a): **Lucyna Kulikowska**

.....
podpis

Z up. STAROSTY

.....
data i podpis osoby reprezentującej organ
Podinspektor w Wydziale Geodezji
i Gospodarki Nieruchomościami

49

Nr. kanc.:GN-II.6620.10.3481.2016

Województwo: podkarpackie
Powiat: sanocki
Jednostka ewidencyjna: 181701_1, Sanok - M
Obręb: 0004, Dąbrówka

STAROSTA SANOCKI
38-500 SANOK, RYNEK 1

MAPA EWIDENCJI GRUNTÓW
SKALA 1:2000

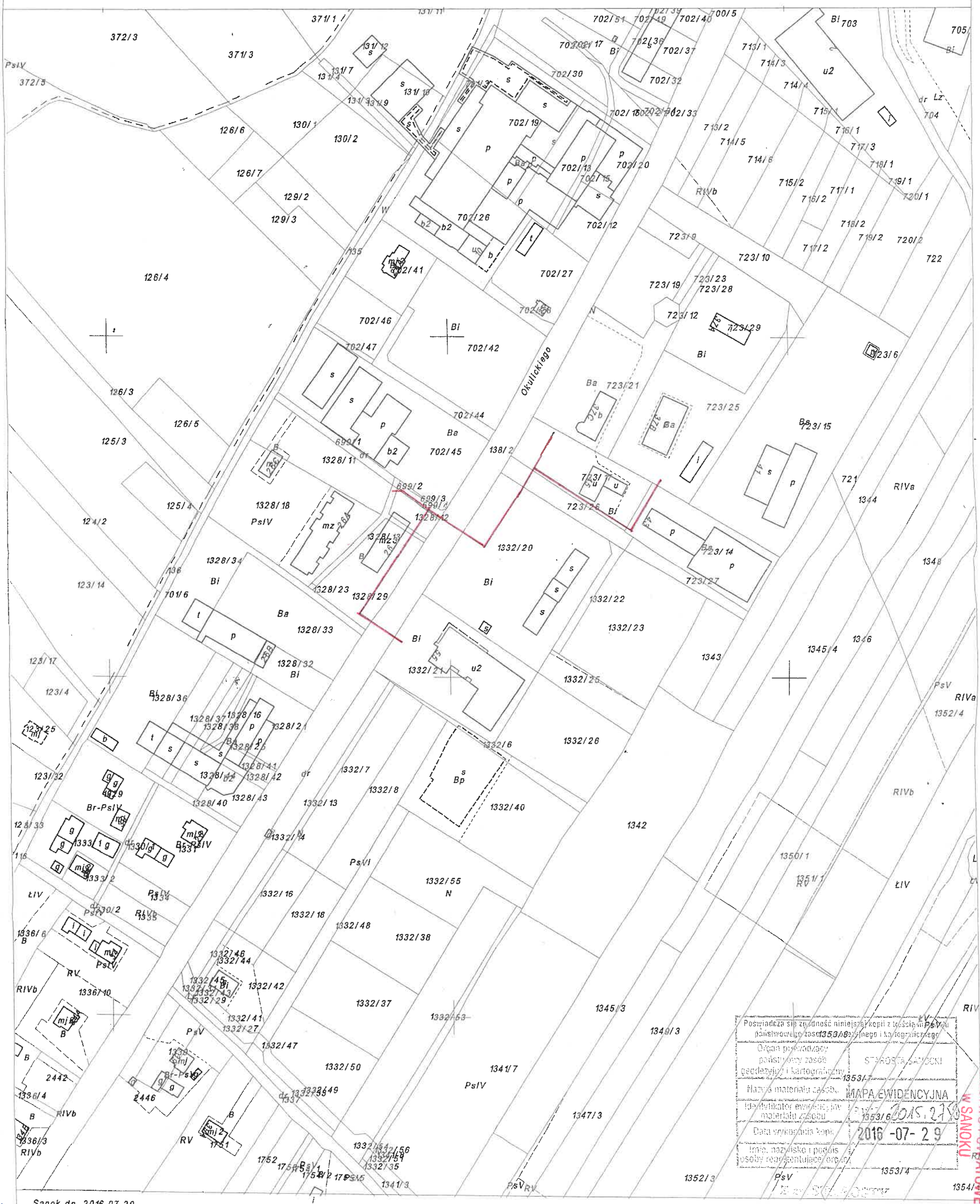

Poświadcza się zgodność niniejszej kopii z treścią materiału państwowego zasobu geodezyjnego i kartograficznego

Organ prowadzący państwowy zasób geodezyjny i kartograficzny	STAROSTA SANOCKI
Nazwa materiału zasobu	MAPA EWIDENCYJNA
Identyfikator ewidencyjny materiału zasobu	1353/6 2015.21
Data wykonania kopii	2016 -07- 29
Imię, nazwisko i podpis osoby reprezentującej organ	

STAROSTWO POWIATOWE w SANOKU

Sanok dn. 2016-07-29
Sporządził(a) wydruk:

Renata Bikor
Inspektor w Wydziale Geodezji i Gospodarki Nieruchomościami

Nr. kanc.:GN-II.6620.10.3481.2016

STAROSTA SANOCKI
38-500 SANOK, RYNEK 1

Województwo: podkarpackie
Powiat: sanocki
Jednostka ewidencyjna: 181701_1, Sanok - M
Obręb: 0004, Dąbrówka

MAPA EWIDENCJI GRUNTÓW
SKALA 1:2000

Poświadcza się zgodność niniejszej kopii z treścią materiału państwowego zasobu geodezyjnego i kartograficznego

Organ prowadzący państwowy zasób geodezyjny i kartograficzny	STAROSTA SANOCKI
Nazwa materiału zasobu	MAPA EWIDENCYJNA
Identyfikator ewidencyjny materiału zasobu	1353/6 2015.27
Data wykonania kopii	2016 -07- 29
Imię, nazwisko i podpis osoby reprezentującej organ	

Z up. STAROSTY

Renata Rikor
Inspektor w Wydziale Geodezji i Gospodarki Nieruchomościami

STAROSTWO POWIATOWE W SANOKU

Sanok dn. 2016-07-29
Sporządził(a) wydruk:

51

STAROSTWO POWIATOWE
w SANOKU

Sanok-Dąbrówka

Orientacja Skala 1 : 10 000

Arkusz mapy 7.114.31 185.232

52

MAPA DO CELÓW PR

SKALA 1:5

Układ wsp. płaskich:2000 strefa 7 (21

MAPA DO CELÓW PR

SKALA 1:5

Układ wsp. płaskich:2000 strefa 7 (21

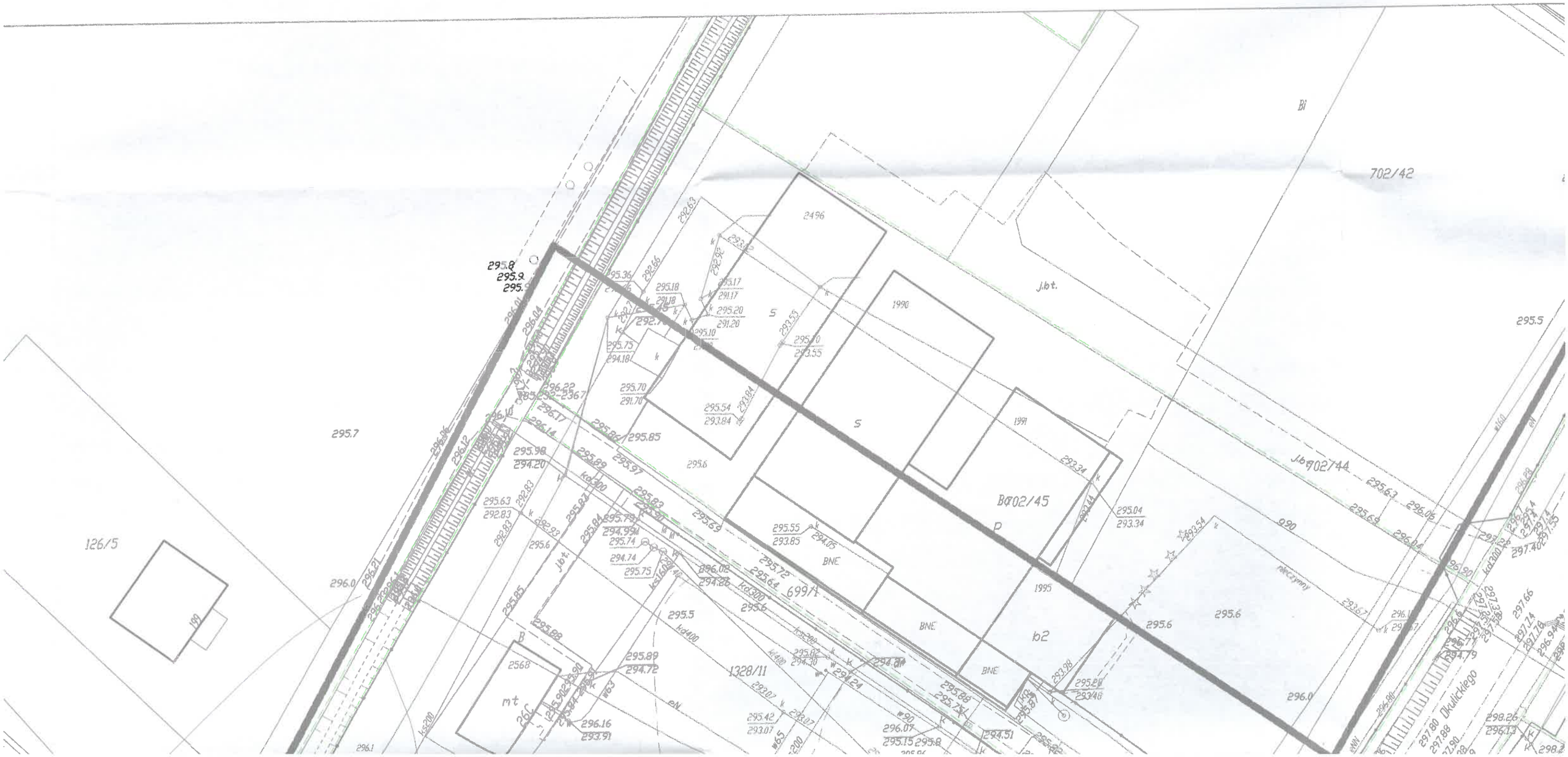

Województwo: podkarpackie
Powiat: sanocki
Jednostka ewidencyjna: 181701_1. Sanok - M
Obręb: 0004. Dąbrówka

' PROJEKTOWYCH
A 1:500
a 7 (21°), układ odn.:Kronsztadt 60

Sekcje mapy: 7.114.31.13.3.3; 7.114.31.13.3.4; 7.114.31.13.3.2; 7.114.31.13.3.1
Mapa aktualna w podanym zakresie na dzień 13.10.2016r.
Służebności gruntowe ujawnione w dz.III KW: nie badano
l.dz.GN.I.6640.1969.2016
l.ks.rob.wyk. 5746/209/2016
data sporządzenia: 17.10.2016
sporządził:

PRZEDSIĘBIORSTWO USŁUG GEODEZYJNYCH I KARTOGRAFICZNYCH
Andrzej Markuszewski
38-500 Sanok, ul. Sankiewicza 1 p. 304
tel. 13 464-21-55, tel. kom. 609 476 812
NIP 687-100-63-48 REGON 370180076

Andrzej Markuszewski
GEODETA UPRAWNIONY
Świadectwo nr 5746
Główny Geodeta Kraju
Upr. w zakresie 1,2,4

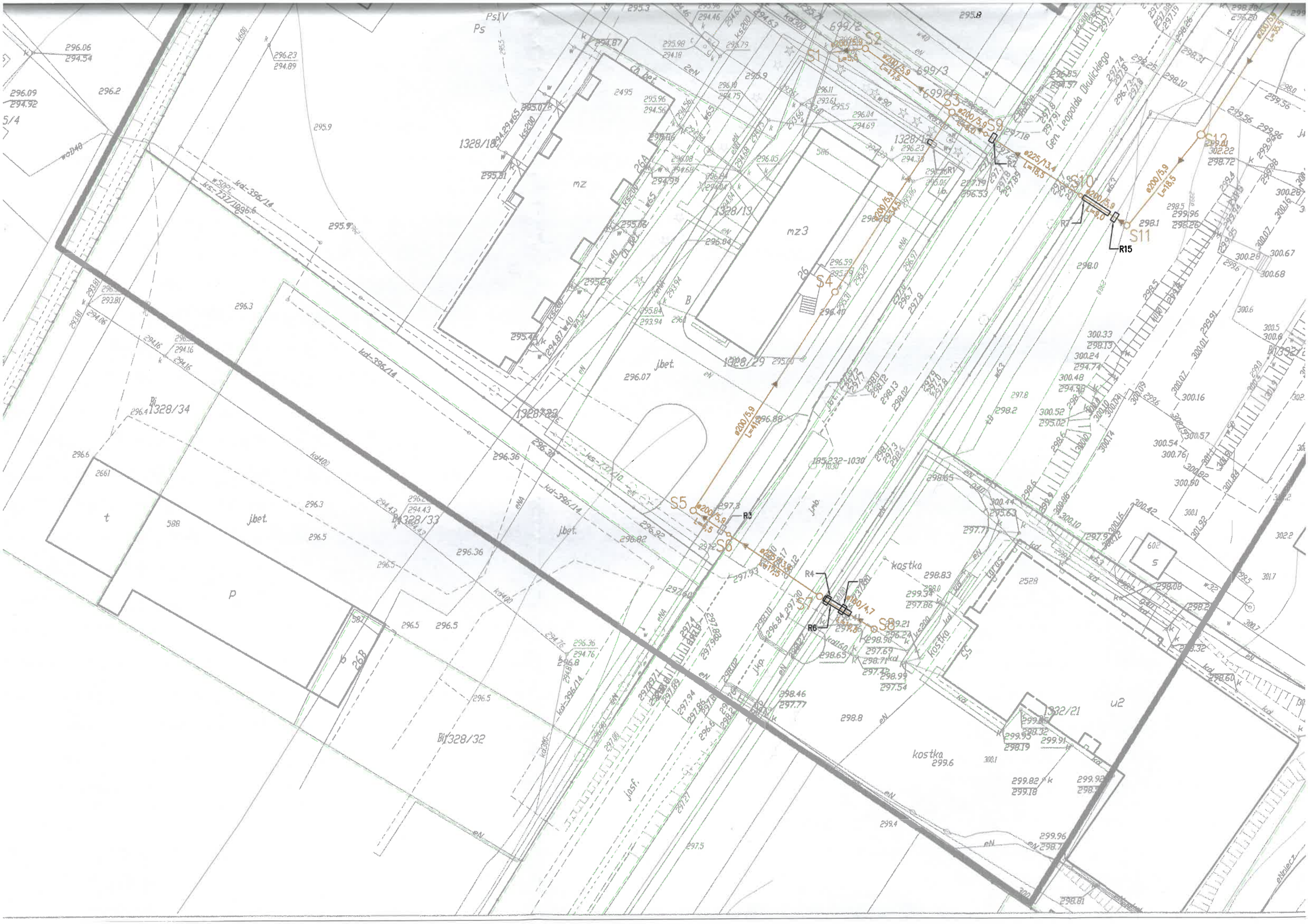
S1
S2
S3
S4
S5
S6
S7
S8
S9
S10
S11
S12
R1
R2
R3
R4
R5
R6
R7
R15
ø200/5,9
ø225/13,4
ø180/4,7
Gen. Leopolda Okulickiego
mz
mz3
jbet.
kostka
p
t
u2
Bi/328/32
Bi/328/33
Bi/328/34
1328/21
1328/29
185232-1030

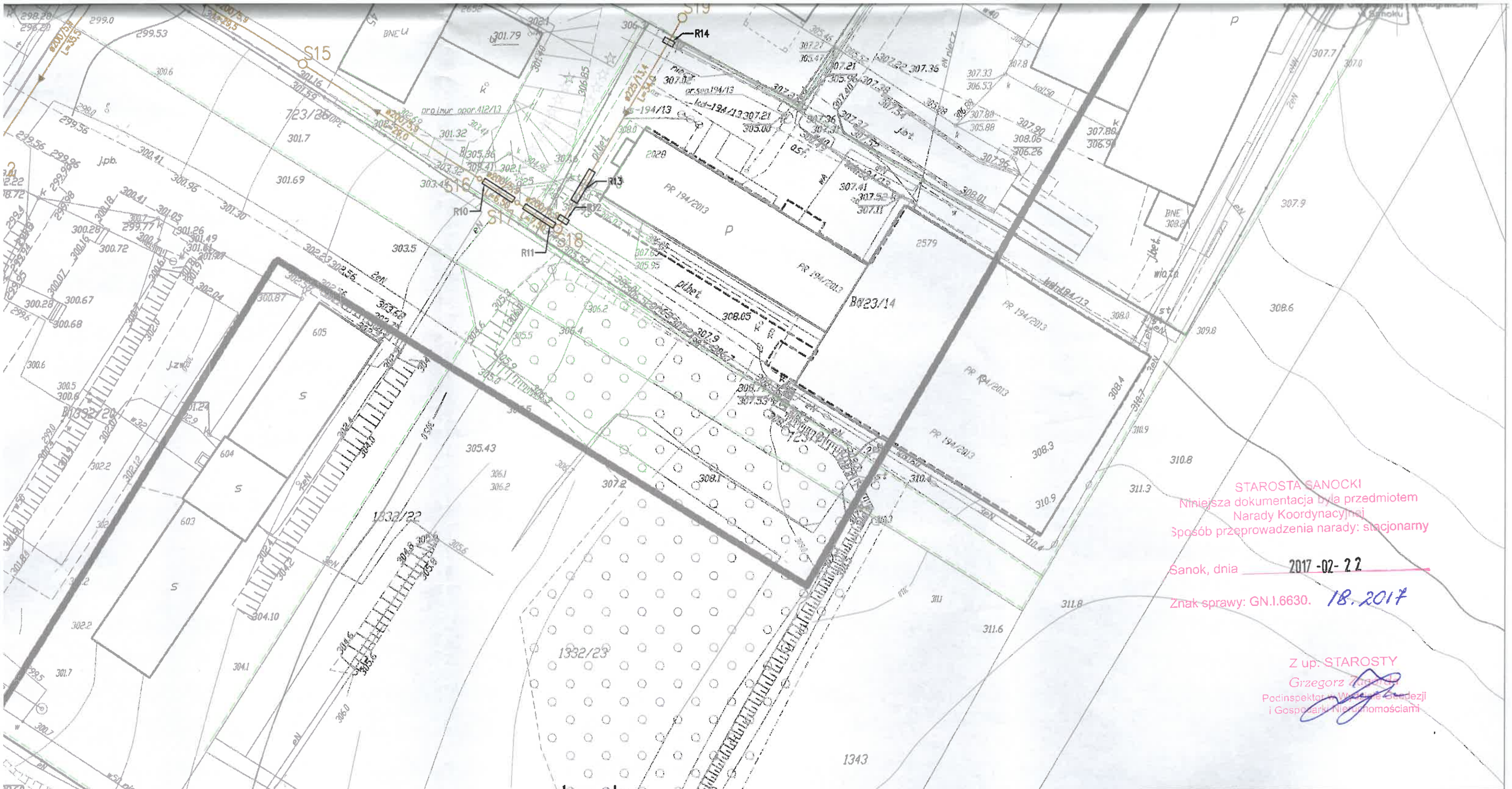

STAROSTA SANOCKI
Niniejsza dokumentacja była przedmiotem
Narady Koordynacyjnej
Sposób przeprowadzenia narady: stacjonarny

Sanok, dnia 2017-02-22

Znak sprawy: GN.I.6630. 18.2017

Z up. STAROSTY
Grzegorz [illegible]
Podinspektor w Wydziale Geodezji
i Gospodarki Nieruchomościami

Legenda:

I. Infrastruktura i uzbrojenie – projektowane

S1 + S6, S3 + S9, S10 + S18 – sieć kanalizacji sanitarnej o średnicy ø200/5,9mm
S7 + S8 – sieć kanalizacji sanitarnej ø160/4,7mm
S6 + S7, S9 + S10, S18 + S19 – sieć kanalizacji sanitarnej ø225/13,4mm
S6 + S7, S9 + S10, S18 + S19 – rura warstwowa SDR 17/PN 10/kanalizacji sanitarnej RTWIN PE 100 o średnicy ø225/13,4K mm
S2 + S19 – studzienki kanalizacji sanitarnej z PE ø315mm i betonowe ø1000mm, ø1200mm, ø425mm
R1, R2, R3, R4, R5, R9, R12, R14, R15 – rura ochronna "AROTA" ø110mm – L=1,5mb – 9szt.
R6 – rura ochronna PVC-U/PN6/ø225/5,5mm – L=5,0mb – 1szt.
R7, R8, R10, R11, R13 – rura ochronna PVC-U/PN6/ø280/6,9mm – L=5,0mb – 5szt.
S6 + S7, S9 + S10, S18 + S19 – odcinki kanalizacji do wykonania metodą "podwiert"

II. Infrastruktura istniejąca

S1 – studzienka kanalizacji sanitarnej

Nazwa obiektu	Budowa sieci kanalizacji sanitarnej Obręb, 0004 Dąbrówka, 38-500 Sanok				
Adres obiektu	Ul. Okulickiego, Działki nr; 723/25, 723/14, 723/17 723/26, 1332/20, 138/2, 699/2, 699/3, 699/4, 1328/12, 1328/13, 1328/29, ~~1328/54~~, 1332/21				
Inwestor	Gmina Miasta Sanoka, Ul. Rynek 1, 38-500 Sanok				
Adres					
Rodzaj oprac.	Projekt budowlany				
Nazwa rysunku	Zabudowa i zagospodarowanie działki				
Data	12-2016r	Skala	1:500	Nr rys.	2
Projektant	Mieczysław Żyl Uprawnienia nr A-649-132/82 w specjalności instalacyjno-inżynieryjnej w zakresie sieci i instalacji sanitarnych 36-[illegible] Sanok ul. Przebiejowa 10, tel. 134631526				

STAROSTWO POWIATOWE
w SANOKU

PROFIL SIECI KANALIZACJI SANITARNEJ
skala 1:500/100

Nazwa obiektu	Budowa sieci kanalizacji sanitarnej Obręb, 0004 Dąbrówka, 38-500 Sanok ul.Okulickiego Działki nr 723/25,723/14,723/17 723/26,1332/20,1.38/2,699/2,699/3,699/4 1.328/12,1328/13,1328/34,1328/34,1332/21
Adres	Gmina Miasta Sanoka Ul.Rynek 1 38-500 Sanok
Inwestor	
Adres	
Rodzaj oprac.	Projekt budowlany
Nazwa rysunku	Profil podłużny kanalizacji sanitarnej
Data 01-2017r	Skala 1:500/100 Nr rys. 3/1
Projektant	Mieczysław Til Uprawnienia budowlane bez ograniczeń w specjalności instalacyjnej w zakresie sieci, instalacji i urządzeń cieplnych, wentylacyjnych, gazowych, wodociągowych i kanalizacyjnych 38-500 Sanok ul. Rynek 1

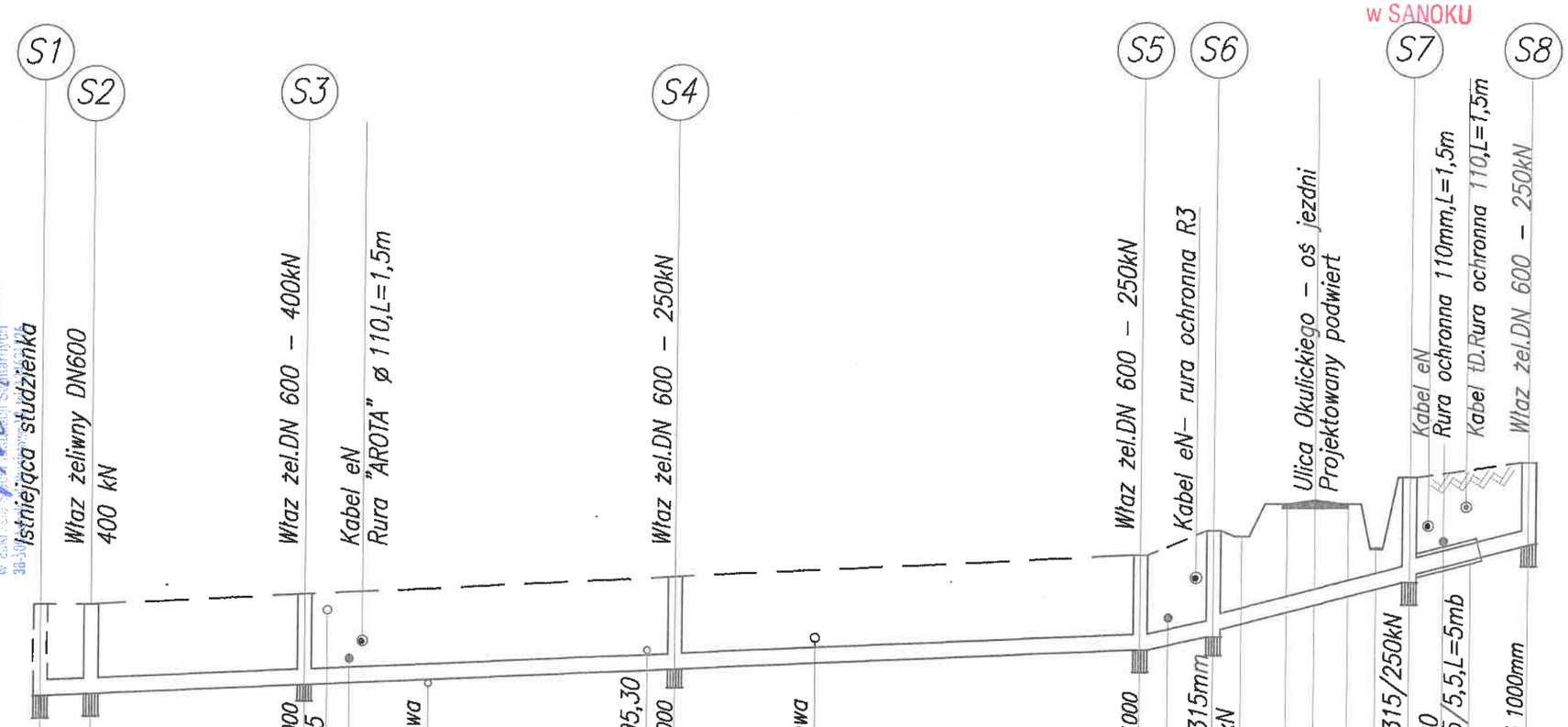

P.P 290,00 m n.p.m	Punkt podłączenia	Krąg betonowy ø 1000	Krąg betonowy ø 1000	Kanal.deszcz. 296,25 Wodociąg w90	Kanalizacja deszczowa Rz 295,90 294,90	Kanal.deszcz. Rz 295,30	Krąg betonowy ø 1000	Kanalizacja deszczowa Rz 295,60	Krąg betonowy ø 1000 Wodociąg	Studzienka PE ø 315mm teleskopowa 250kN	Kanał otwarty	Studzienka PE ø 315/250kN	Gazociąg gA ø 100 Rura ochronna 225/5,5,L=5mb	Proj.studzienka ø 1000mm
Rzędne terenu istniejącego	296,20	296,20		296,44	296,48	296,59	296,59	296,68	296,90	297,60	297,40	298,10	298,18	298,06	297,05	298,45	298,45	298,65
Rzędne dna kanału	294,61	294,64		294,77	294,85	294,98	295,0	295,09	295,29	295,48	295,95	296,14	296,22	296,31	296,38	296,47	296,88	297,30
Zagłębienie dna kanału	1,59	1,56		1,67	1,63	1,61	1,59		1,61	2,12	1,45	1,96	1,96	1,75	0,67	1,98	1,57	1,35
Średnice/spadek			Ø200x5,9 PE 0,7%				Ø200x5,9 PE 0,7%			Ø200x5,9 3,0%	Ø225x13,4 PE 3,0%						Ø160x4,7 PE 4,0%	
Odległości [m]		5,50	17,50	12,50	20,0		2,0	12,5	29,0	6,5	9,0		8,5			10,5		
Długości [m]	0,00	5,50		23,0 26,50 27,50	35,50	55,50	57,50	70,0	99,0	101,5	105,5	112,0	114,5	117,5	120,0	123,0	126,0	133,5
Oznaczenia	S1	S2		S3		S4			S5	S6				S7			S8	

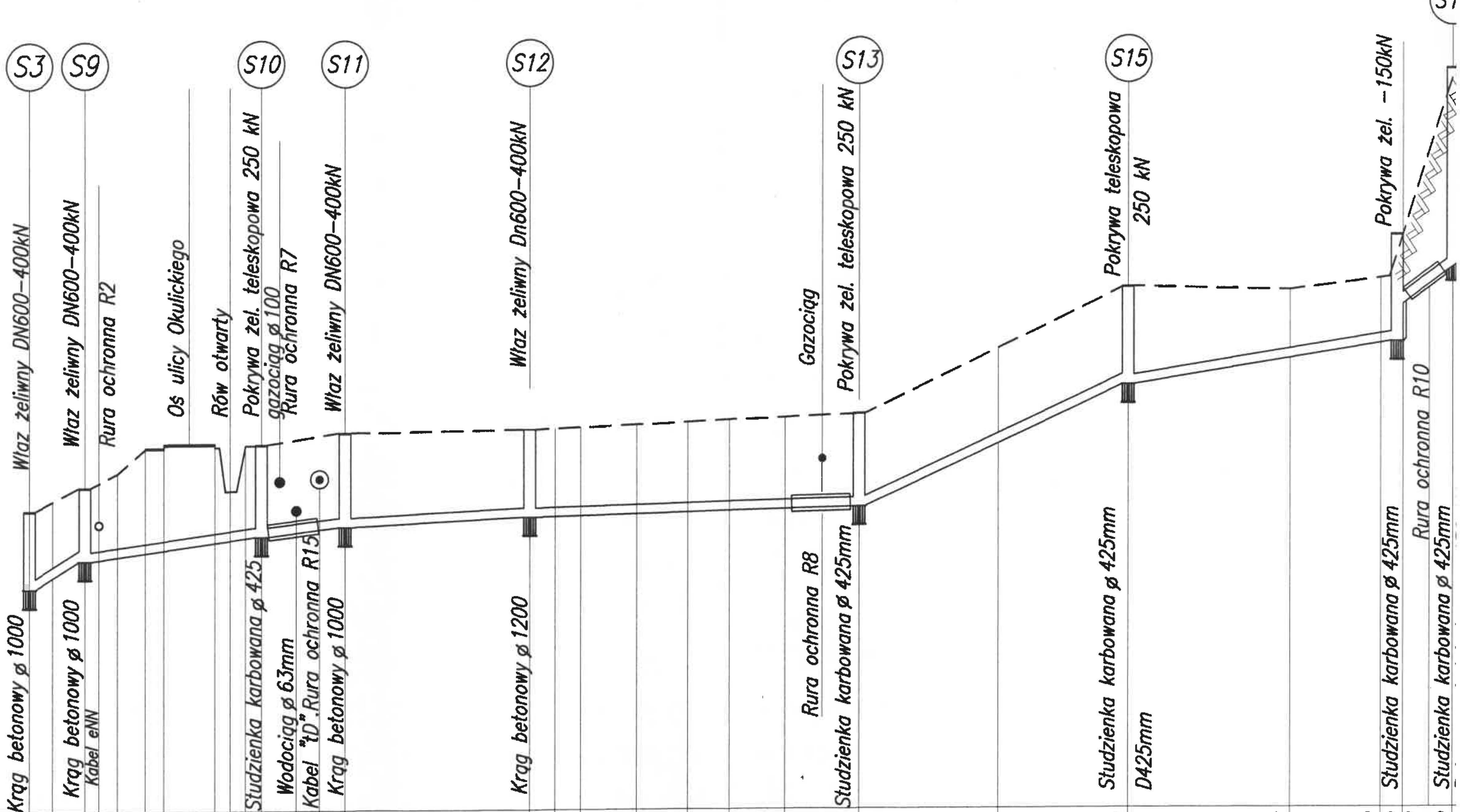

P.P 290,00 m n.p.m

Oznaczenia	Rzędne terenu istn.	Rzędne dna kanału	Zagłęb. dna kanału	Długości [m]
S3	296,44	294,77	1,67	0,00
				2,60
S9	297,05	295,61	1,44	6,00
				7,50
	297,25	295,66	1,59	9,20
	297,80	295,71	2,09	12,50
	297,90	295,73	2,17	13,70
	297,80	295,82	1,98	20,00
	296,80	295,85	0,95	21,80
				23,60
S10	297,50	295,89	1,67	24,50
	297,85	295,93	1,92	28,70
	297,92	295,96	1,96	31,00
S11	298,08	295,98	2,10	33,50
S12	298,20	296,17	2,03	53,00
	298,15	296,20	1,95	55,5
	298,10	296,22	1,88	58,50
	298,06	296,29	1,77	64,5
	299,30	296,34	2,96	70,00
	299,30	296,39	2,91	75,00
	299,00	296,45	2,55	80,50
S13	298,51	296,53	1,98	88,50
	299,90	297,88	2,02	103,50
S15	301,29	299,18	2,11	118,00
	301,16	296,62	1,54	135,50
S16	301,32	299,88	1,44	147,0
	302,40	299,90	2,50	
	302,40	300,70	1,70	
S1	305,90	301,67	4,23	135,50

Średnice/spadek	
S3–S9	ø200x5,9 14%
S9–S10	Ø225x13.4 1,5%
S10–S11	ø200x5,9 1%
S11–S13	Ø200x5,9 1,0%
S13–S15	Ø200x5,9 PVC 9,0%
S15–S16	Ø200x5,9 PVC 2,5%
S16–S1	ø200x5,9 15%

Odległości [m]
6,0
3,2
4,5
6,3
4,5
9,0
19,50
2,50
3,00
6,0
5,5
5,0
5,5
15,0
14,5
17,5
11,5
6,5

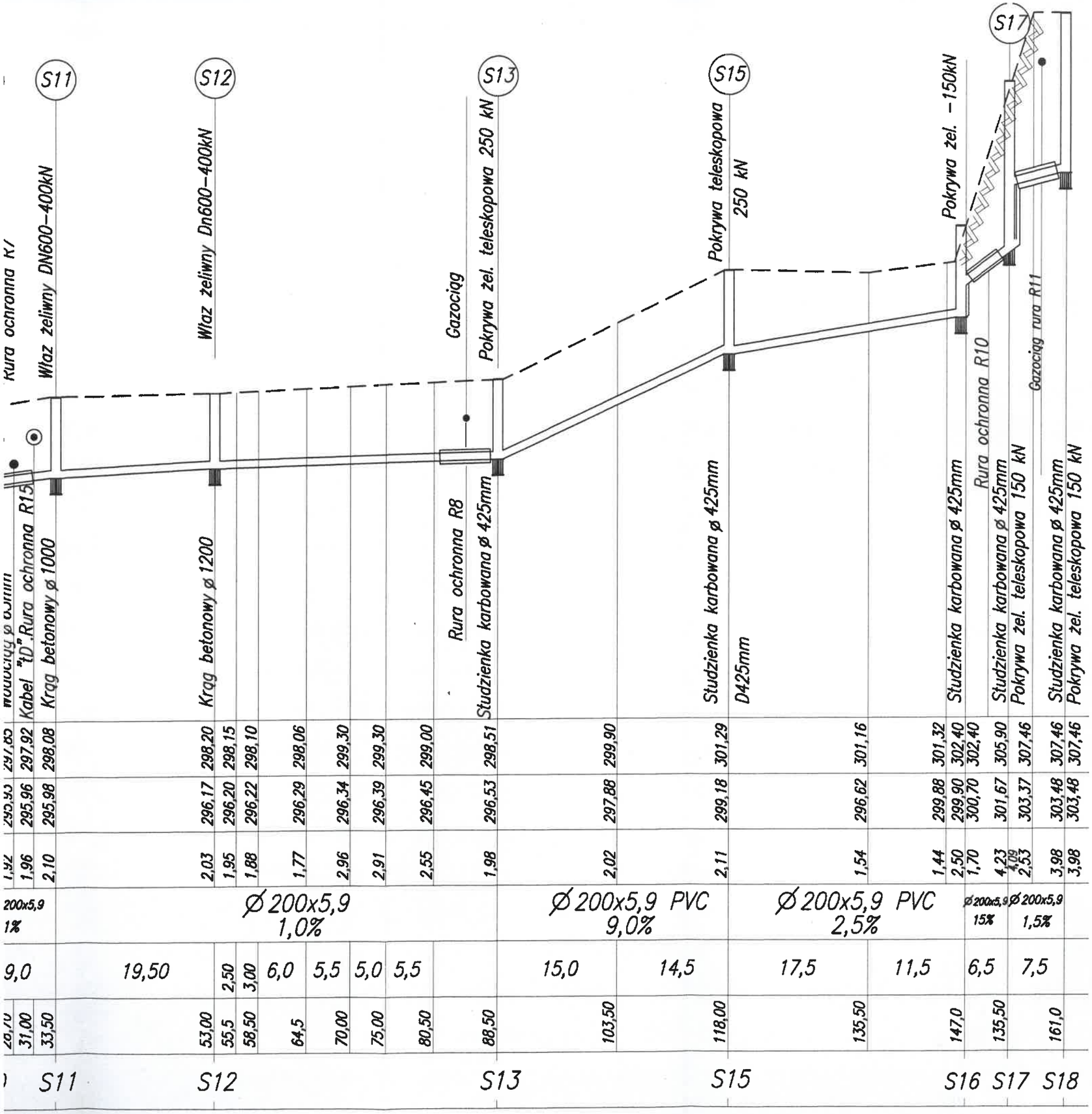

STAROSTWO POWIATOWE
w SANOKU

Nazwa obiektu	Budowa sieci kanalizacji sanitarnej Obręb, 0004 Dąbrówka, 38 -500 Sanok				
Adres	Ul. Okulickiego Działki nr; 723/25, 723/14, 723/17, 723/26, 1332/20, 138/2, 699/2, 699/3, 699/4, 1328/12, 1328/13, 1328/29, 1328/34, 1332/21 .				
Inwestor	Gmina Miasta Sanoka,				
Adres	Ul. Rynek 1 38 - 500 Sanok				
Rodzaj oprac.	Projekt budowlany				
Nazwa rysunku	Profil podłużny kanalizacji sanitarnej				
Data	01 - 2017r	Skala	1:500/100	Nr rys.	3/2.
Projektant:	Mieczysław Fil Uprawnienia nr A-649-132/82 w specjalności instalacyjno inżynieryjnej w Zakresie Sieci i Instalacji Sanitarnych 38-500 Sanok, ul. Przełotowa 10, tel. 134631526				

55

Oznaczenia	Długości [m]	Odległości [m]	Średnice/spadek	Zagłębienie dna kanału	Rzędne dna kanału	Rzędne terenu istniejącego	P.P 290,00 m n.p.m	
S13	0,00			1,98	296,53	298,51	Studzienka karbowana ø 425	Pokrywa żel. teleskopowa 250 kN
	1,50	1,5					Kabel eNN	Rura ochronna R.9
		19,50	Ø 200x5,9 1,5%					
S14	22,5	1,5		2,14	296,87	299,01	Studzienka karbowana ø 425	Kanal. deszczowa ø 150mm Pokrywa żel. teleskopowa 250 kN

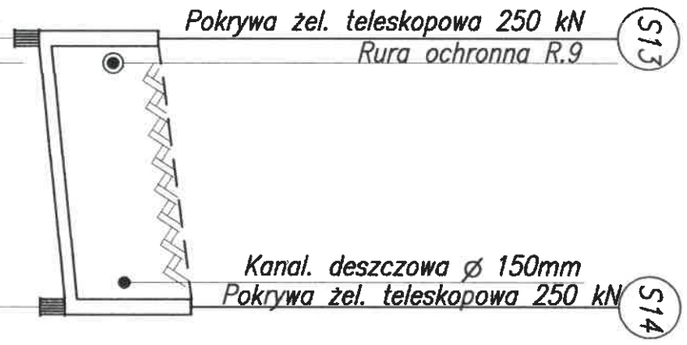

Oznaczenia	Długości [m]	Odległości [m]	Średnice/spadek	Zagłębienie dna kanału	Rzędne dna kanału	Rzędne terenu istniejącego	P.P 295,00 m n.p.m	
S18	0,00			3,98	303,48	307,46	Studzienka karbowana ø 425	Pokr. żel. telesk. 250 kN
							Kabel eNN	Rura ochronna R12
		7,0						
	7,00			3,76	303,54	307,30	gazociąg jeżeli bedzie do likwidacji	Rura ochronna R13
							to kanalizacja bez rury ochronnej	
		23,0	Ø 225x13,4 0,8%					
	30,0			2,98	303,72	306,70	Kabel eNN	Rura ochronna R14
		4,0					Rura R14	
S19	34,0			2,95	303,75	306,70	Krąg betonowy ø 1200	Właz żeliwny Dn600-250kN

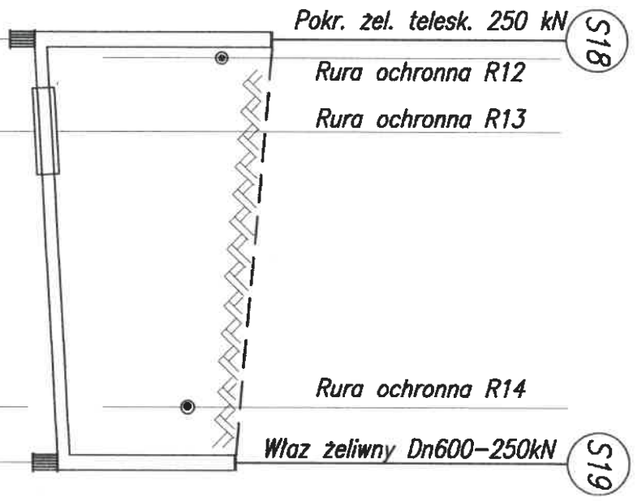

Nazwa obiektu	Budowa sieci kanalizacji sanitarnej Obręb, 0004 Dąbrówka, 38-500 Sanok ul.Okulickiego Działki nr 723/25,723/14,723/17 723/26,1332/20,138/2,699/2,699/3,699/4 1328/12,1328/13,1328/34,1328/34,1332/21			
Adres				
Inwestor	Gmina Miasta Sanoka			
Adres	Ul.Rynek 1 38-500 Sanok			
Rodzaj oprac.	Projekt budowlany			
Nazwa rysunku	Profil podłużny kanalizacji sanitarnej			
Data 01-2017r	Skala	1:500/100	Nr rys.	3/3
Projektant	Mieczysław Fil Uprawnienia nr A-2[illegible]2/82 w specjalności instalacyjnej inżynieryjnej w zakresie Sieci i Instalacji Sanitarnych 38-500 Sanok, ul. Przełotowa 10, tel. 134631526			

STAROSTWO POWIATOWE
w SANOKU

56

STAROSTWO POWIATOWE
W SANOKU

PRZEKRÓJ C-C

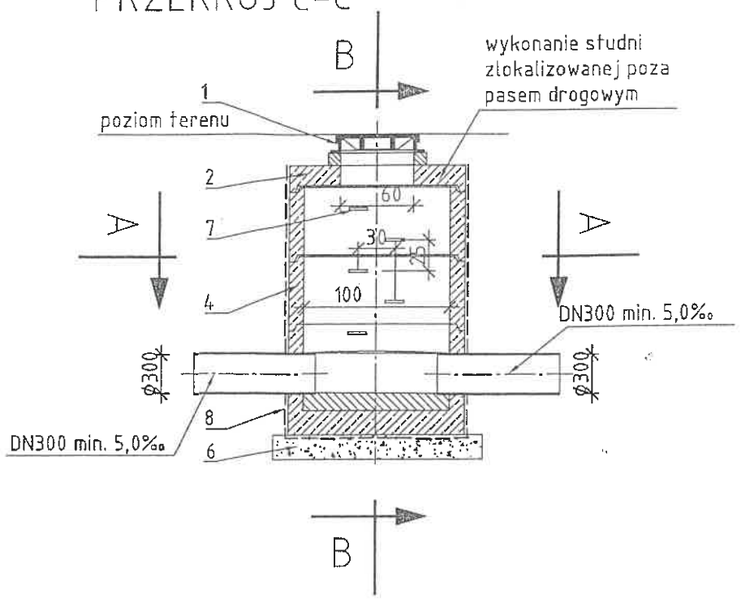

PRZEKRÓJ B-B

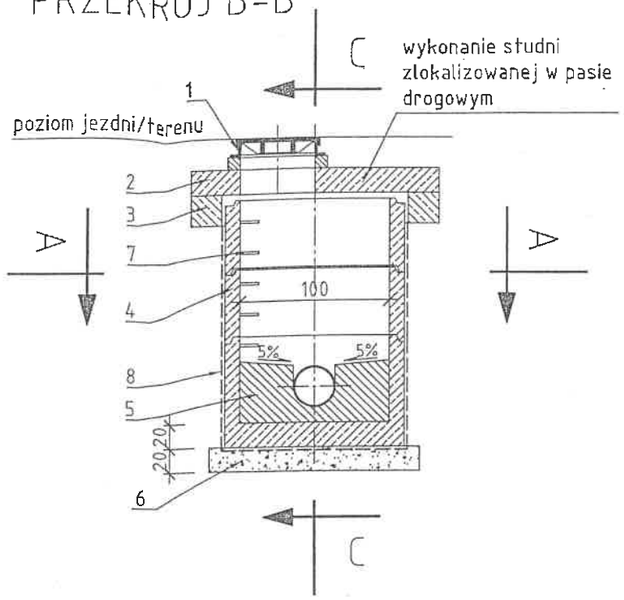

1. ŻELIWNY WŁAZ KANAŁOWY KLASY D400
2. ŻELBETOWA PŁYTA POKRYWOWA POD WŁAZ Z BETONU KLASY C35/45
3. ŻELBETOWY PIERŚCIEŃ ODCIĄŻAJĄCY Z BETONU KLASY C35/45
4. KOMORA ROBOCZA Z KRĘGÓW ŻELBETOWYCH Z BETONU KLASY C35/45
5. KINETA Z BETONU KLASY C35/45
6. PODSYPKA Z PIASKU LUB ŻWIRU GRUBOŚĆ 20cm
7. STOPNIE ŻŁAZOWE
8. IZOLACJA BETONU

PRZY MONTAŻU STUDNI W PASIE DROGOWYM W RAZIE KONIECZNOŚCI WŁAZ ŻELIWNY NALEŻY ZAMONTOWAĆ NA ŻELIWNYCH PIERŚCIENIACH DYSTANSOWYCH, DO WŁAZÓW KANAŁOWYCH OKRĄGŁYCH

PRZEKRÓJ A-A

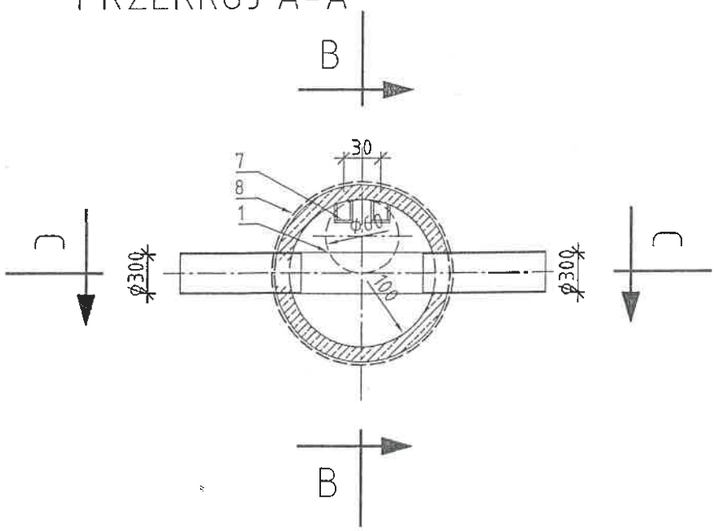

Nazwa obiektu	Budowa sieci kanalizacji sanitarnej				
Adres	Obręb, 0004 Dąbrówka, 38 -500 Sanok Ul. Okulickiego Działki nr; 723/25, 723/14, 723/17, 723/26, 1332/20, 138/2, 699/2, 699/3, 699/4, 1328/12, 1328/13, 1328/29, 1328/34, 1332/21 .				
Inwestor	Gmina Miasta Sanoka,				
Adres	Ul. Rynek 1 38 - 500 Sanok				
Rodzaj oprac.	Projekt budowlany				
Nazwa rysunku	Studzienka betonowa przelotowa kanalizacyjna				
Data	01 - 2017r	Skala	1 : 50	Nr rys.	4.
Projektant:	Mieczysław Fil Uprawnienia nr A-649-132/82 w specjalności instalacyjno-inżynieryjnej w zakresie Instalacji Sanitarnych 38-500 Sanok ul. Przelotowa 10, tel. 134631526				

STAROSTWO POWIATOWE
w SANOKU

Studnia rewizyjna przelotowa
ϕ 1000 mm

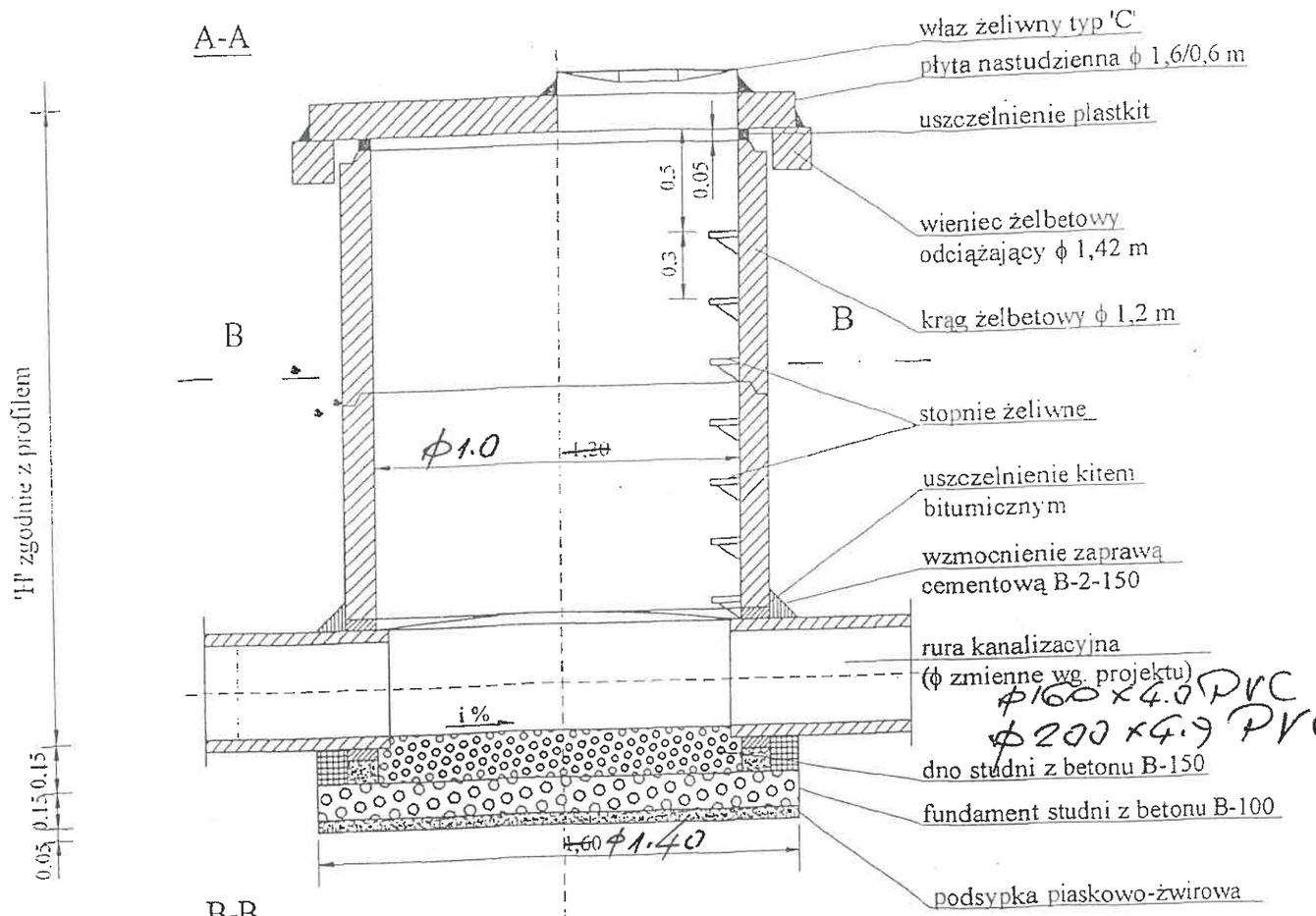

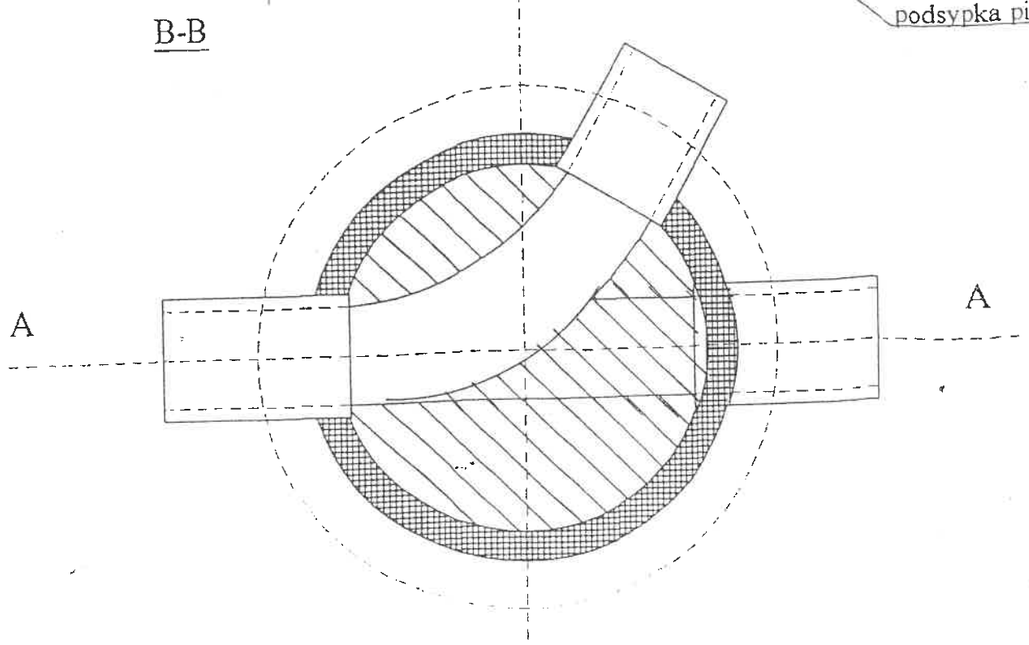

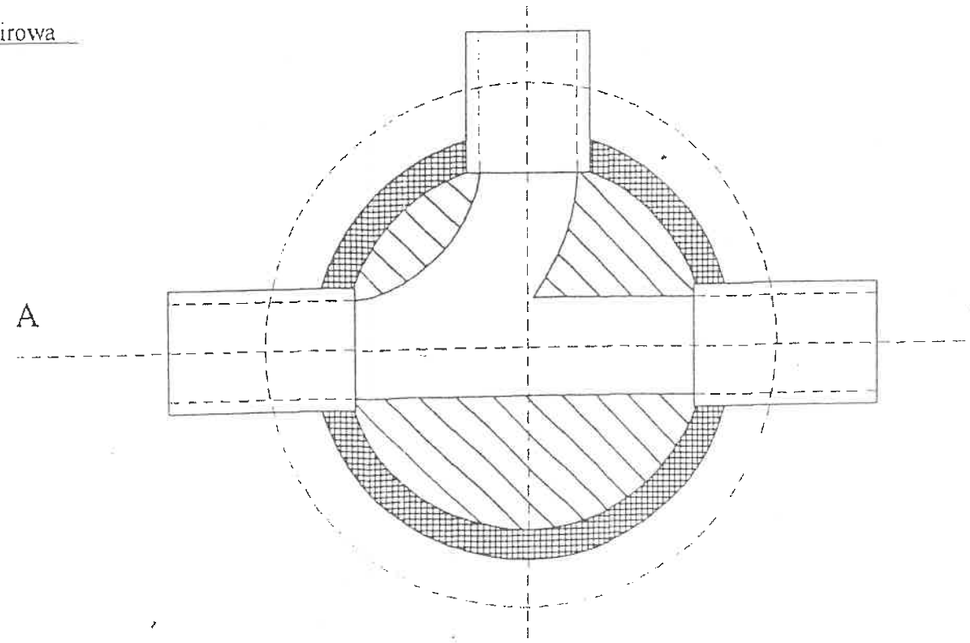

Nazwa obiektu	Budowa sieci kanalizacji sanitarnej Obręb, 0004 Dąbrówka, 38 -500 Sanok Ul. Okulickiego Działki nr: 723/25, 723/14, 723/17, 723/26, 1332/20, 138/2, 699/2, 699/3, 699/4, 1328/12, 1328/13, 1328/29, 1328/34, 1332/21 .				
Adres					
Inwestor	Gmina Miasta Sanoka, Ul. Rynek 1 38 - 500 Sanok				
Adres					
Rodzaj oprac.	Projekt budowlany				
Nazwa rysunku	Studzienka betonowa połączeniowa kanalizacyjna				
Data	01 - 2017r	Skala	1 : 20	Nr rys.	5.
Projektant:	Mieczysław Fil Uprawnienia nr A-139-132/82 w specjalności inżynieryjno-inżynieryjnej w zakresie sieci i instalacji sanitarnych 38-500 Sanok, ul. [illegible] 10, tel. 134631526				

58

STAROSTWO POWIATOWE
w SANOKU

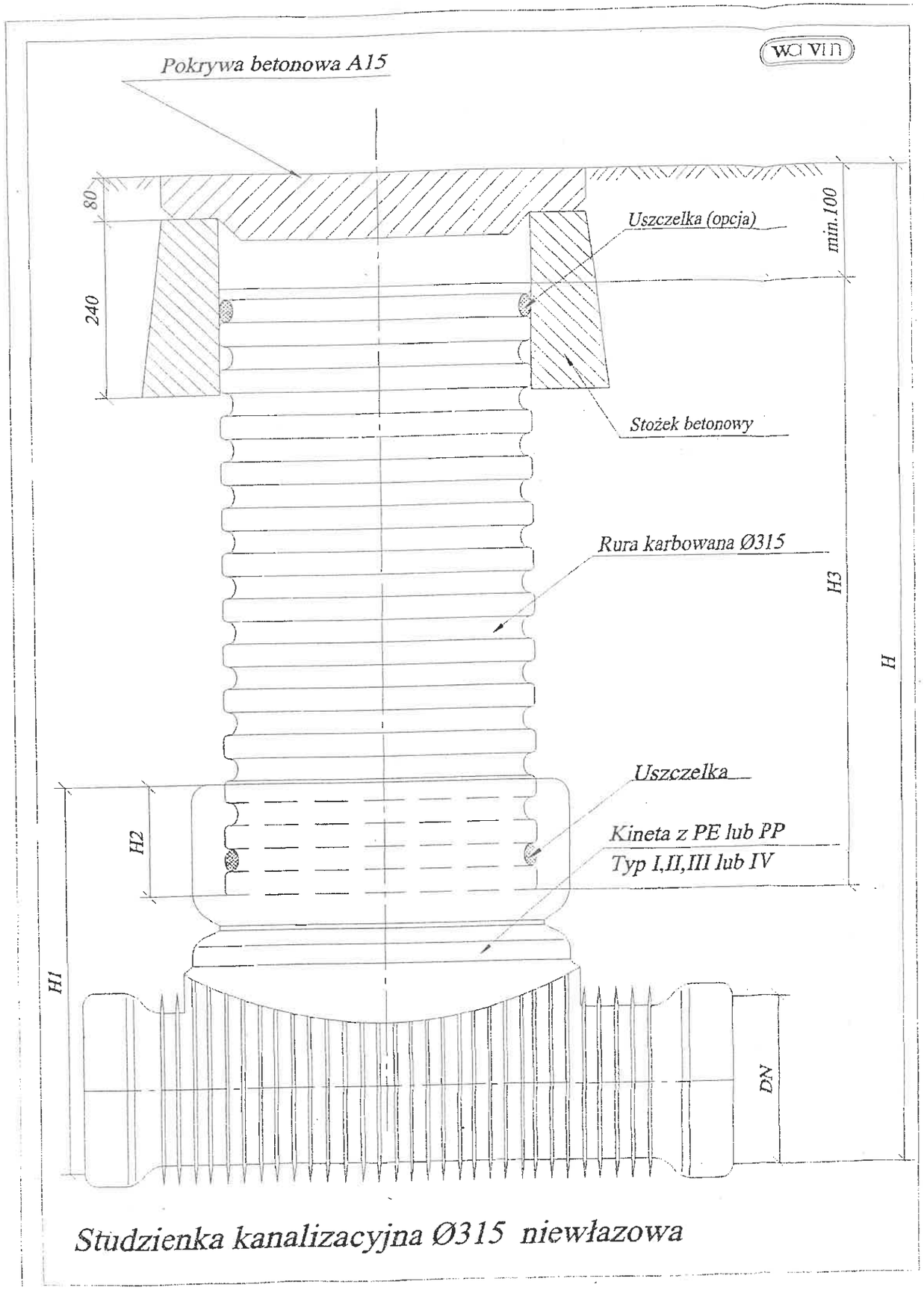

Studzienka kanalizacyjna Ø315 niewłazowa

Nazwa obiektu		Budowa sieci kanalizacji sanitarnej Obręb, 0004 Dąbrówka, 38 -500 Sanok			
Adres		Ul. Okulickiego Działki nr; 723/25, 723/14, 723/17, 723/26, 1332/20, 138/2, 699/2, 699/3, 699/4, 1328/12, 1328/13, 1328/29, 1328/34, 1332/21 .			
Inwestor		Gmina Miasta Sanoka, Ul. Rynek 1 38 - 500 Sanok			
Adres					
Rodzaj oprac.		Projekt budowlany			
Nazwa rysunku		Studzienka kanalizacyjna z PE			
Data	01 - 2017r	Skala	b / s	Nr rys.	6.
Projektant:		Mieczysław Fil Uprawnienia nr: 7-649-132/82 w specjalności instalacyjno-inżynieryjnej w zakresie sieci i instalacji sanitarnych 38-500 Sanok, ul. Kościuszki 76, tel. 134631526			

59

UKŁADANIE RURY W WYKOPIE

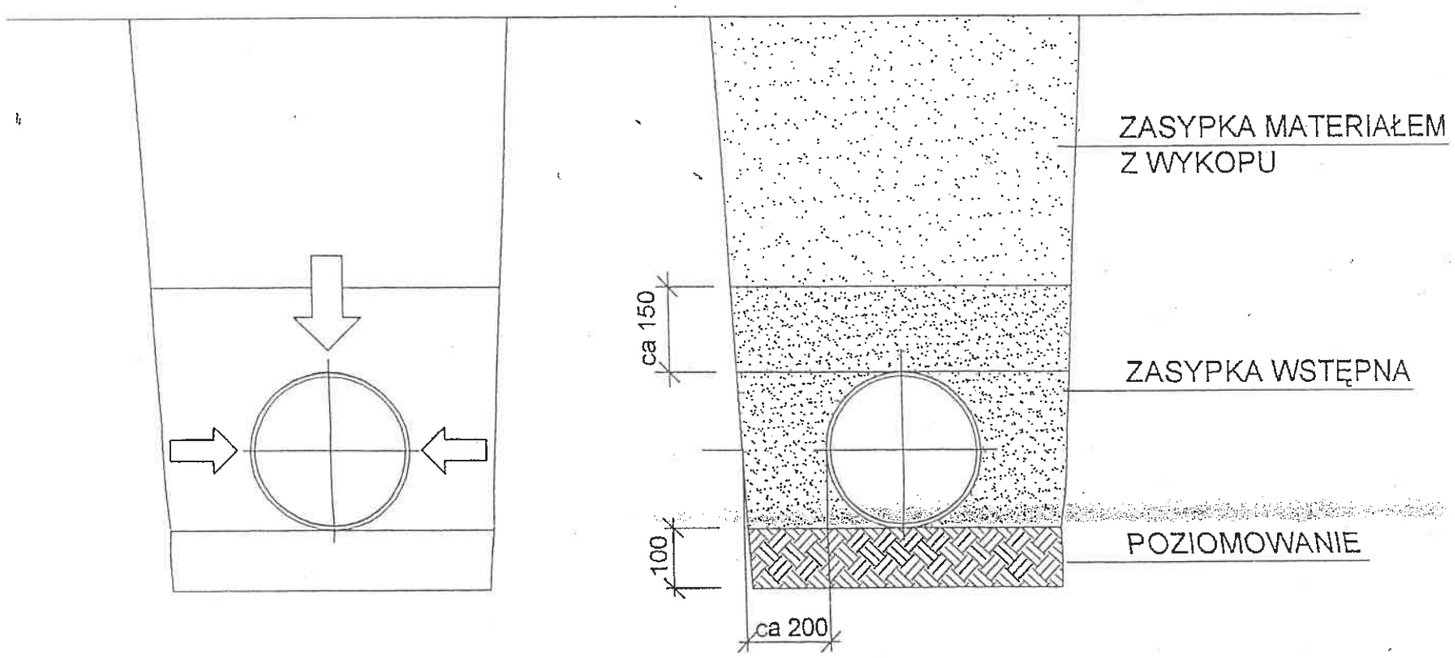

PRZY UKŁADANIU RUR NALEŻY PRZESTRZEGAĆ LOKALNYCH PRZEPISÓW I NORM DLA PODZIEMNYCH RUROCIĄGÓW GRAWITACYJNYCH. PODSTAWOWĄ ZASADĄ PRZY ZASYPCE JEST KONIECZNOŚĆ ZAPEWNIENIA ELASTYCZNEJ RURZE WŁAŚCIWEGO PODPARCIA BOCZNEGO. W CELU SKOMPENSOWANIA NACISKU ZIEMI I RUCHU ULICZNEGO Z GÓRY. DLATEGO WSTĘPNA ZASYPKA WZDŁUŻ BOKÓW RURY MUSI BYĆ ZAGĘSZCZONA ZE SZCZEGÓLNĄ OSTROŻNOŚCIĄ PRZEZ UBIJANIE NOGAMI LUB LEKKIM RĘCZNYM UBIJAKIEM WARSTWAMI CO 15 DO 25 cm. MECHANICZNE ZAGĘSZCZANIE POWYŻEJ RURY MOŻNA ZACZĄĆ KIEDY WYSOKOŚĆ ZASYPKI POWYŻEJ KORONY RURY WYNOSI MIN. 30 cm.

Nazwa obiektu	Budowa sieci kanalizacji sanitarnej Obręb, 0004 Dąbrówka, 38 -500 Sanok Ul. Okulickiego Działki nr; 723/25, 723/14, 723/17, 723/26, 1332/20, 138/2, 699/2, 699/3, 699/4, 1328/12, 1328/13, 1328/29, 1328/34, 1332/21 .				
Adres					
Inwestor	Gmina Miasta Sanoka, Ul. Rynek 1 38 - 500 Sanok				
Adres					
Rodzaj oprac.	Projekt budowlany				
Nazwa rysunku	Układanie rury kanalizacyjnej w wykopie				
Data	01 - 2017r	Skala	b / s	Nr rys.	7.
Projektant:	Mieczysław Fil Uprawnienia nr 2/10/1/87/92 w specjalności instalacyjno-inżynieryjnej w Zakresie Sieci i Instalacji Sanitarnych 38-500 Sanok, ul. Przedlowa 10, tel. 134631526				

STAROSTWO POWIATOWE
w SANOKU

60