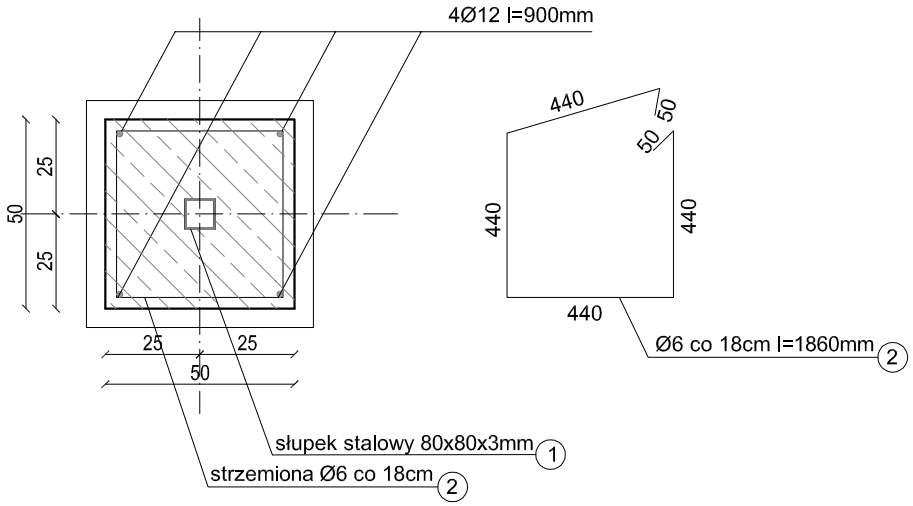


WYKONAĆ x 18 (x2 PIŁKOCHWYTY) RAZEM 36

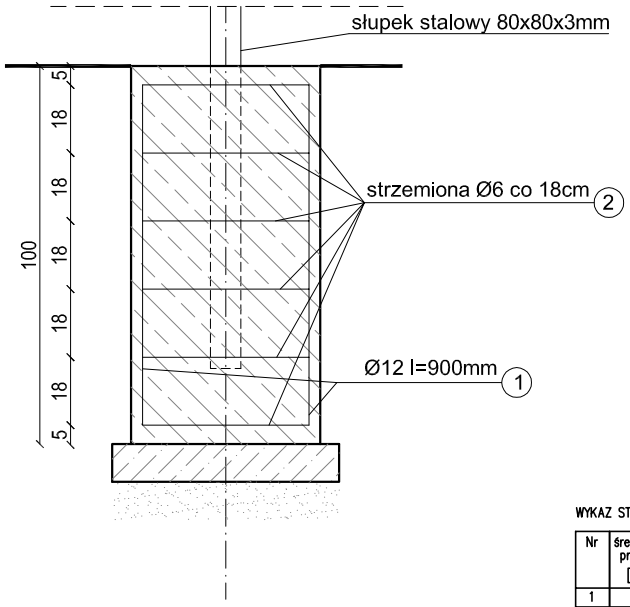


WYKAZ STALI–FUNDAMENT PIŁKOCHWYTU

| Nr | średnica pręta [ø] | długość pręta [m] | ilość w 1 el. [szt] | ilość elementów [szt] | długość łączna prętów [m] | |
|---|---|---|---|---|---|---|
| | | | | | stal A–0 | stal A–III |
| | | | | | ø6 | ø12 |
| 1 | 12 | 9,0 | 4 | 36 | | 40,9 |
| 2 | 6 | 1,86 | 6 | 36 | 401,8 | |
| | | | | | | |
| długość sumarycznie [m] | | | | | 401,8 | 40,9 |
| ciężar jednostkowy [kg/m] | | | | | 0,222 | 0,890 |
| ciężar sumaryczny [kg] | | | | | 89,2 | 36,4 |
| RAZEM stali [kg] | | | | | 89,2 | 36,4 |

BETON B-20
STAL A-0(St0S)
STAL A-III (34GS)

temat:
ZAGOSPODAROWANIE TERENU PRZY BOISKU ZLOKALIZOWANYM
NA DZIAŁCE NR 19/2 PRZY ul. MŁYŃSKIEJ W KOZŁOWIE, GMINA SOŚNICOWICE

inwestor:
URZĄD MIEJSKI W SOŚNICOWICACH
44-153 SOŚNICOWICE, RYNEK 19

tytuł rysunku:
# PIŁKOCHWYT - FUNDAMENT

projektant:
ARCA - Biuro Projektów Urbanistyki i Architektury - Michał Stangel
44-100 Gliwice, ul. Konarskiego 6/3
mgr inż. arch. Michał STANGEL
mgr inż. arch. Tomasz BRADECKI

| skala: | branża: | faza: | data: | nr rys: |
|---|---|---|---|---|
| 1:50 | architektura | P.B. | 12.2009 | A/20 |