Przekrój konstrukcyjny przez zatokę autobusową

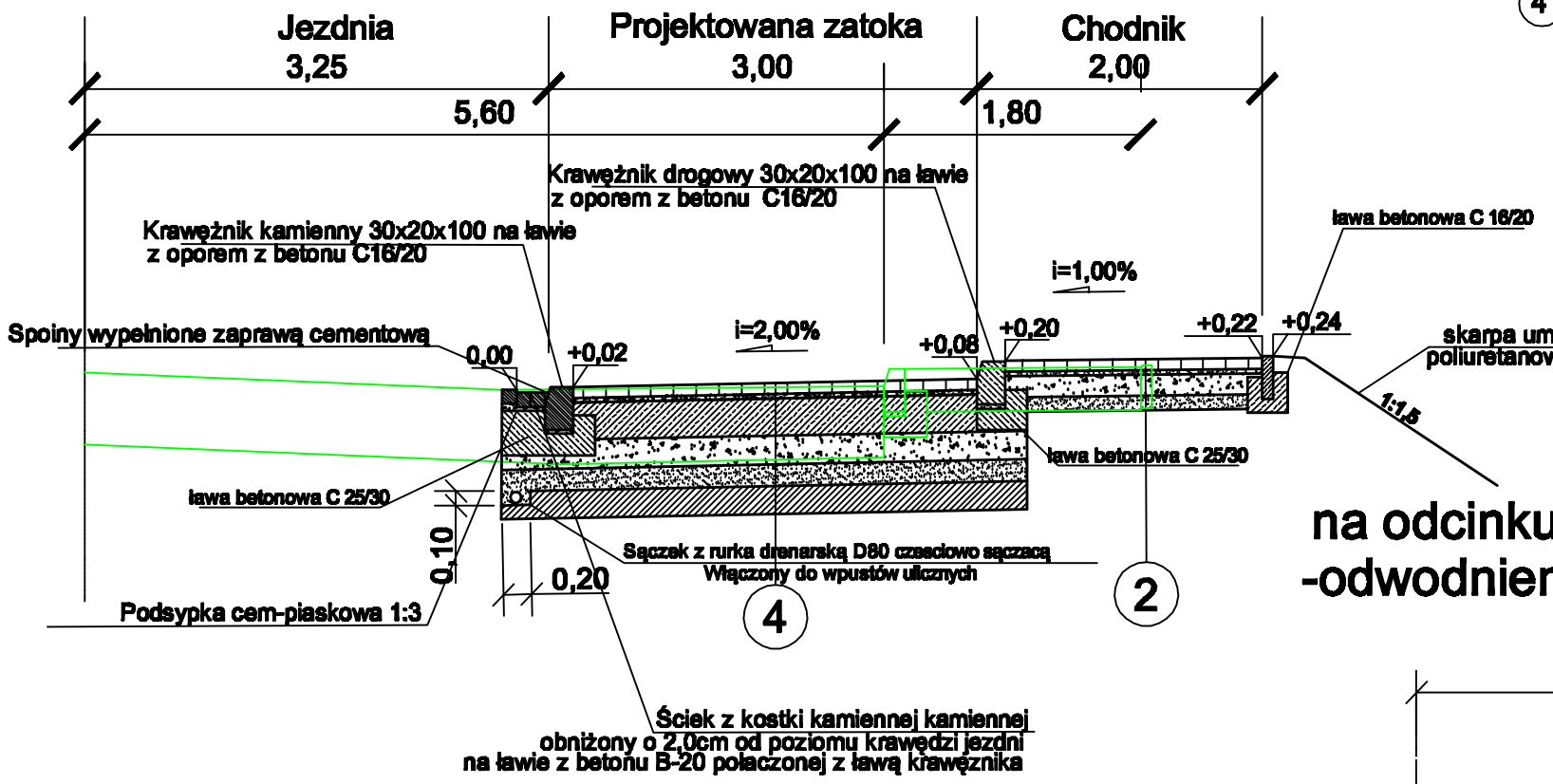

4 Konstrukcja nawierzchni zatoki autobusowej

18 cm kostka kamienna wielkowymiarowa 18/18
wypełnienie spoin zaprawą cementową o podwyższonej wytrzymałości
26 cm podbudowa z betonu cementowego C25/30
20 cm podbudowa z tłucznia kamiennego 0-63mm
stabilizowanego mechanicznie
15 cm warstwa odsaczająca z mieszanki
kruszywowej (pospółka)
20 cm warstwa stabilizacji spoiwem hydraulicznym o Rm=2,5 MPa
RAZEM: 99 cm

Przekrój konstrukcyjny na odcinku regulacji krawędzi jezdni istniejącej -odwodnienie podskarpowe typu sciek kolejowy

Km 0,2 +32,71 do Km 0,3 +24,91

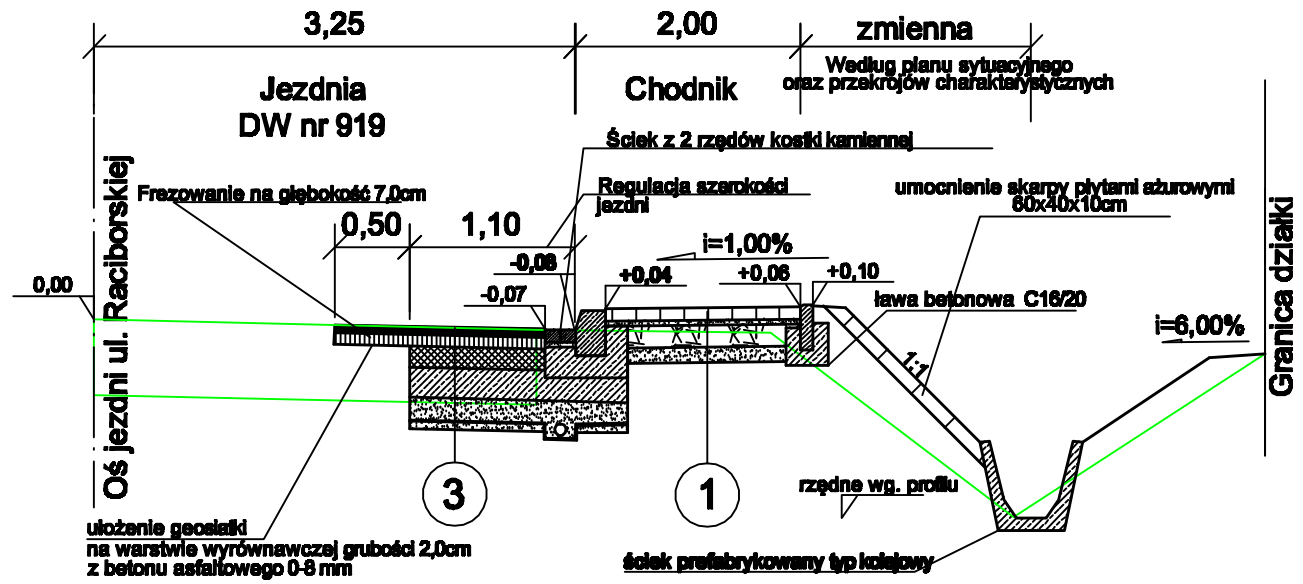

Przekrój konstrukcyjny na odcinku regulacji krawędzi jezdni istniejącej -odwodnienie podskarpowe typu sciek SW1457

Km 0,3 +24,91 do Km 0,3 +65,76
Km 0,3 +83,21 do Km 0,4 +90,31
Km 0,6 +95,39 do Km 0,7 +42,87

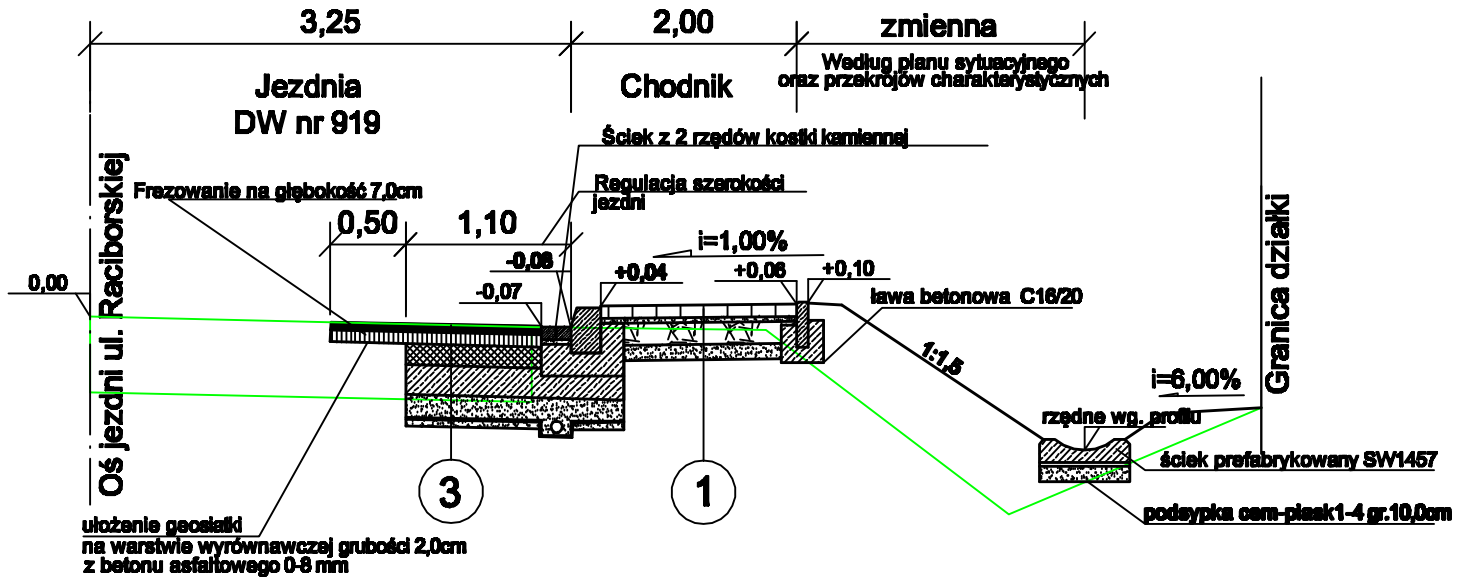

EURODROGA mgr inż. Milan STERNIK 44–100 Gliwice, Aleja Majowa 14/59; Tel. 0 605 768 577					
Inwestor: URZĄD MIEJSKI W SOŚNICOWICACH, RYNEK 19, 44–153 SOŚNICOWICE					
Projektant	mgr inż. M.STERNIK	213/02	07.2012		Nr projektu: PT–023/08
Opracowal	mgr inż. M.STERNIK	213/02	07.2012		
Sprawdzil	inż. J.FRYCZ	SLK/0778/ /POOD/05	07.2012		
Projekt: Budowa chodnika wzdłuż drogi wojewódzkiej nr 919 Sośnicowice–Trachy					Branza: DROGOWA Faza: PROJ. BUDOWLANY
Tresc rysunku: PRZEKROJE KONSTRUKCYJNE					Nr rys.: 04 2/2 Skala: 1:50