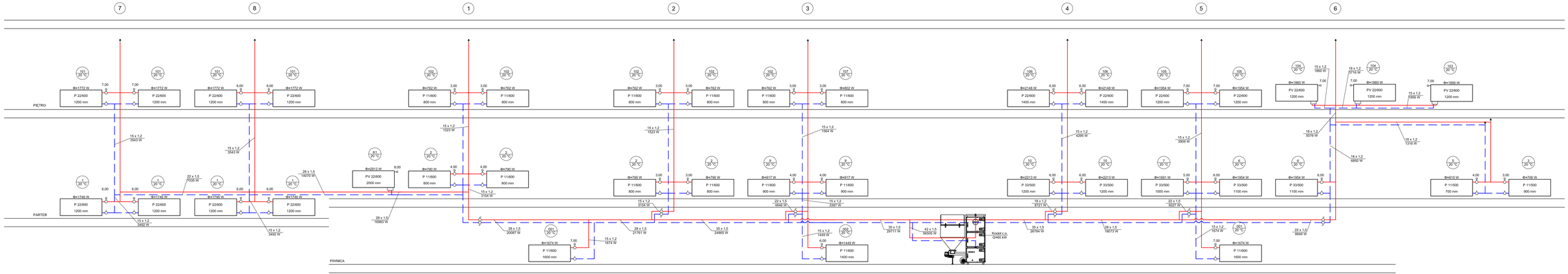

"ARCUS" S.C. 43-190 Mikołów ul. Wolności 15 tel./fax 032 322-50-05, 0-691-371-388			ARCUS
INWESTOR:	**GMINA SOŚNICOWICE** ul. Rynek 14, 44-153 Sośnicowice		
LOKALIZACJA INWESTYCJI:	Szkoła Podstawowa Bargłówka, ul. Racibórska 67 44-153 Bargłówka, dz. nr 743/2811/46/283		
TEMAT:	PROJEKT BUDOWLANO - WYKONAWCZY DOCIEPLENIA BUDYNKU SZKOŁY PODSTAWOWEJ WRAZ Z WYMIANĄ KOTŁA C.O. W BARGŁÓWCE PRZY UL. RACIBORSKIEJ 67 - TERMOMODERNIZACJA		
PROJEKTOWAŁ:	mgr inż. Piotr GÓRYCZKA	STY/01	DATA: 04.2019
SPRAWDZIŁ:	mgr inż. Tomasz CIEJNY	SLK/4301/ PWOD/12	SKALA: 1:50
NAZWA RYSUNKU:	**SCHEMAT - INSTALACJA C.O.**		NR RYS.: **CO-4**