RZUT

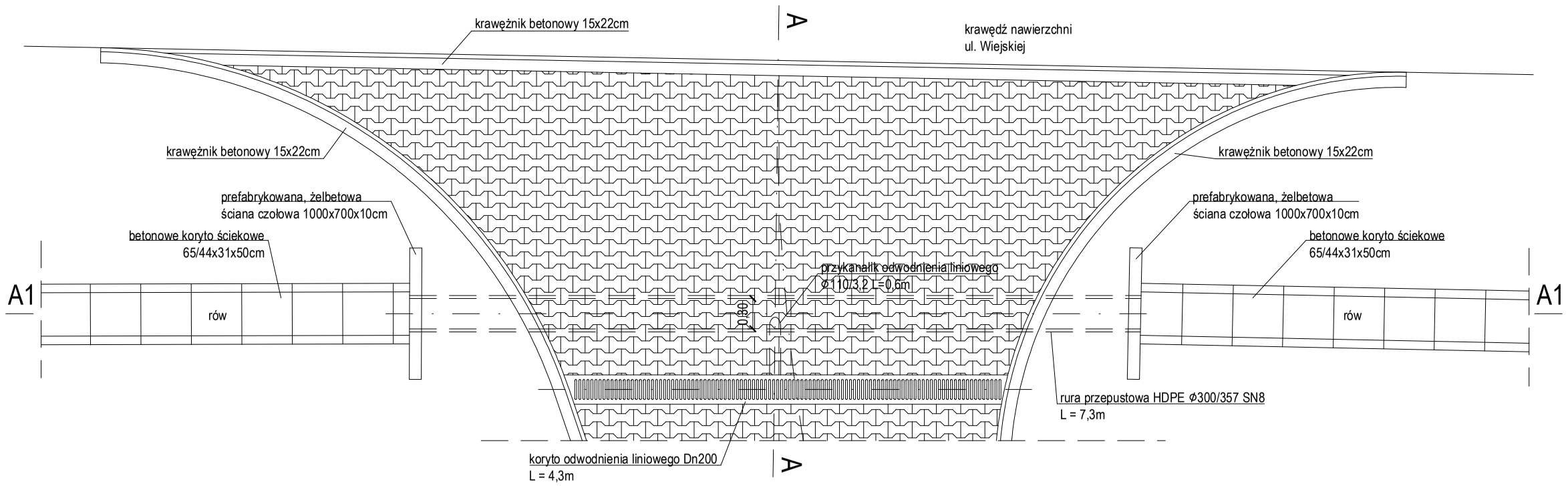

PRZEKRÓJ A - A

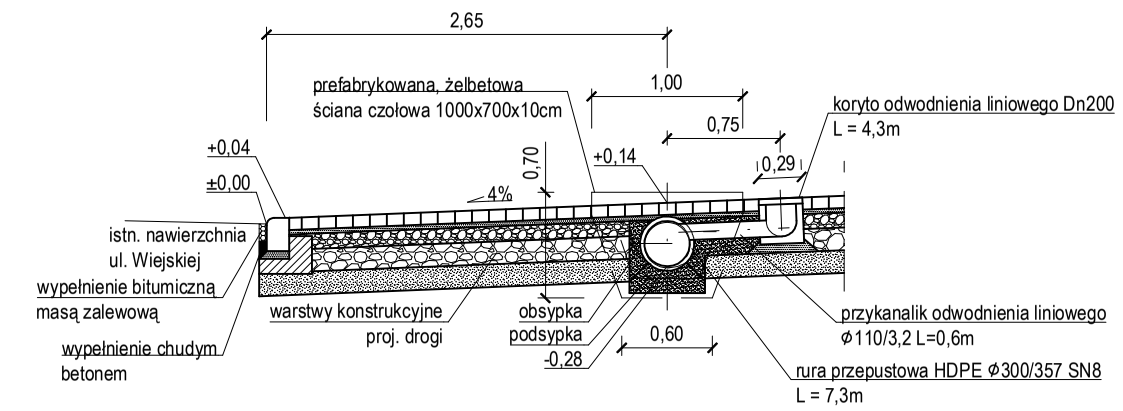

PRZEKRÓJ A1 - A1

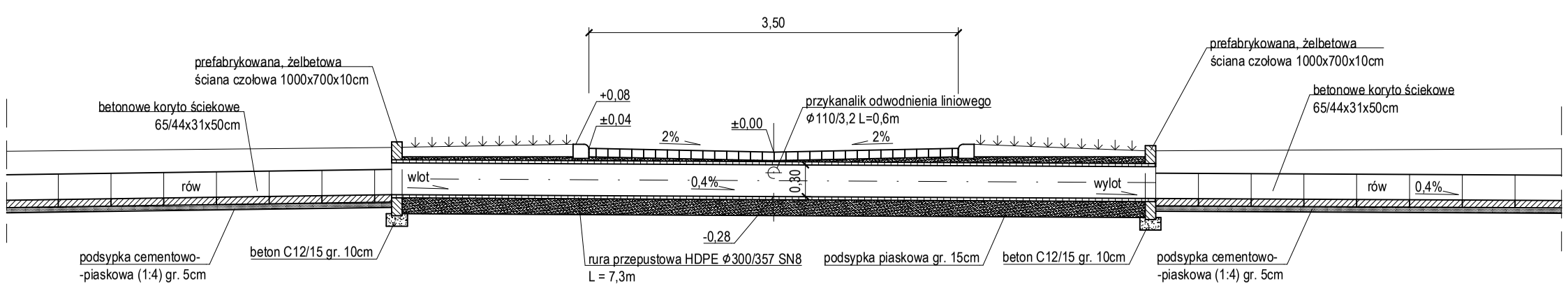

Pracownia Inter Art
Projekty instalacji sanitarnych oraz budownictwa drogowego
ul. Wiktorowska 34, Wapiennik, 42-120 Miedźno
nip: 9491573789, tel. 509 521 710
interart@gto.pl, www.interart.gto.pl

Temat:
DOKUMENTACJA PROJEKTOWO-WYKONAWCZA
Przebudowa nawierzchni odcinka drogi pomiędzy ul. Kozielską i Wiejską w Sierakowicach wraz z odtworzeniem rowu i przepustów przy odcinku ul. Wiejskiej. Dz. nr ewid.: 112 i 158 obręb Sierakowice.

Branża: Drogowa	Skala: 1:50
Inwestor: Gmina Sośnicowice ul. Rynek 19 44-153 Sośnicowice	Data: 05.2017
Nazwa rysunku: Rzut i przekroje konstrukcyjne przepustu w km 0+002,65	Rysunek nr: 5
Projektant: mgr inż. Ewelina Mycek upr. nr: PDK/0205/PWOD/12	Podpis:
Sprawdzający:	Podpis:
Opracowanie: inż. Marcin Rogal	Podpis: