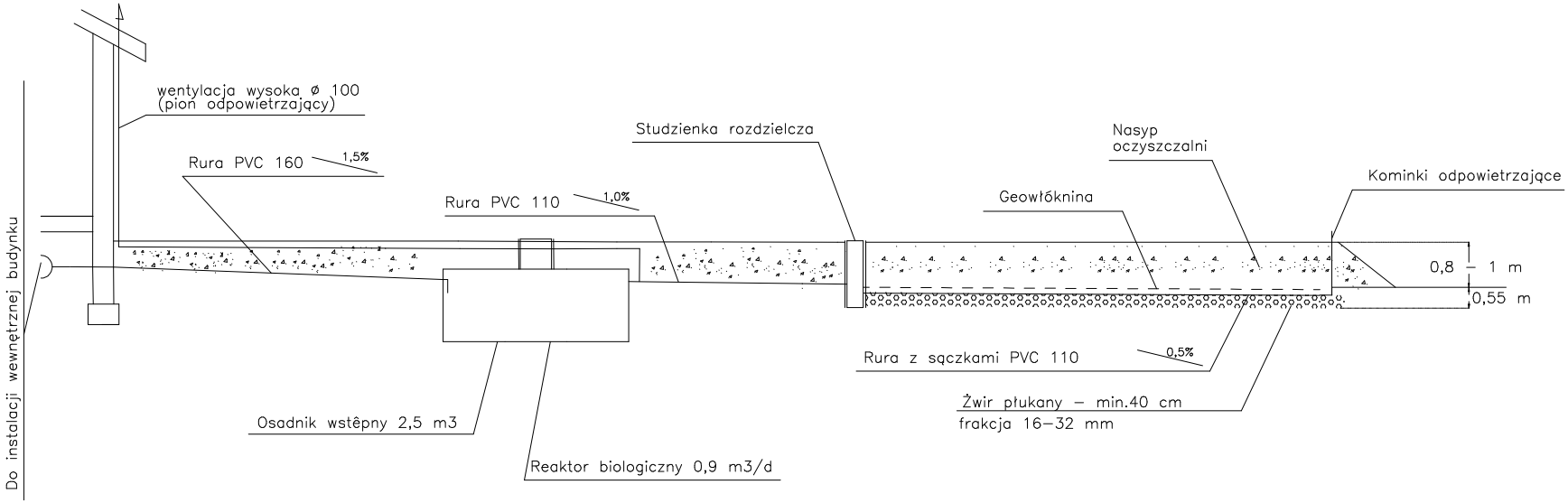

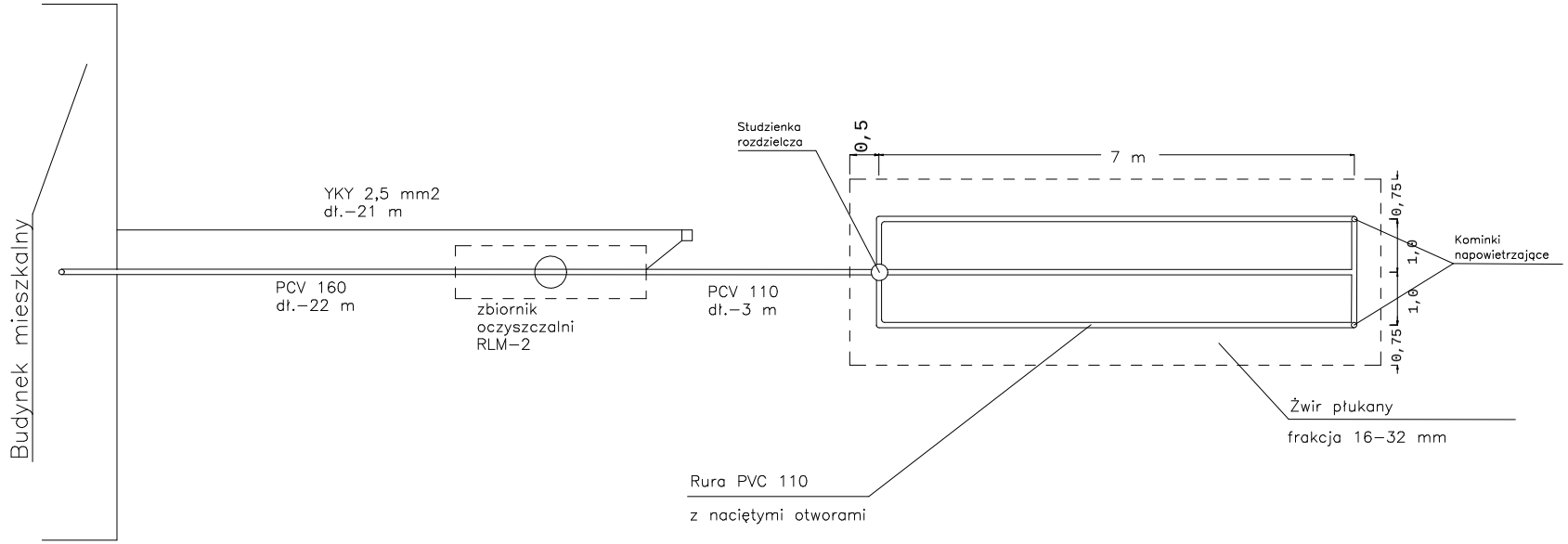

TYTUŁ OPRACOWANIA:
PROJEKT BUDOWLANO-WYKONAWCZY PRZYDOMOWEJ OCZYSZCZALNI ŚCIEKÓW

LOKALIZACJA:
TRACHY, UL. NOWOWIEJSKA, DZ NR 595, 596

PROJEKTOWAŁ:

ETAP:
PROJEKT BUDOWLANO-WYKO

DATA WYKONANIA:
LIPIEC 2016

TYTUŁ RYSUNKU:
PROFIL OCZYSZCZALNI, RYSUNEK ZBIORNIKA, DRENAŻU I ZŁOŻA