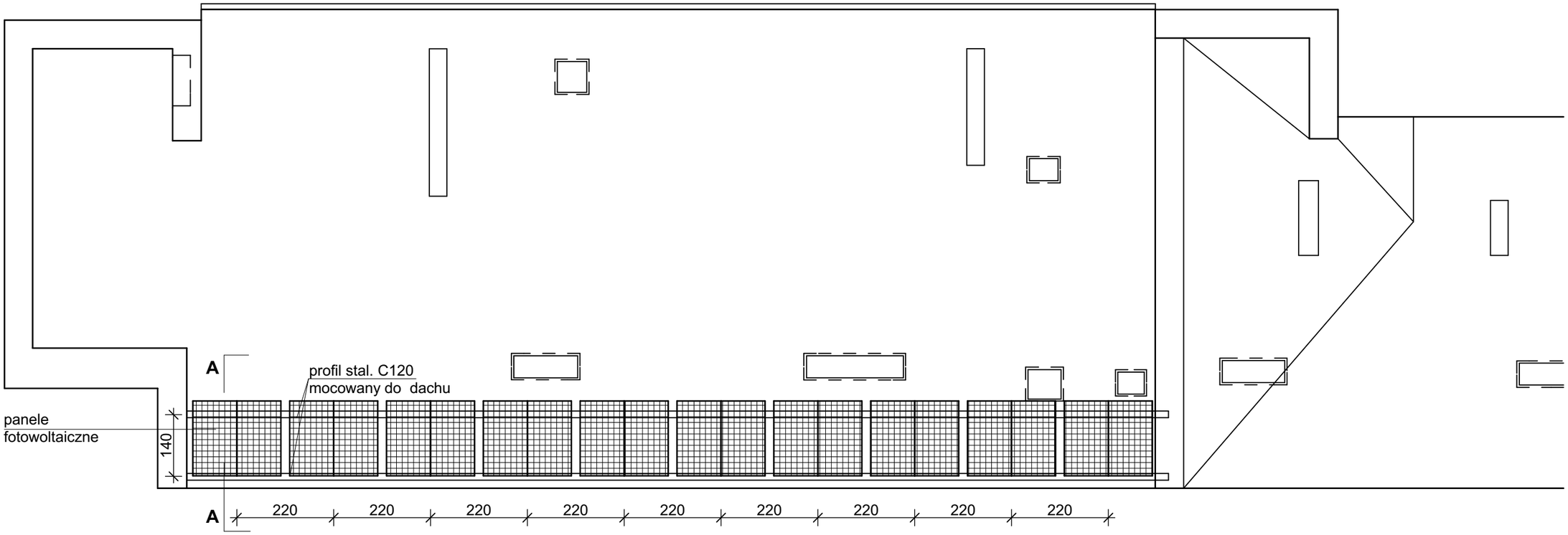

A - A 1:50

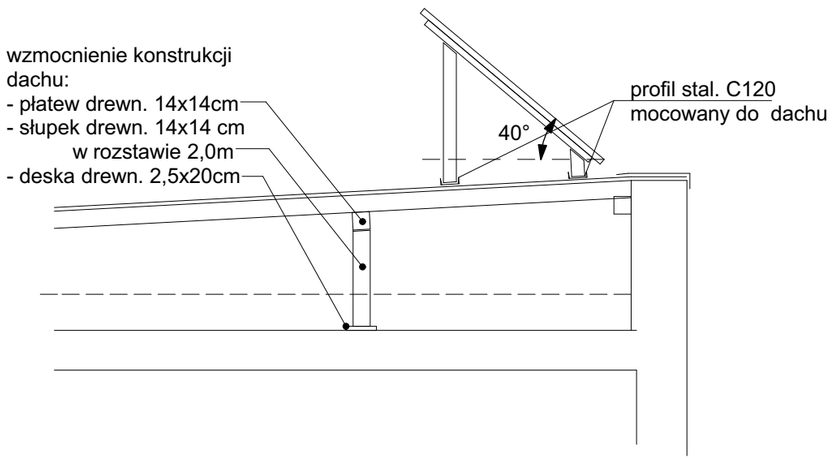

TEMAT PROJEKTU:	Projekt zagospodarowania terenu parku przy Śląskim Centrum Rehabilitacyjno-Uzdrowiskowym w Rabce Zdroju. PROJEKT ZAGOSPODAROWANIA TERENU			
ADRES:	Rabka, ul. Dietla, działki nr 4322/2, 4322/3, 4322/23, 4322/31, 4323/6			
INWESTOR:	Śląskie Centrum Rehabilitacyjno Uzdrowiskowe im. Dr. Adama Szebesty w Rabce Zdroju (34-700) przy ul. Dietla 5			
FAZA PROJEKTU:	PROJEKT BUDOWLANY			
PROJEKTOWAŁ: arch. Lechosław Rostański	BRANŻA: architektura	NR UPRAWNIEŃ 465/84	PODPIS	
TEMAT RYSUNKU:	PROPOZYCJA LOKALIZACJI PANELI FOTOWOLTAICZNYCH			
DATA:	SKALA: 1:100	NR PROJEKTU: 4/2016	NR RYS.:	REWIZJA

RYSUNKI WYKONANE W PROGRAMIE INTELLICAD