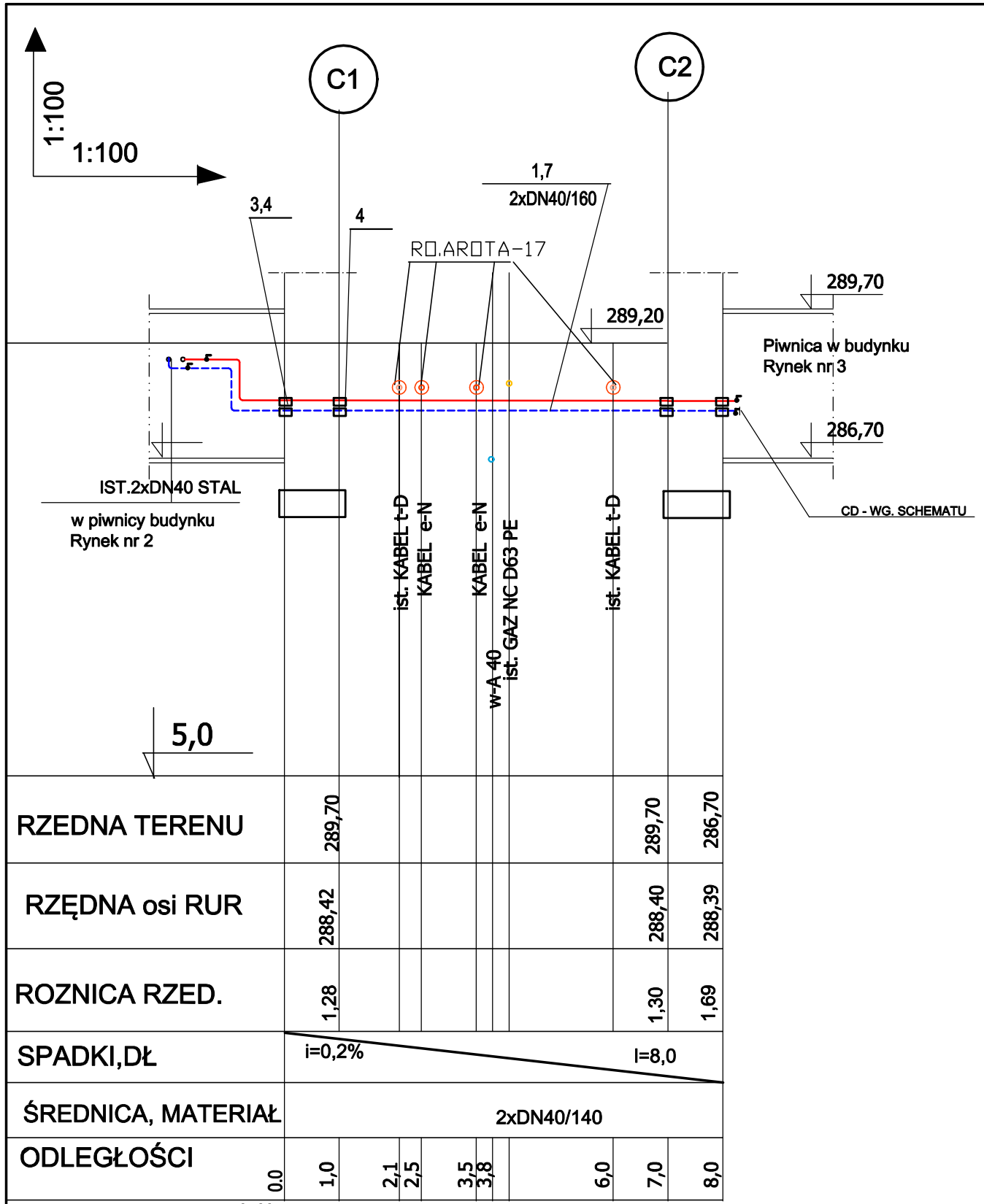

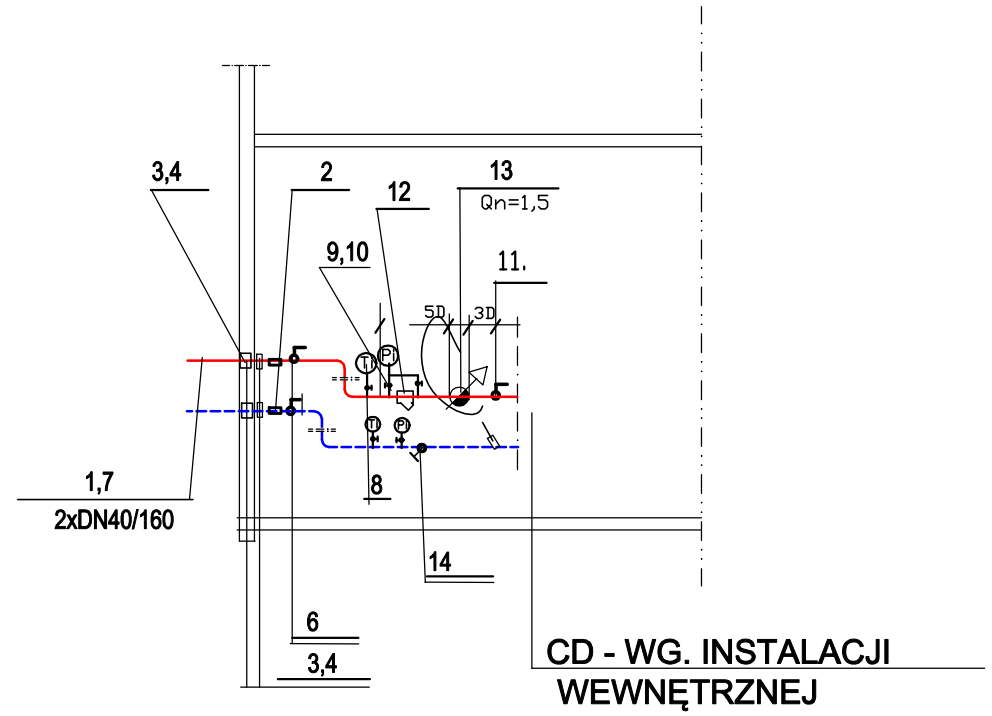

JERZY GAŁECZKA PROJEKTOWANIE I USŁUGI BUDOWLANE 43-190 MIKOŁÓW ul. GRAŻYŃSKIEGO 3			
Obiekt:	PRZYŁĄCZE CIEPŁ		Data: 02.2023
Adres:	MIKOŁÓW UL. KRAKOWSKA DZ.NR 624/72 1376/72		
Przedmiot:	**PROFIL PODŁUŻNY ZE SCHEMTEM ISTALACJI**		Skala: **1:100** **1:100**
Inwestor:	ZAKŁA INŻYNIERII MIEJSKIEJ SP. ZO.O. UL.KOLEJOWA 4 43-190 MIKOŁÓW		
Projektant:	MGR.INŻ. TOMASZ SZCZYRBA UPR.358/01		Rys. nr: 2
Opracował:	JERZY GAŁECZKA UPR.43/90		Stadium: PB/PW