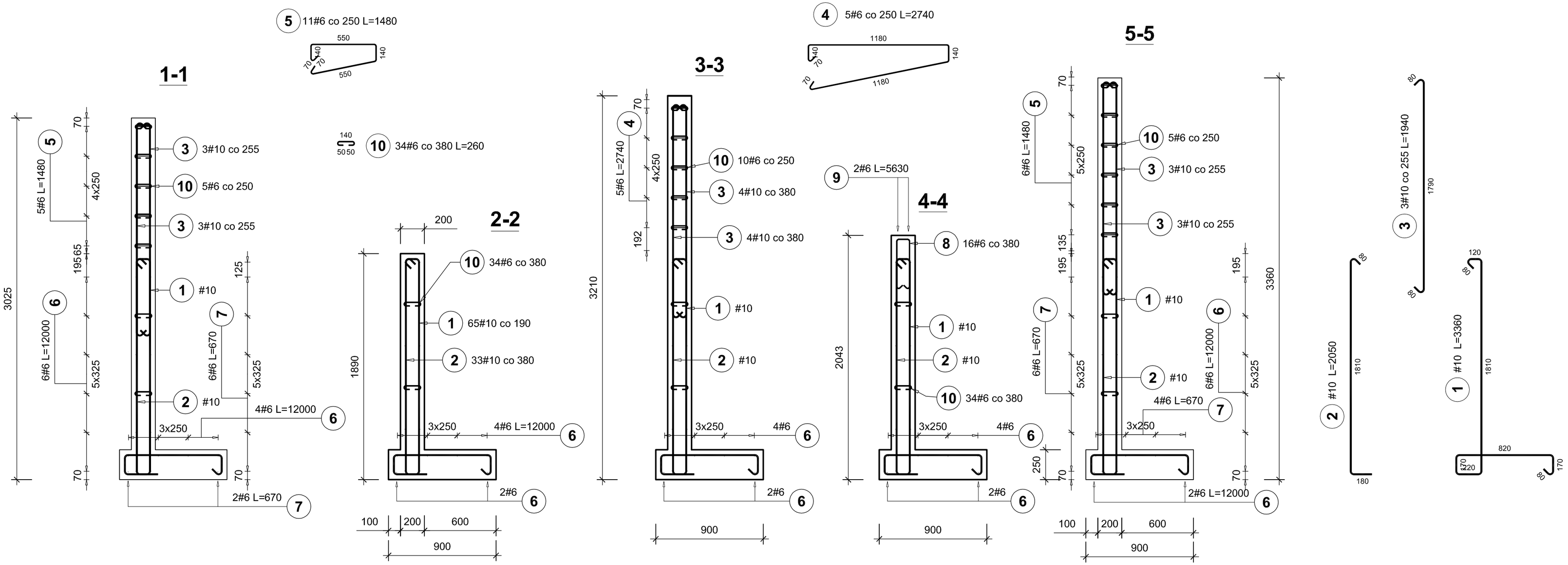

Przekroje cokołu - ściany oporowej

skala 1:25

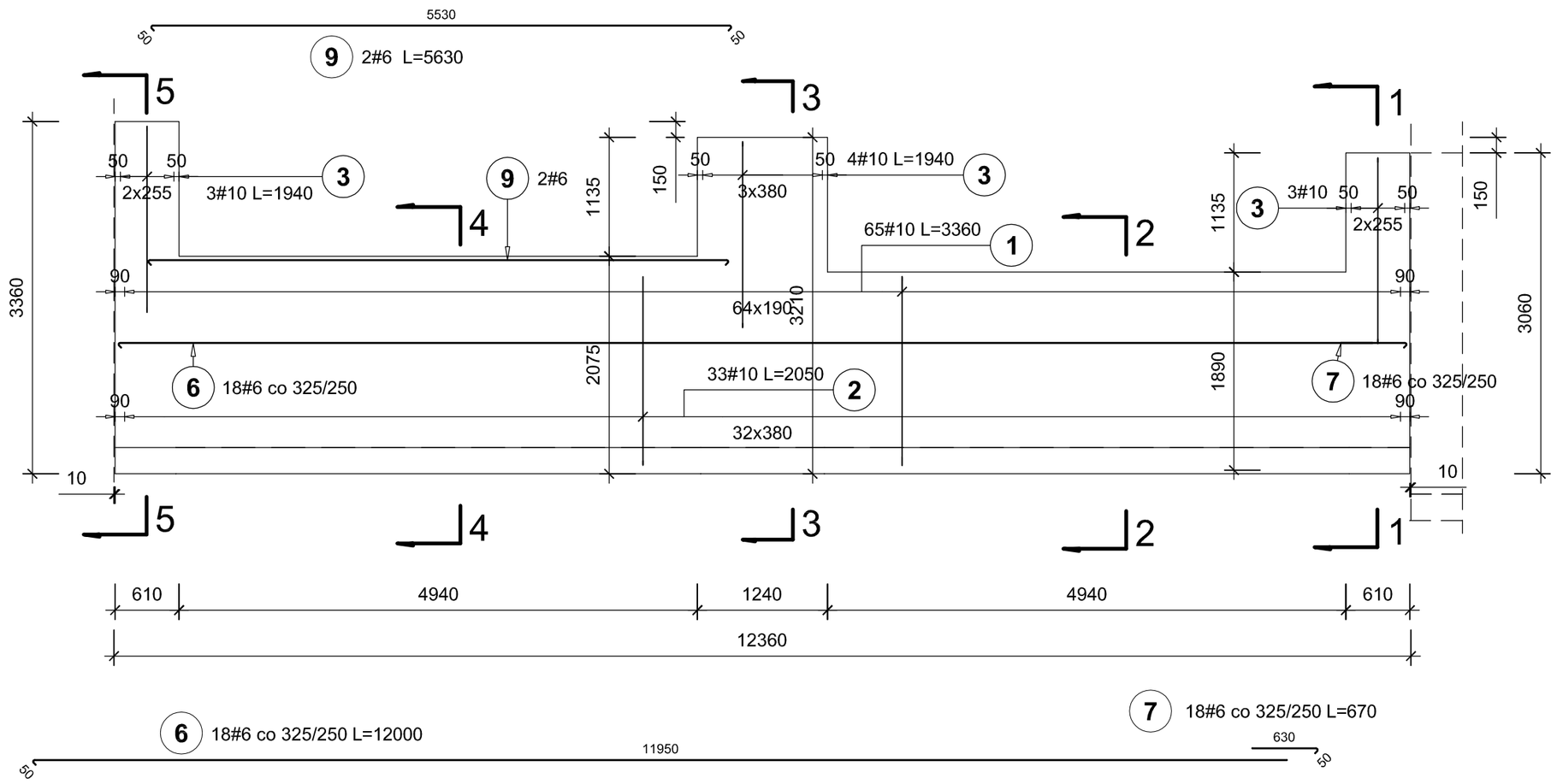

Widok z przodu - segment II

Skala 1 : 50

Beton C30/37
Stal AIIIN klasy B
AIII klasy B

Poz.	Stal # A-III	Stal # A-IIIN	Długość (mm)	Liczba w elemencie	Liczba elementów	Liczba ogółem	Długość łączna (m) A-III # 6	Długość łączna (m) A-IIIN # 10
1		10	3360	65	1	65		218,40
2		10	2050	33	1	33		67,65
3		10	1940	20	1	20		38,80
4	6		2740	5	1	5	13,70	
5	6		1480	11	1	11	16,28	
6	6		12000	18	1	18	216,00	
7	6		670	18	1	18	12,06	
8	6		1020	16	1	16	16,32	
9	6		5630	2	1	2	11,26	
10	6		260	88	1	88	22,88	
Długość wg średnic (m)							308,50	324,85
Masa 1 m pręta (kg/m)							0,22	0,62
Masa łączna wg średnic (kg)							68,49	200,43
Masa łączna wg gatunku stali (kg)							68,49	200,43
Ogółem (kg)							268,92	

PRACOWNIA PROJEKTÓW BUDOWNICTWA
mgr inż. Janusz Przybyłka 43-100 Tychy ul. Wschodnia 18

Obiekt: Ogrodzenie i brama ZIM Mikołów

Adres obiektu: Mikołów ul. Kolejowa 4

Temat: Projekt budowlany przebudowy

Tytuł rysunku: Cokół ogrodzenia - ściana oporowa seg. II

Projektant: mgr inż. Janusz Przybyłka	Nr uprawnień: konstr. -bud. nr 683/87	Podpis:	Data opracowania: styczeń, 2018
Sprawdzająca: mgr inż. Iwona Przybyłka	Nr uprawnień: konstr. -bud. nr 52/91	Podpis:	Skala rysunku: 1:25/50
Kierownik Pracowni: mgr inż. Janusz Przybyłka	Nr uprawnień: konstr. -bud. nr 683/87	Podpis:	Nr rysunku: 7